Hudson Reed

Radiatore Verticale Aloa

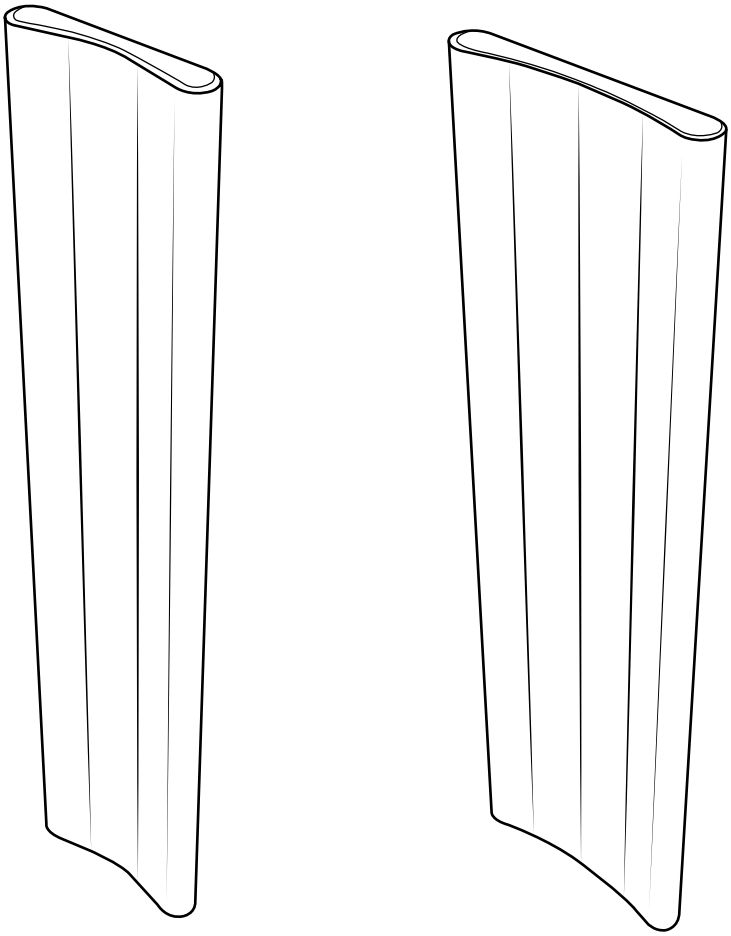

ⓘ Lo stile potrebbe variare

Guida di Installazione

Strumenti richiesti per l'installazione:

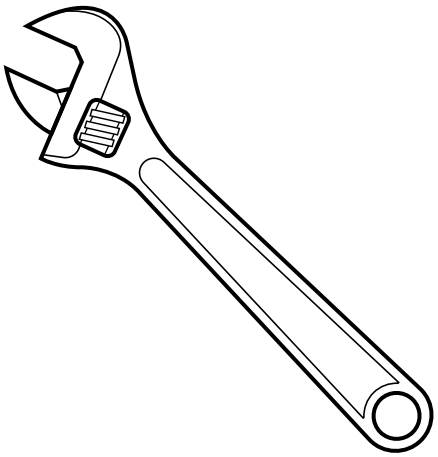

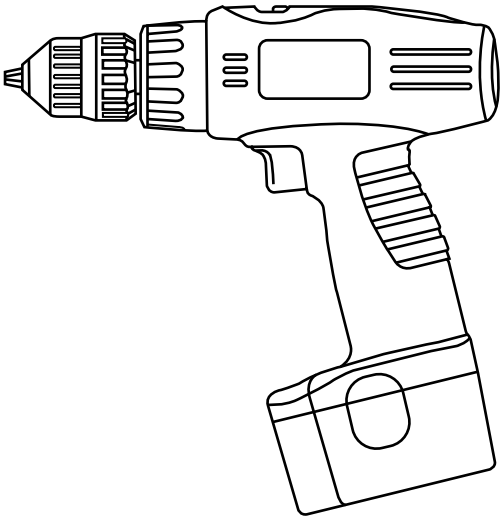

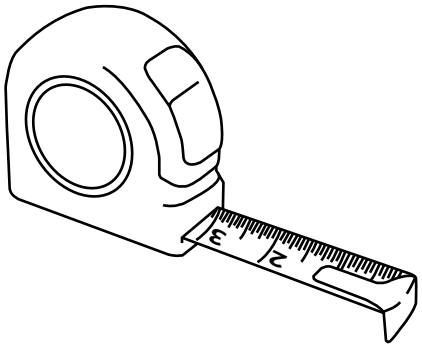

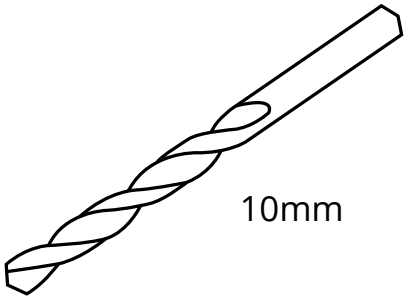

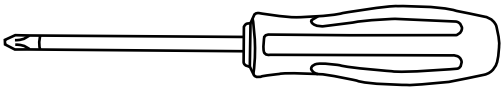

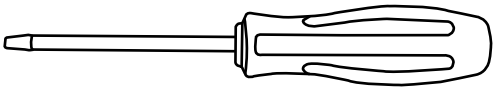

Parti incluse:

ⓘ Lo stile potrebbe variare

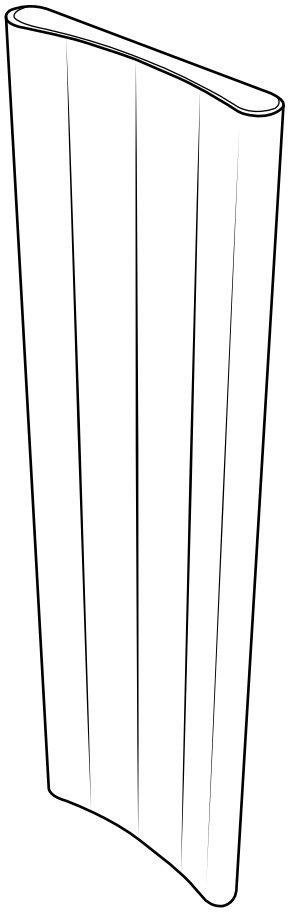

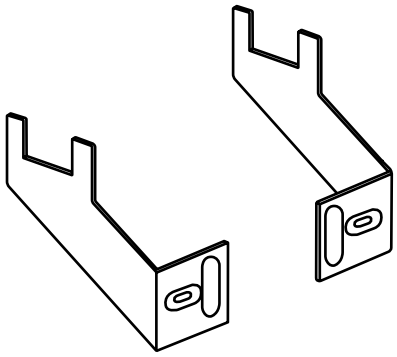

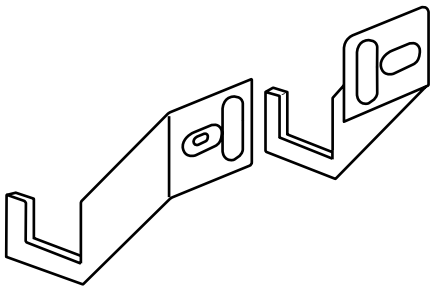

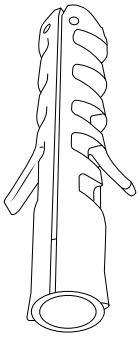

x4

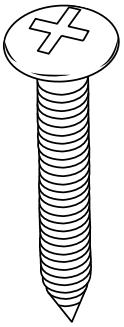

x4

Informazioni sul prodotto

• Questo prodotto può essere utilizzato solo a PN 1MPa (10g/cm², 10 Bar). Dovrebbe essere riempito solo con acqua e ad una temperatura inferiore a 100° C. Vedere la tabella seguente per i requisiti di installazione.

• Se la temperatura eccede 48 ºC , si prega di segnalare con un avviso vicino l'apparato che il prodotto può provocare incidenti e bruciature.

• Questo prodotto è utilizzabile solo per l'uso con sistemi di riscaldamento centralizzati comprese le caldaie combinate.

Per assicurarti di poter goderti il tuo radiatore il più a lungo possibile, è essenziale **SCIACQUARE IL TUO IMPIANTO DI RISCALDAMENTO CON UN PULITORE PER RISCALDAMENTO CENTRALE**, questo eliminerà tutti i rifiuti dal sistema. Dopo la pulizia dell'impianto è necessario **PROTEGGERE L'IMPIANTO CON UN INIBITORE DEL RISCALDAMENTO CENTRALE**. Questi due semplici passaggi aumenteranno notevolmente l'efficienza e la durata del tuo sistema di riscaldamento centralizzato. Il mancato completamento di questi passaggi aumenta la possibilità di perdite e invaliderà anche la garanzia sul radiatore.

Informazioni Generali

✔ Questo prodotto è adatto solo per l'uso su sistemi di riscaldamento centralizzati indiretti o sigillati inc. caldaie combinate.

✘ Non gettare la confezione finché non si è sicuri di avere tutte le parti incluse.

✔ Questo radiatore deve essere installato da un idraulico qualificato o altra persona competente.

✔ Per la tua sicurezza ti raccomandiamo di indossare guanti e scarpe di sicurezza.

✔ Ispezionare la finitura del prodotto per segni di danni prima dell'installazione.

✔ I fissaggi forniti sono solo per pareti in mattoni, se si installa su qualsiasi altra superficie, verificare che sosterrà in sicurezza il prodotto e acquistare fissaggi adeguati

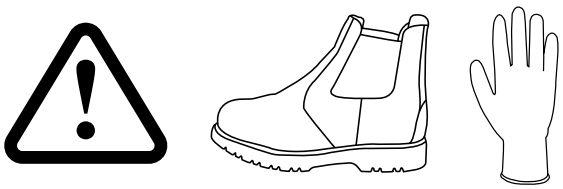

1

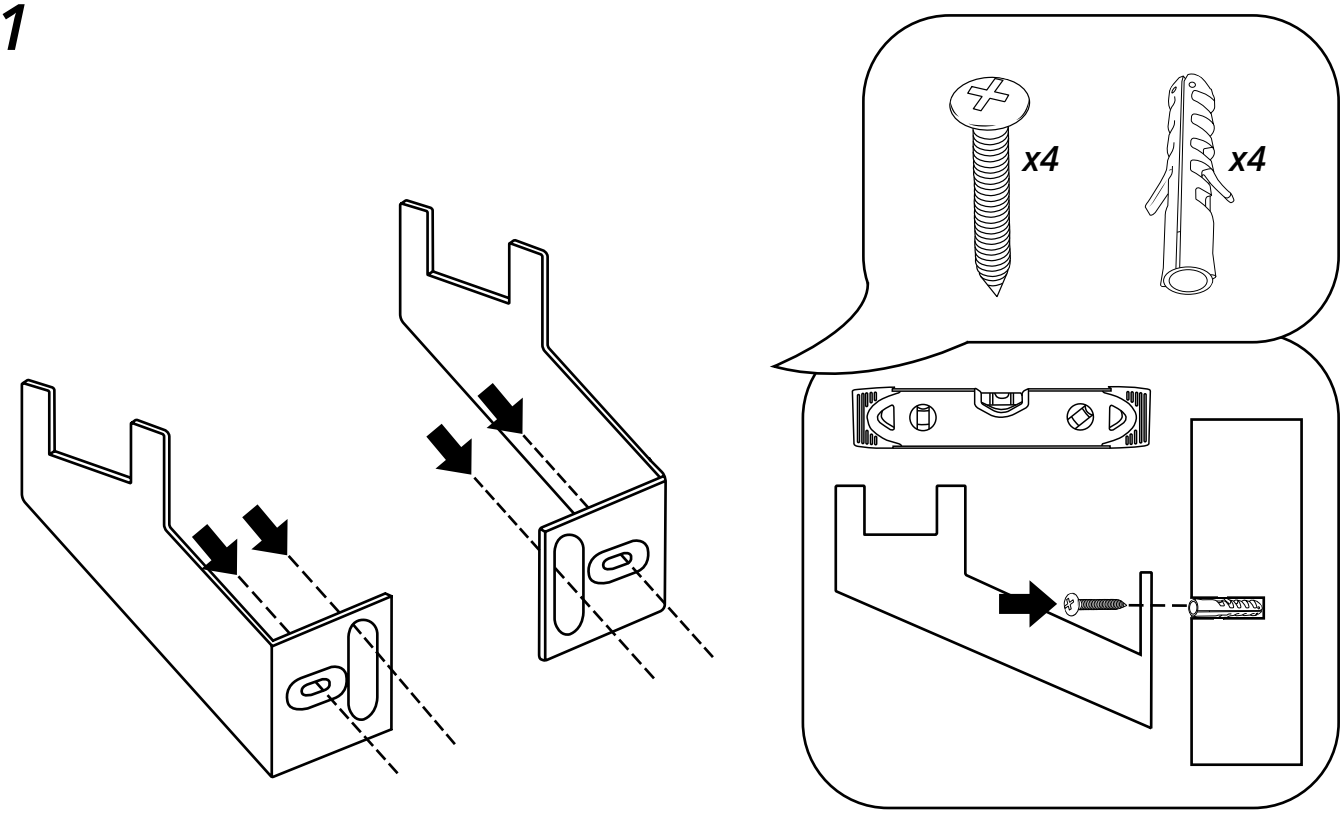

2

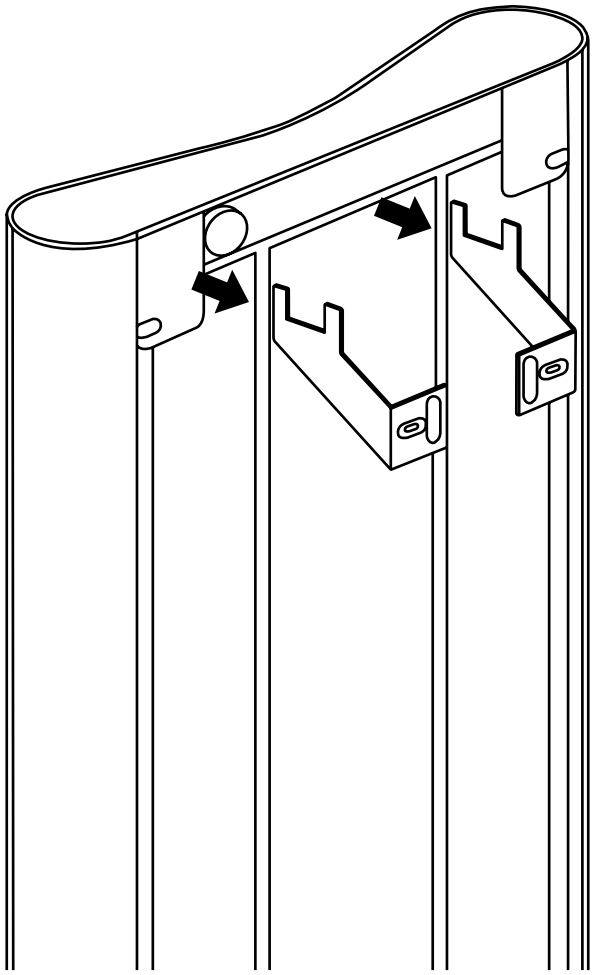

3

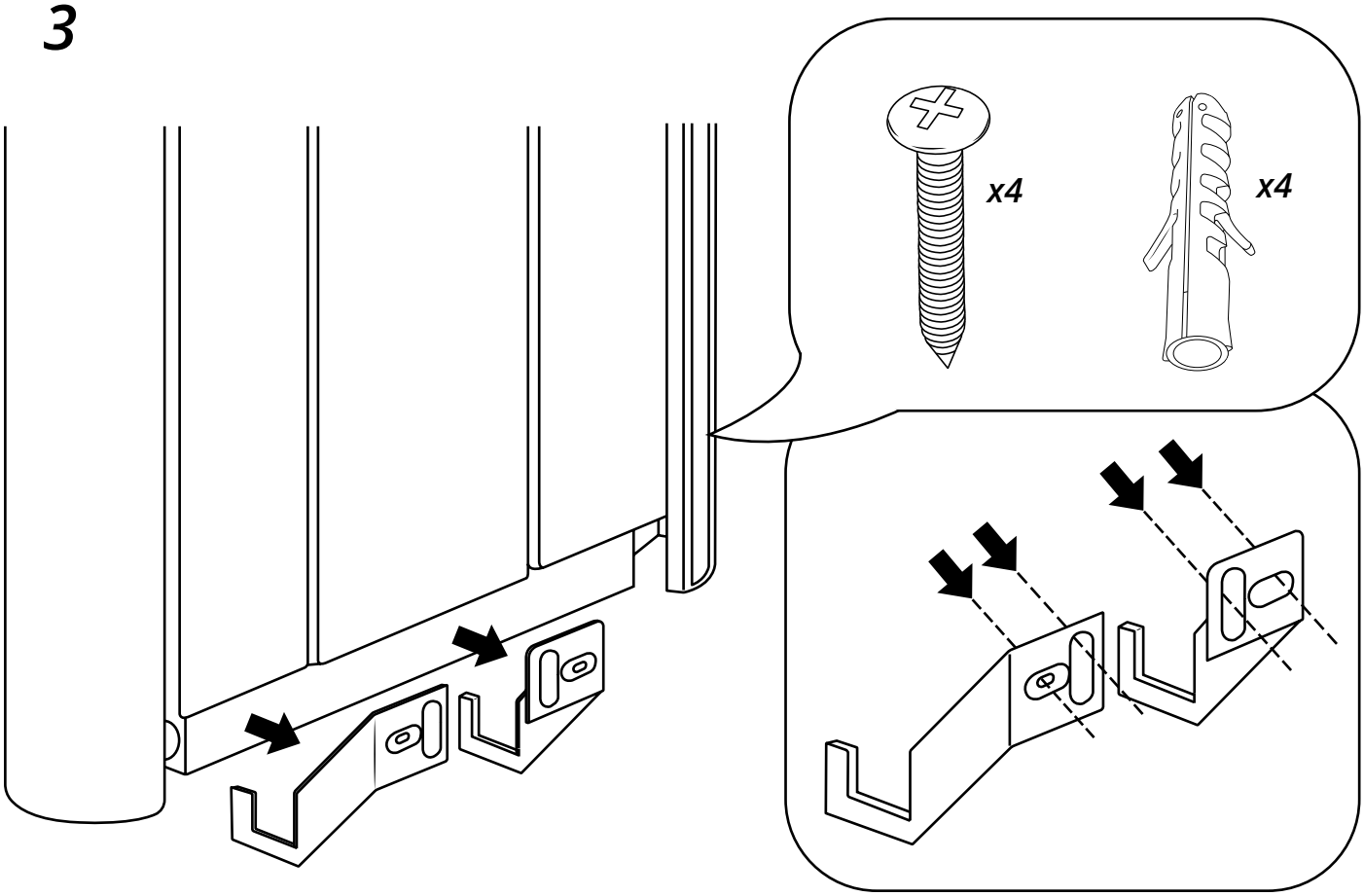

4

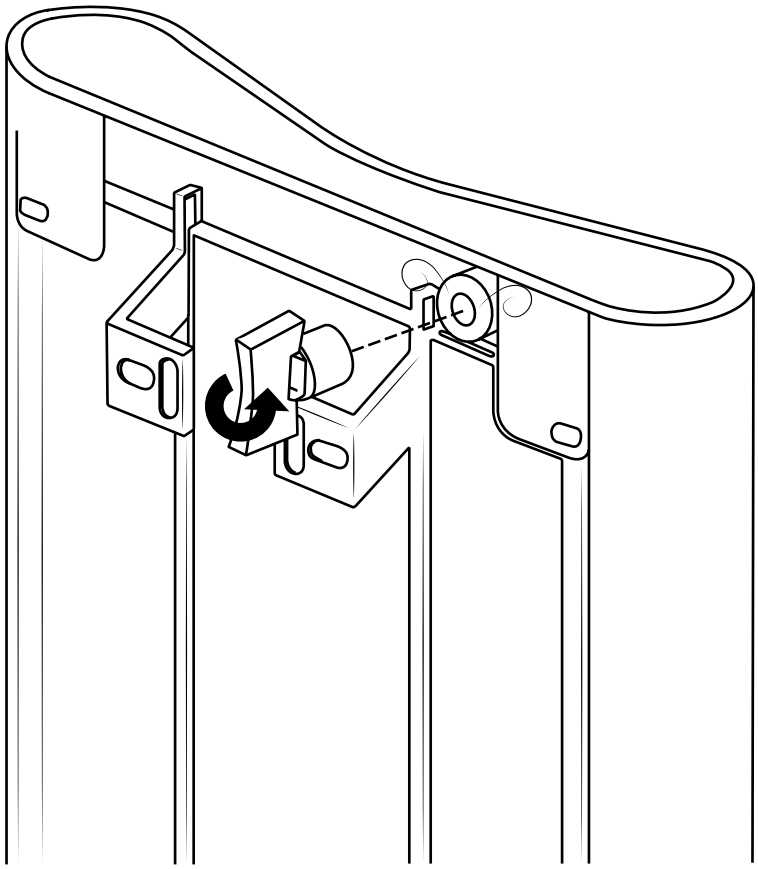

Se hai bisogno di ulteriori informazioni o hai problemi con il prodotto consulta il sito web.

Manutenzione

Pulire eventuali segni con un panno morbido e asciutto, per macchie ostinate pulire con acqua leggermente saponata e lucidare con un panno morbido.
NON utilizzare detergenti abrasivi o acidi, se non sei sicuro, contattaci prima.

Garanzia

• Questo prodotto è coperto da 10 anni di garanzia.

• La garanzia decorre dalla data di acquisto.

• La garanzia copre i problemi causati da problemi relativi alla produzione, non si applica a problemi che risultano essere il risultato di una cattiva installazione.

• I costi di manodopera per l'installazione del prodotto non sono coperti e la garanzia non copre i danni conseguenti.

Riciclaggio e Smaltimento

Si prega di riciclare l'imballaggio in conformità con le normative locali sulla gestione dei rifiuti e seguire gli stessi consigli al fine vita del prodotto.

Prodotto - Alluminio.

Imballaggio - cartone, plastica, acciaio.

Contattaci

Hudson Reed
Unit 1&2
Burnley
BB11 5UG