Hudson Reed

Doccia Spray Manuale

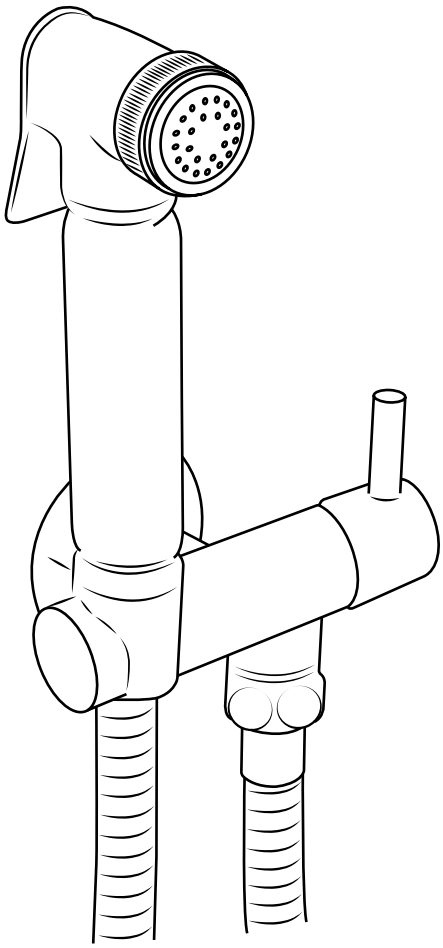

ⓘ Lo stile potrebbe variare

Guida di Installazione

Strumenti richiesti per l'installazione:

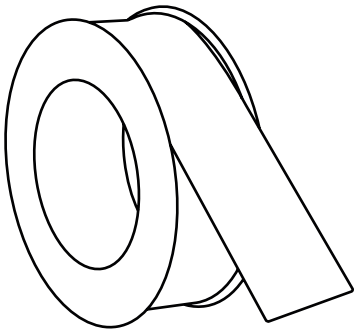

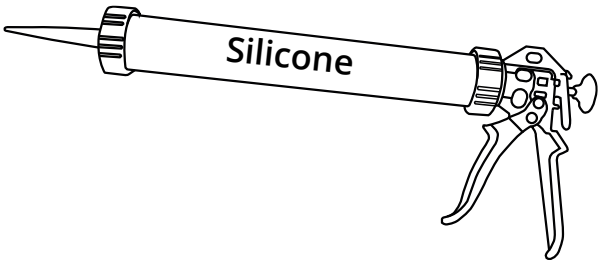

Parti incluse:

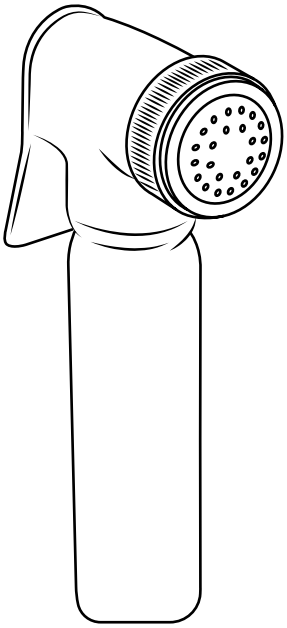

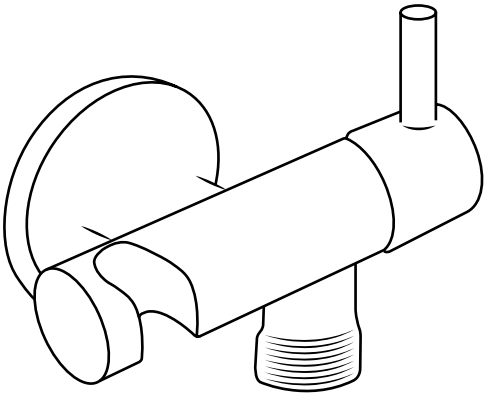

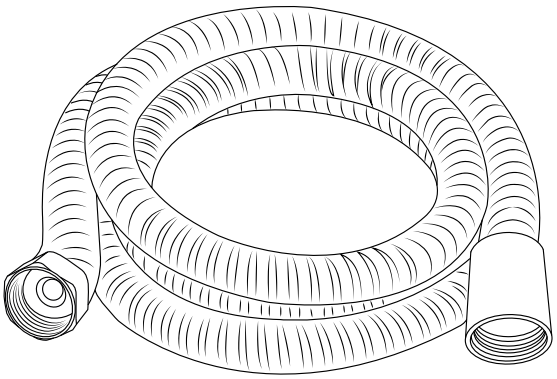

1

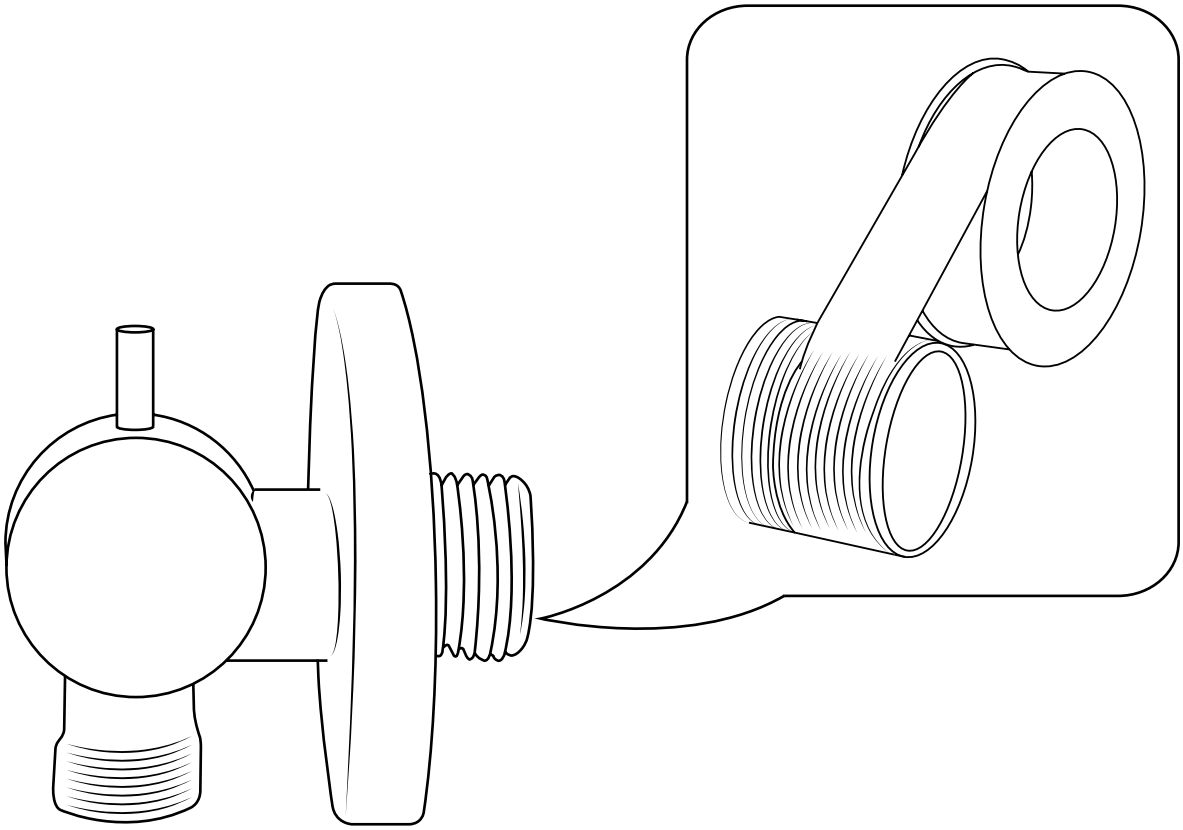

2

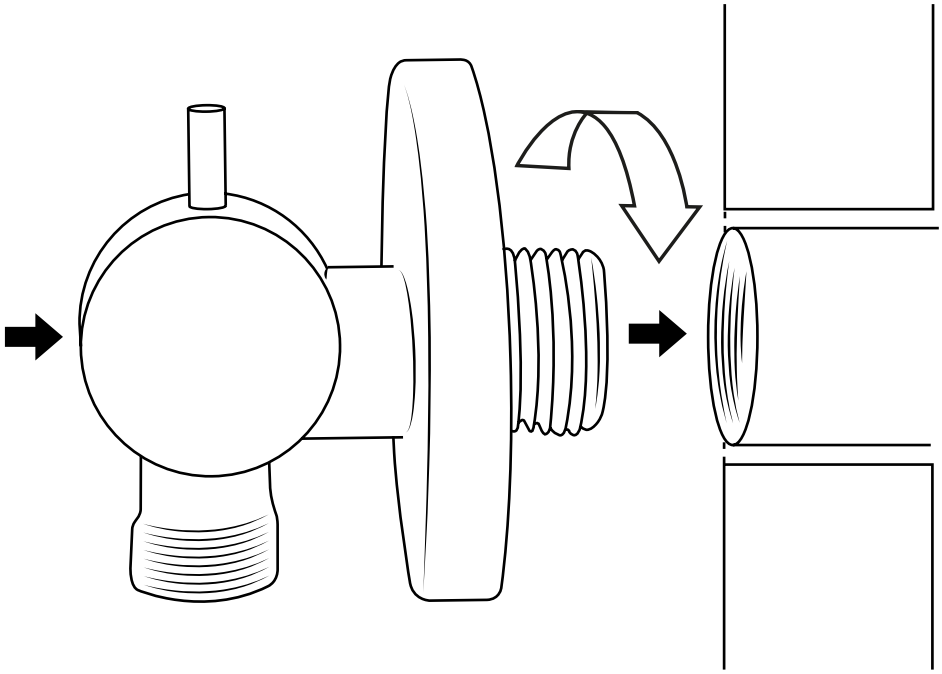

3

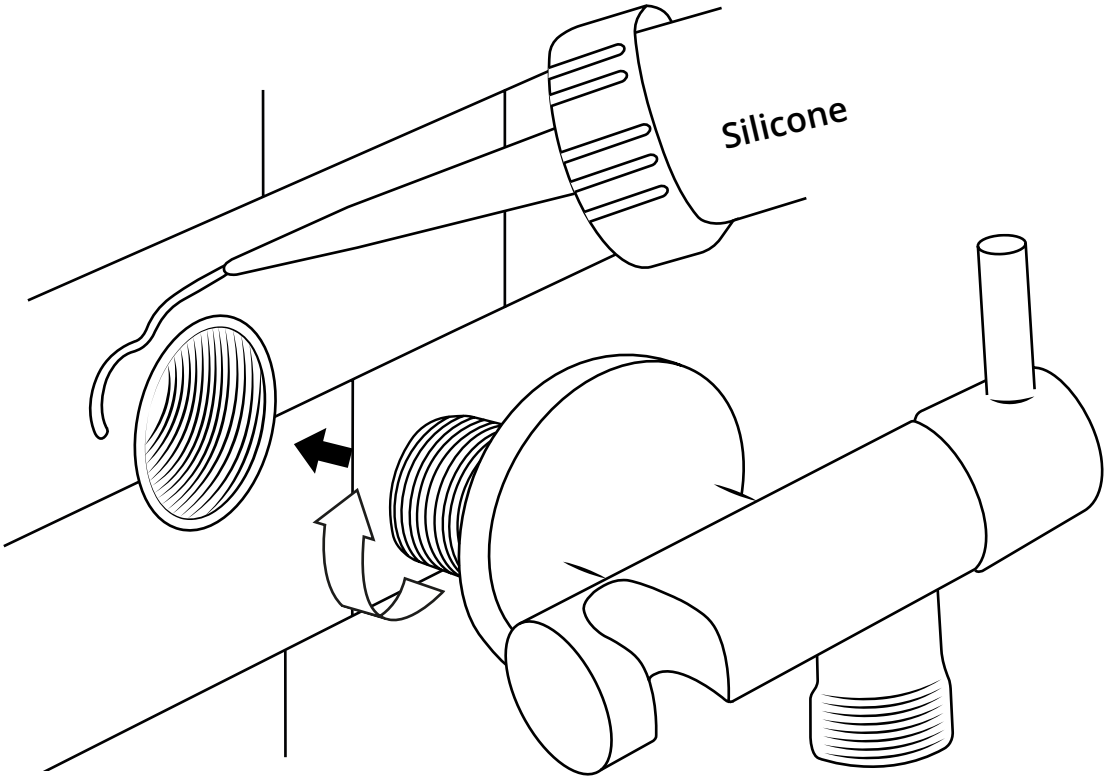

4

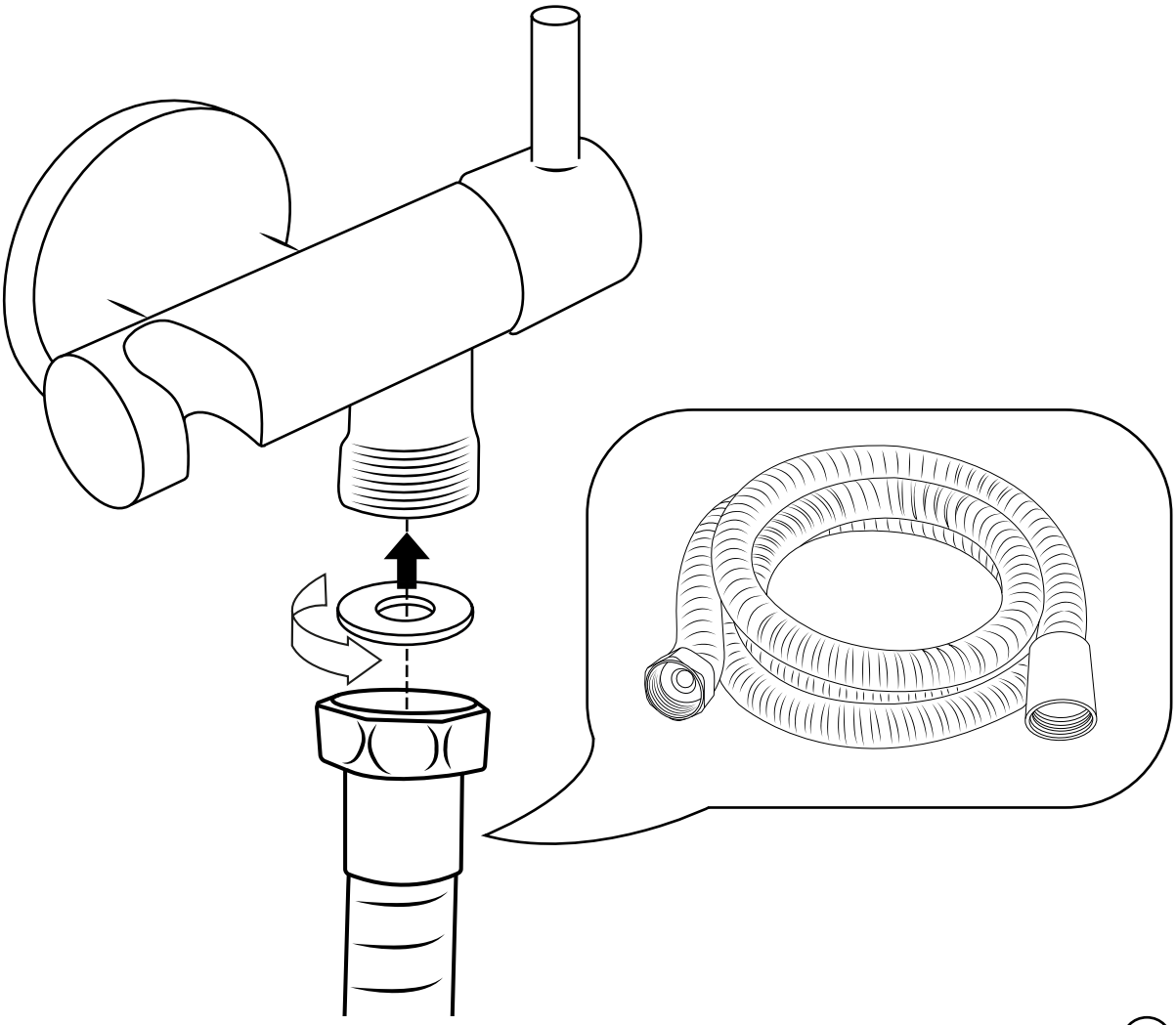

5

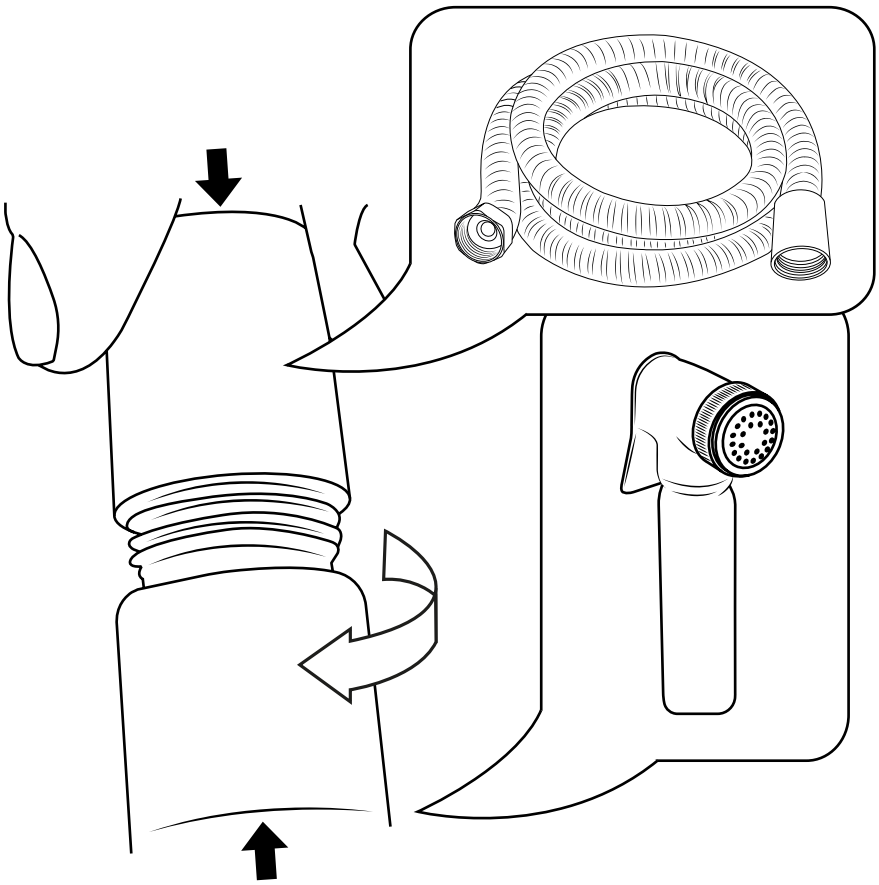

6

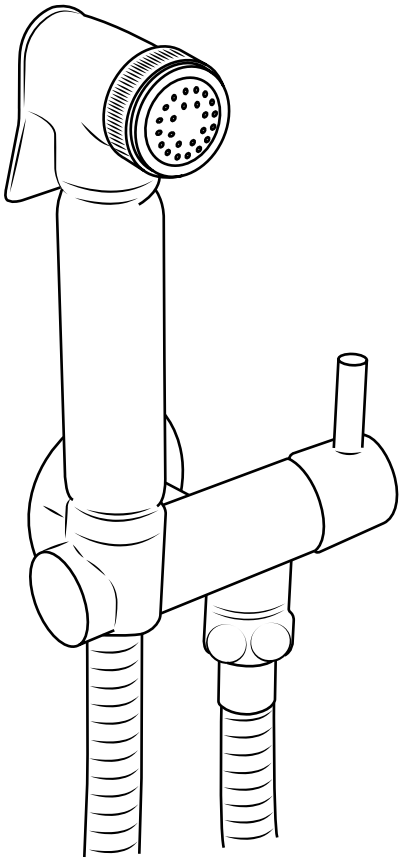

Nota: assicurarsi che il miscelatore a barra non sia in funzione dopo l'uso della doccetta.