Hudson Reed

Erogatore Vasca per Troppopieno

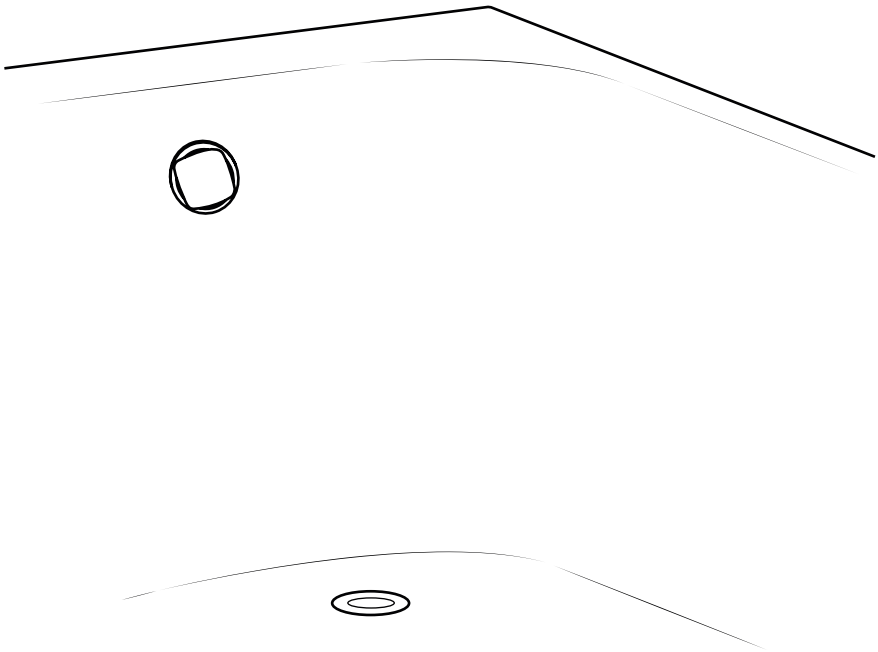

ⓘ Lo stile potrebbe variare

Guida di Installazione

Strumenti richiesti per l'installazione:

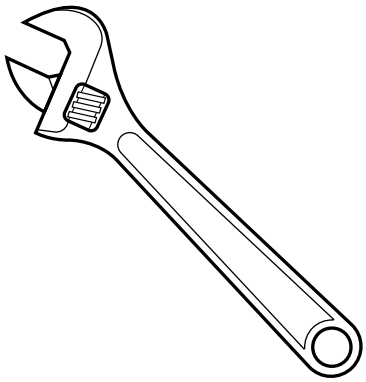

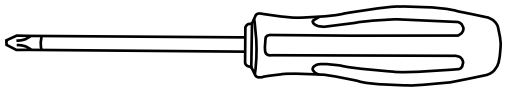

Parti incluse:

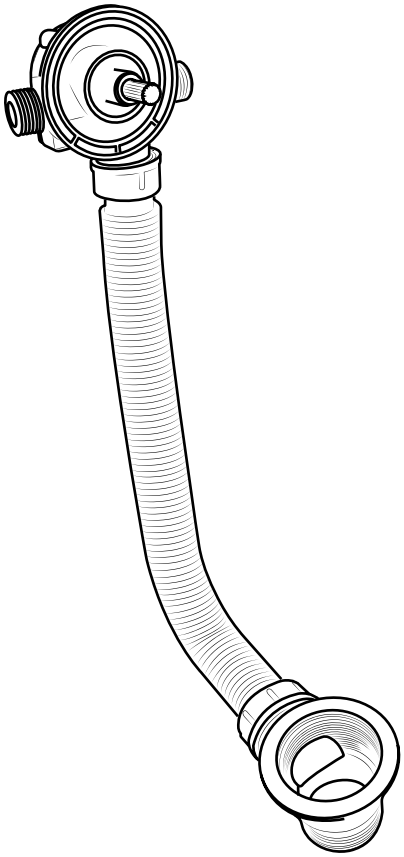

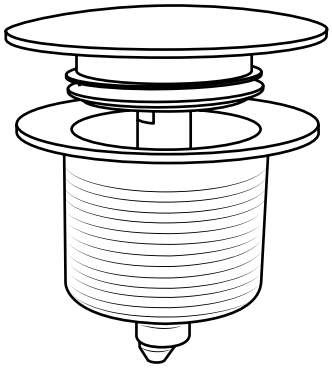

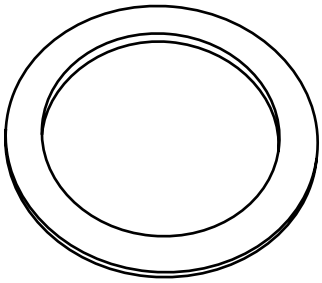

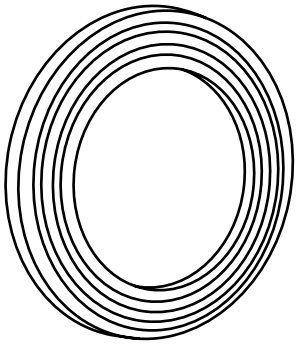

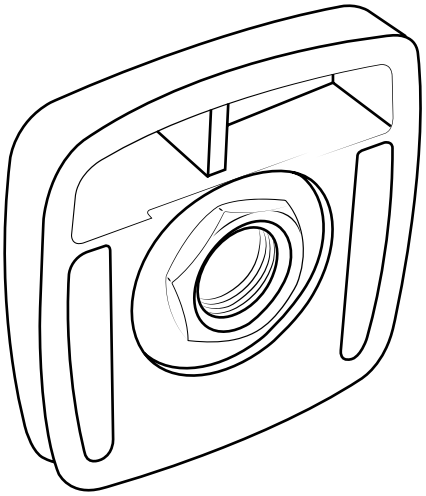

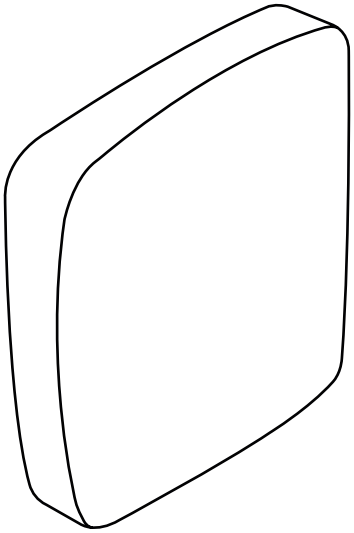

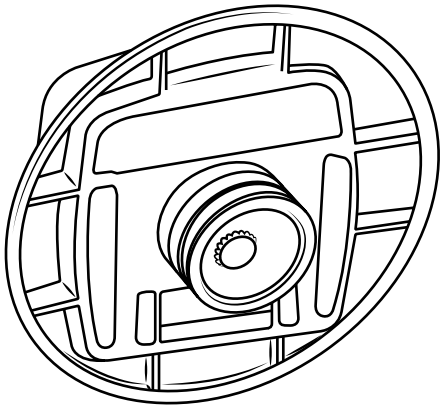

1

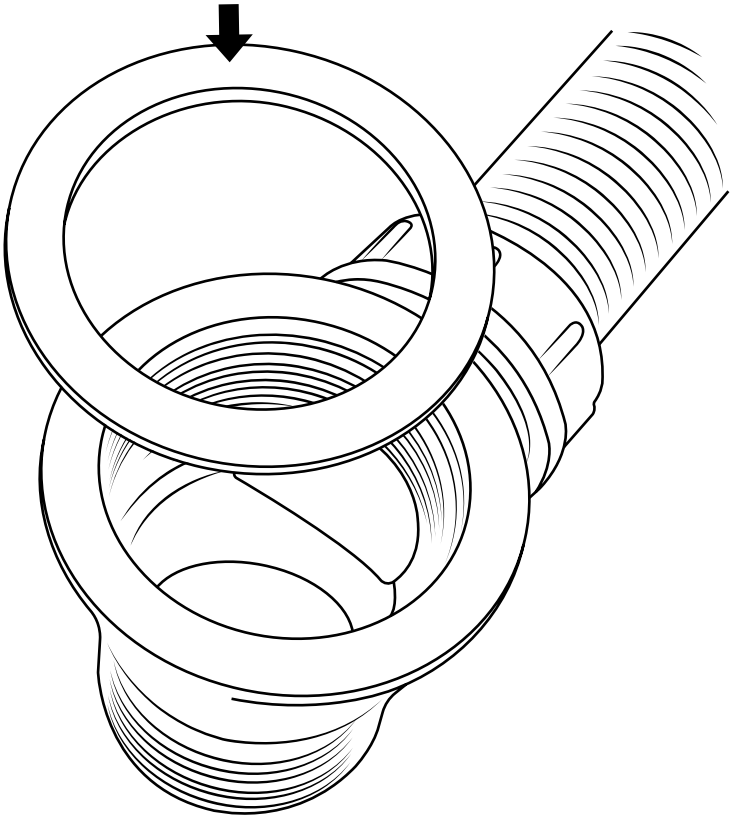

2

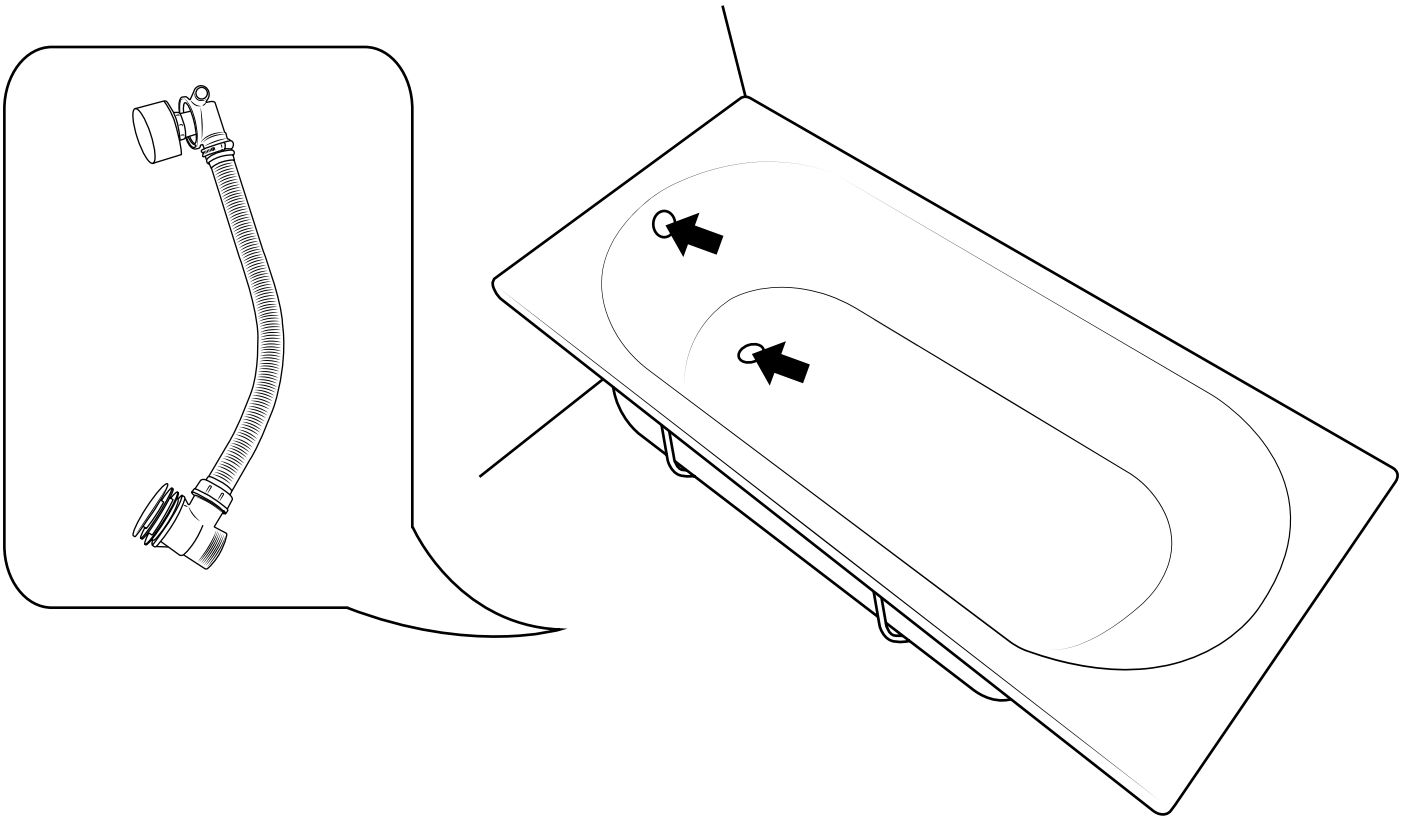

3

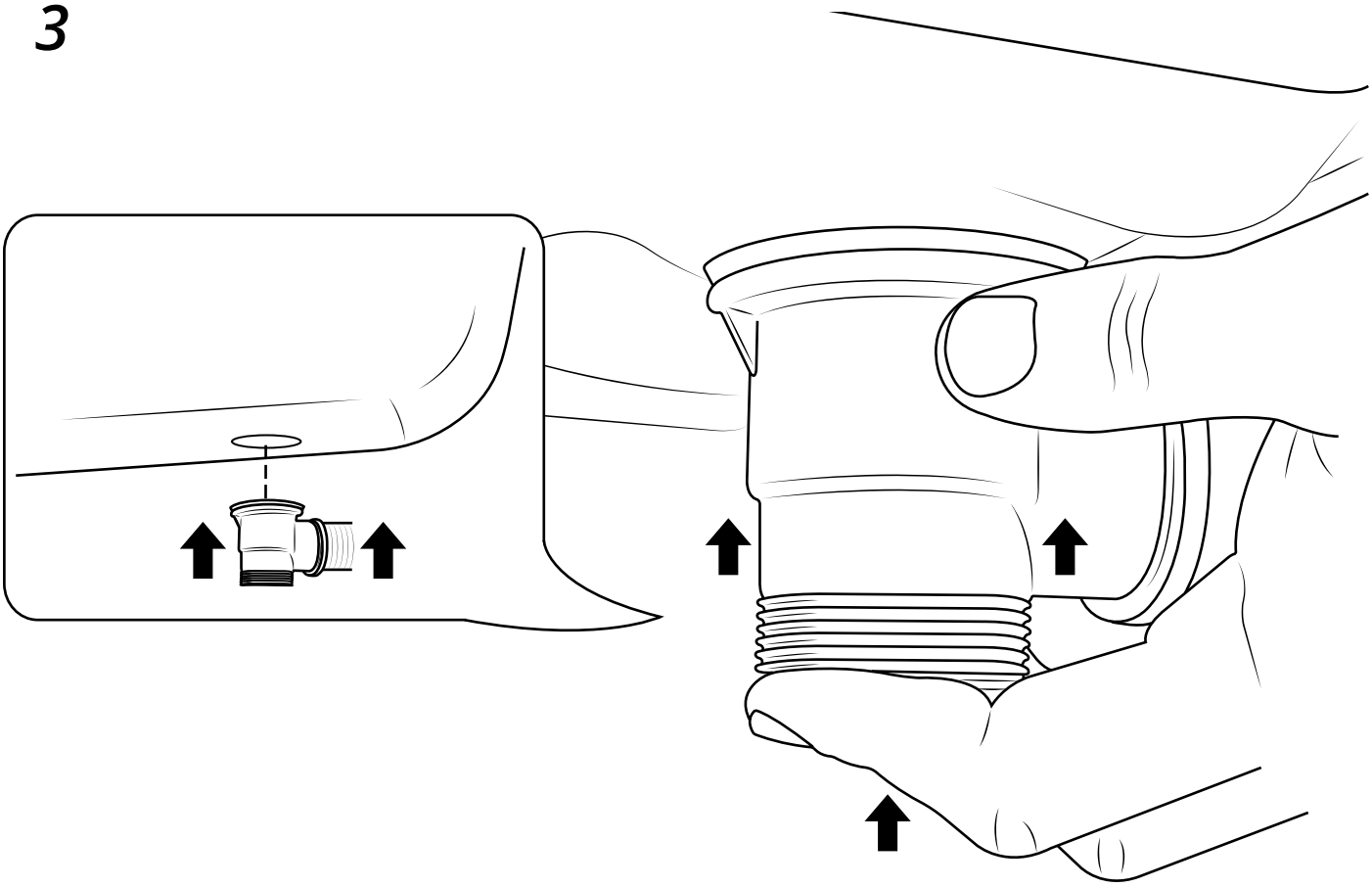

4

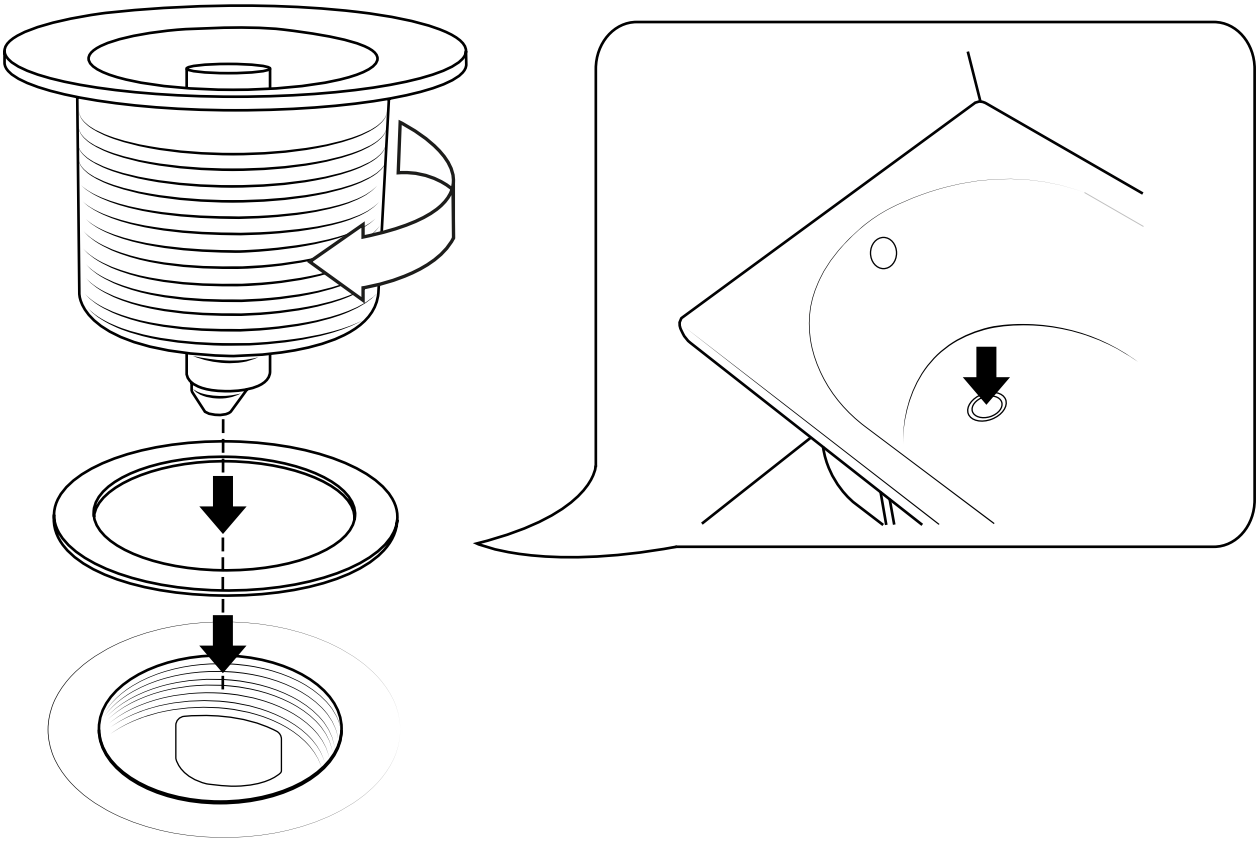

5

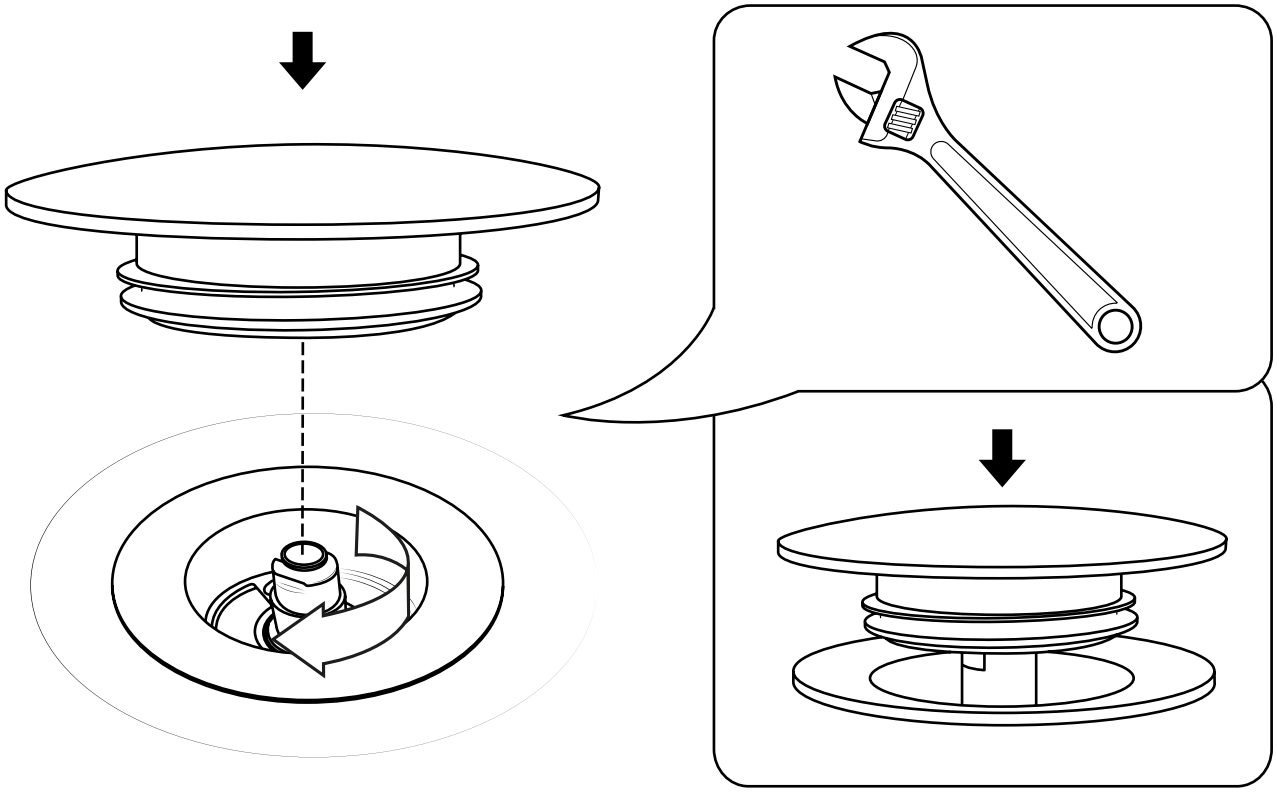

6

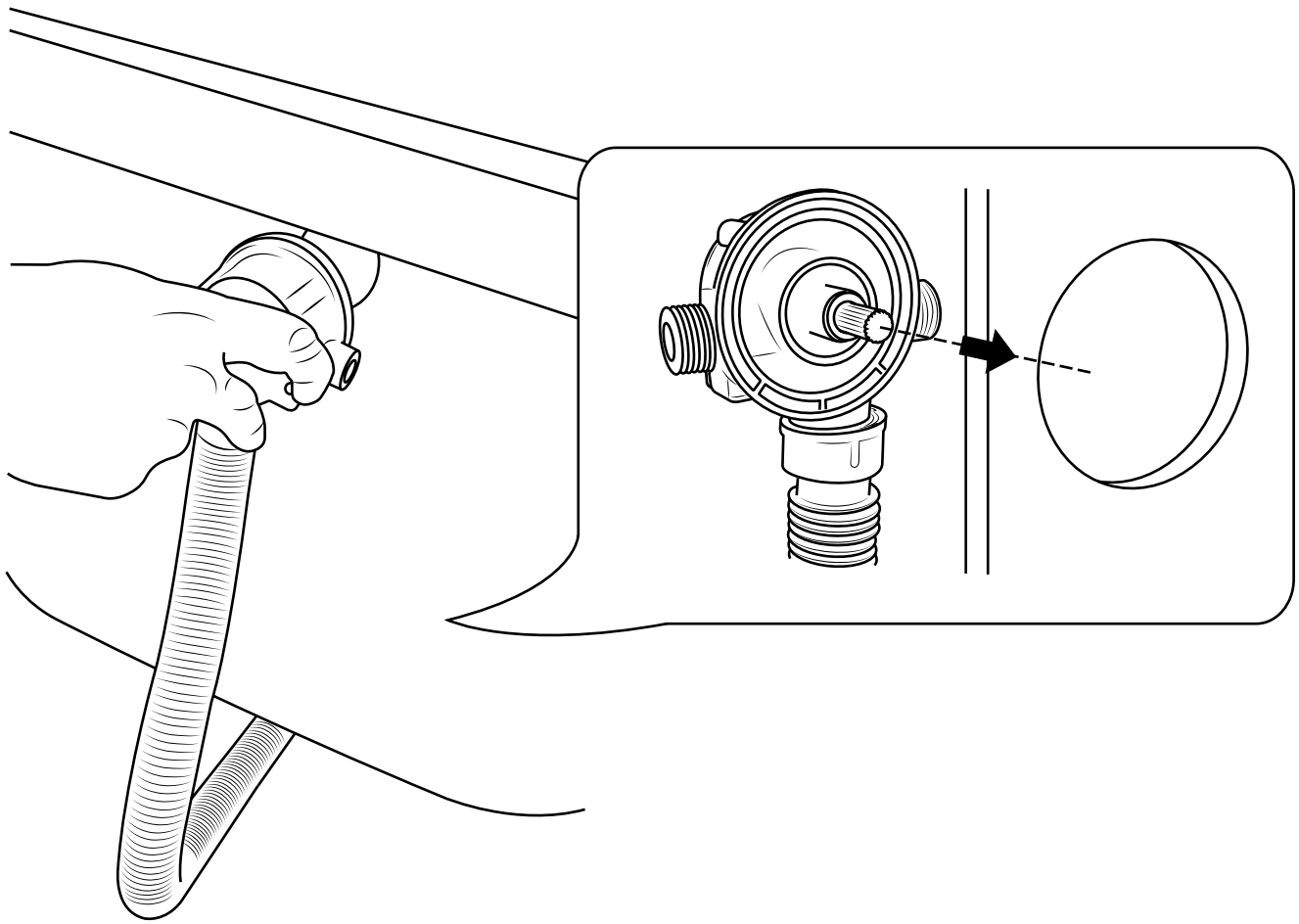

7

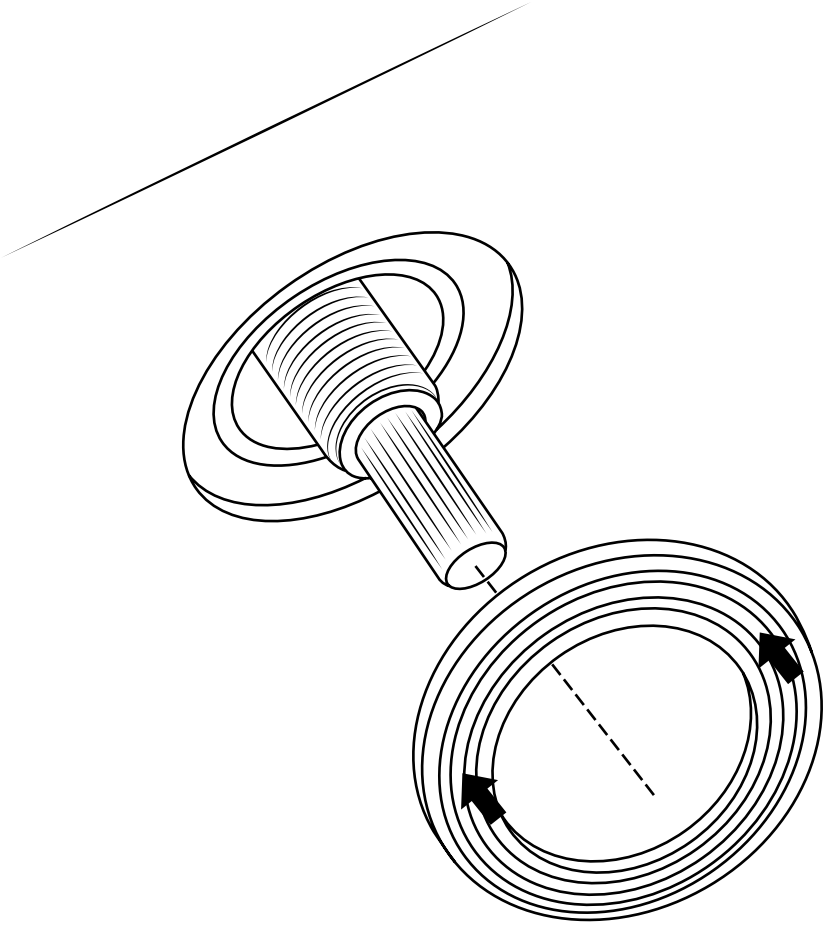

8

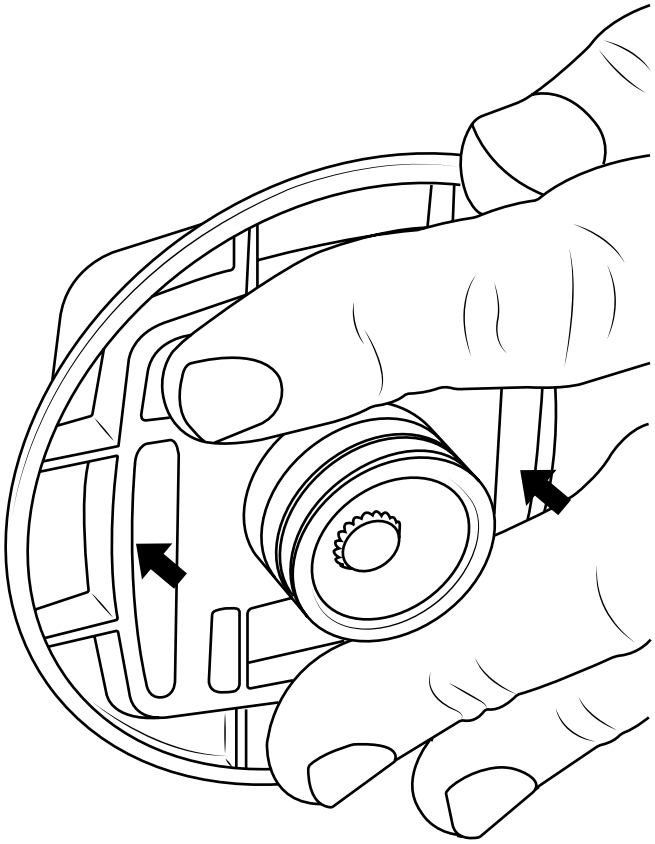

9

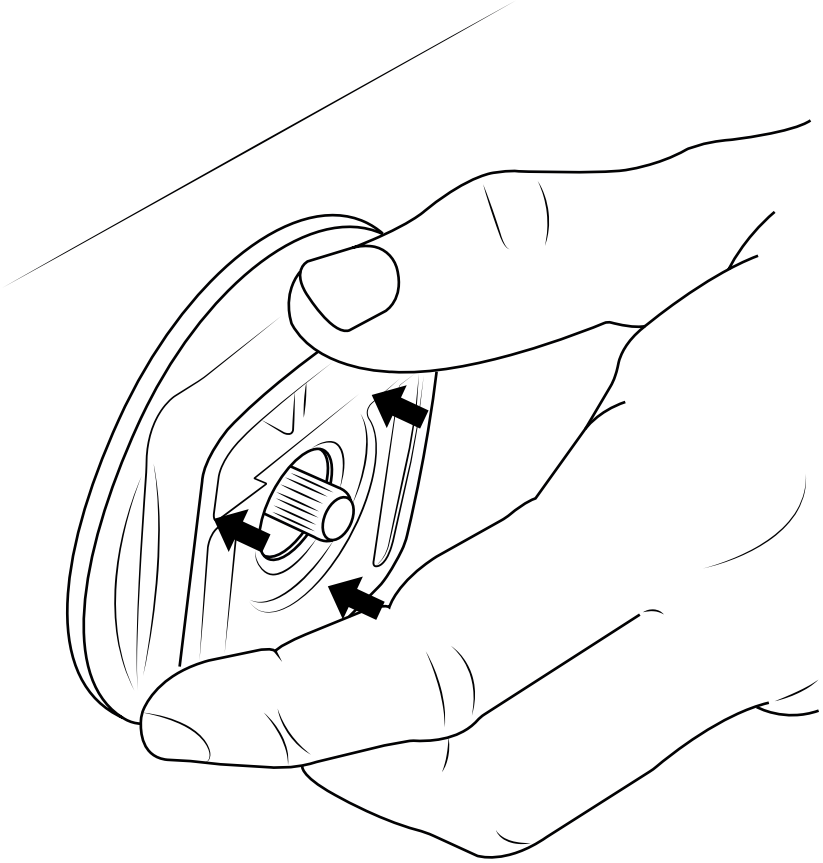

10

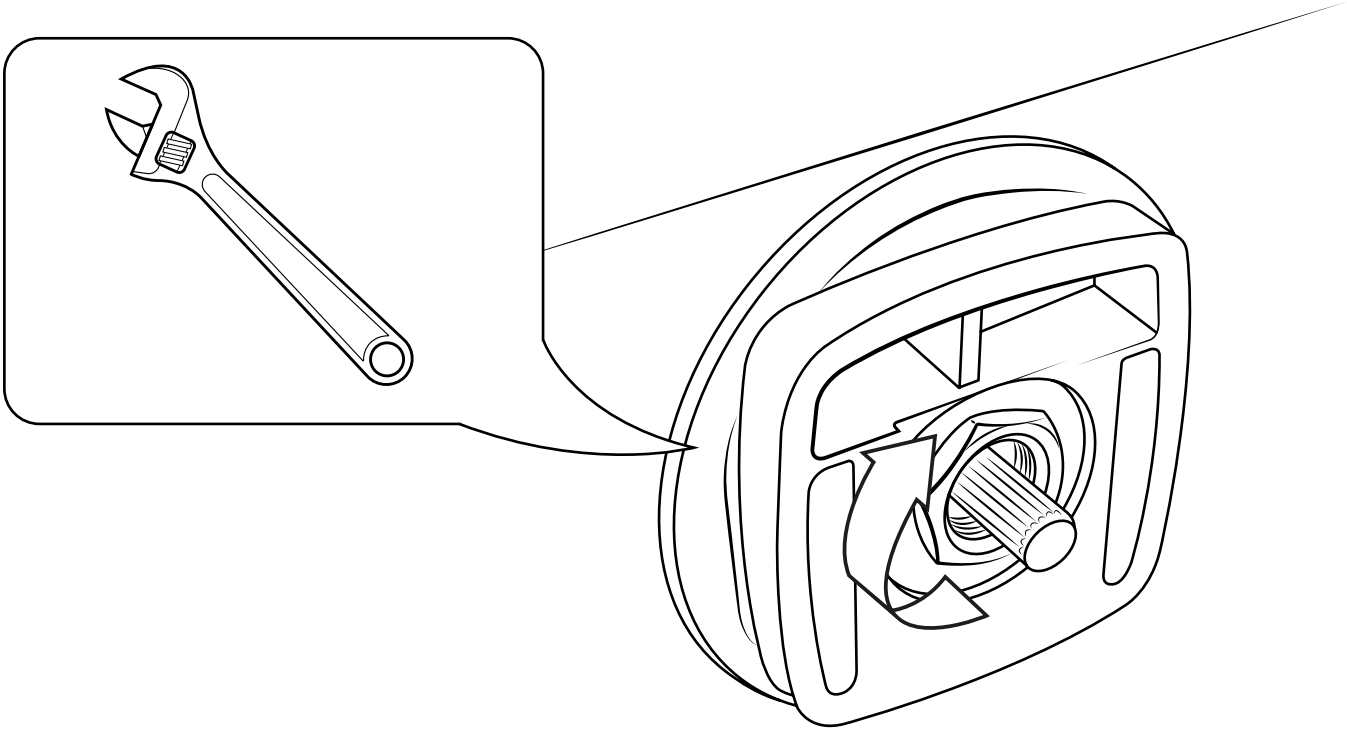

11

Opzione 1

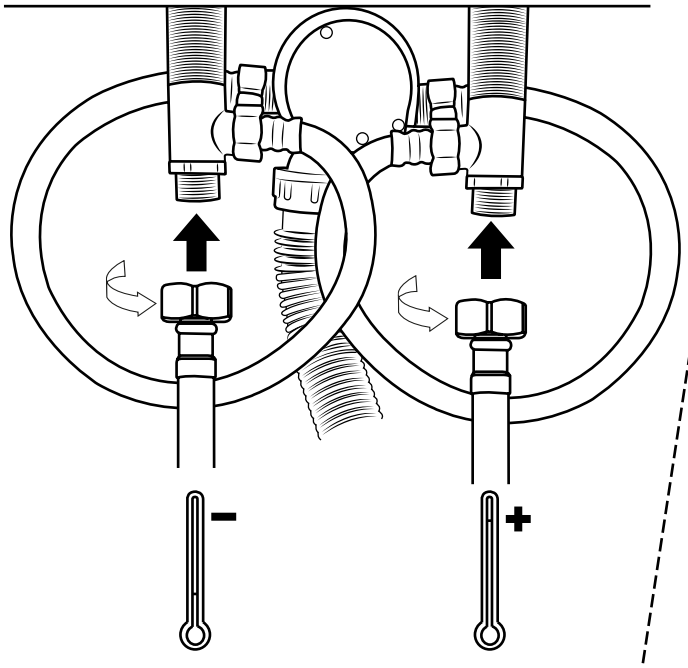

Opzione 2

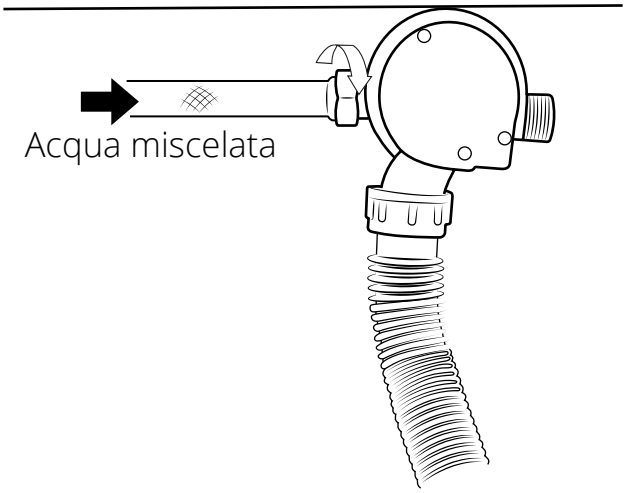

12

Opzione 2 continua - Non incluso

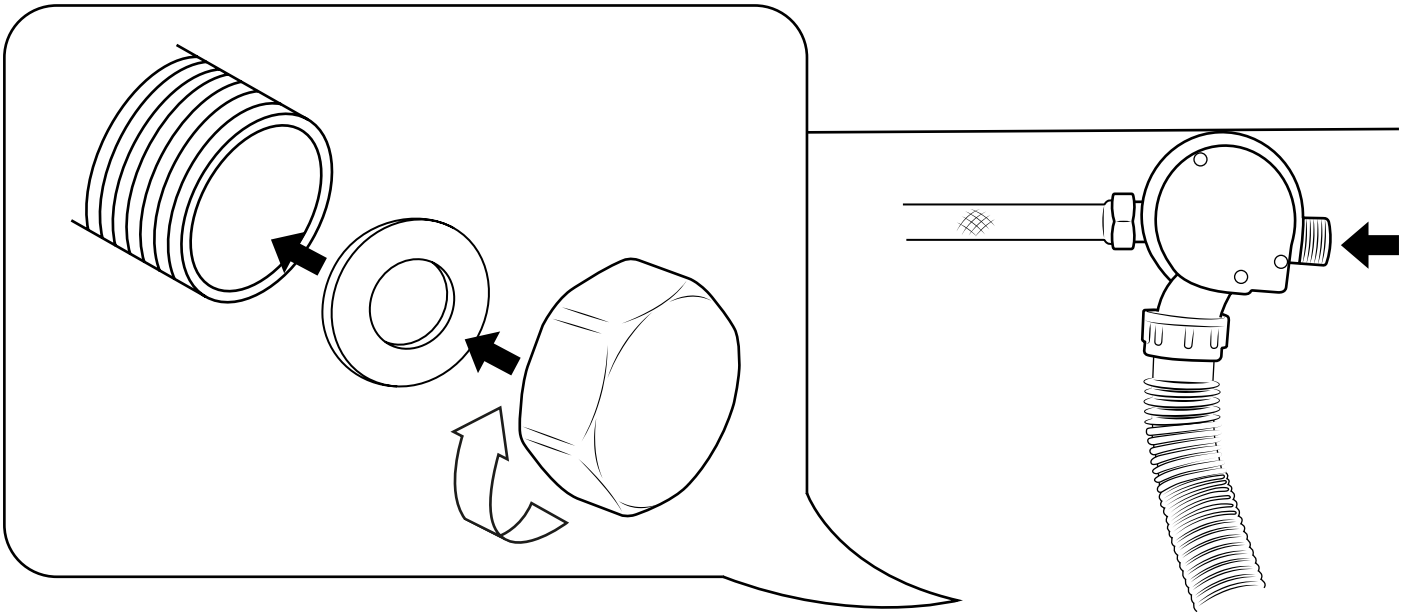

13

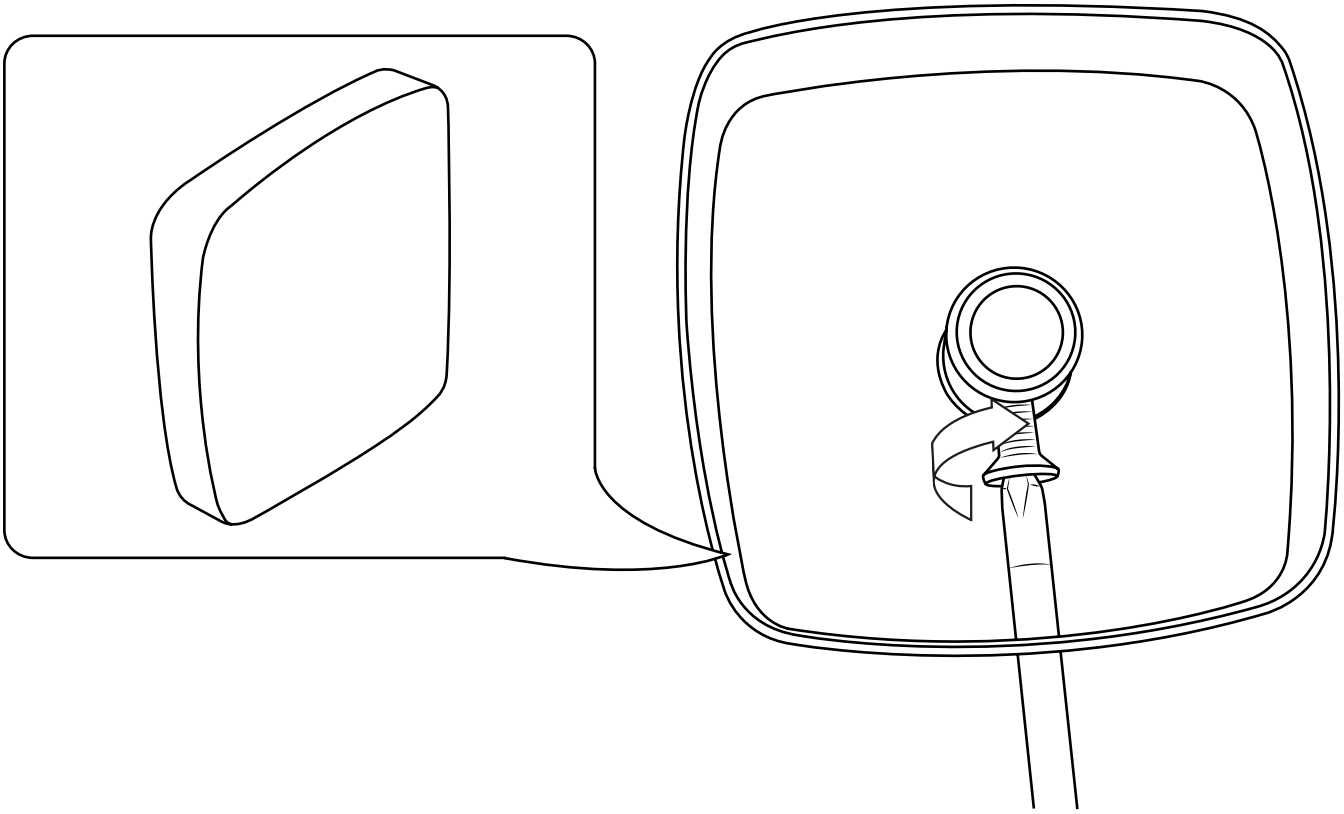

14

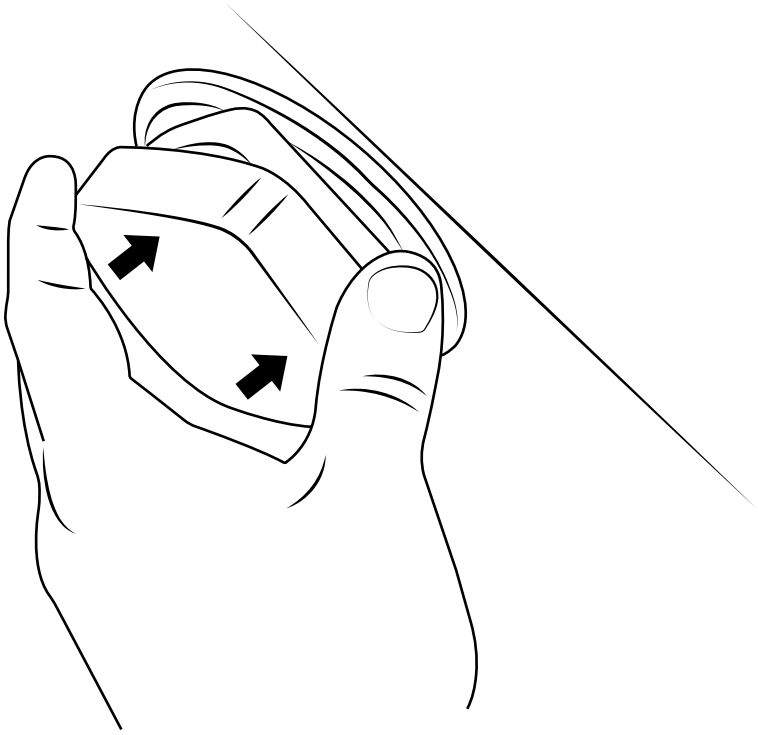

15

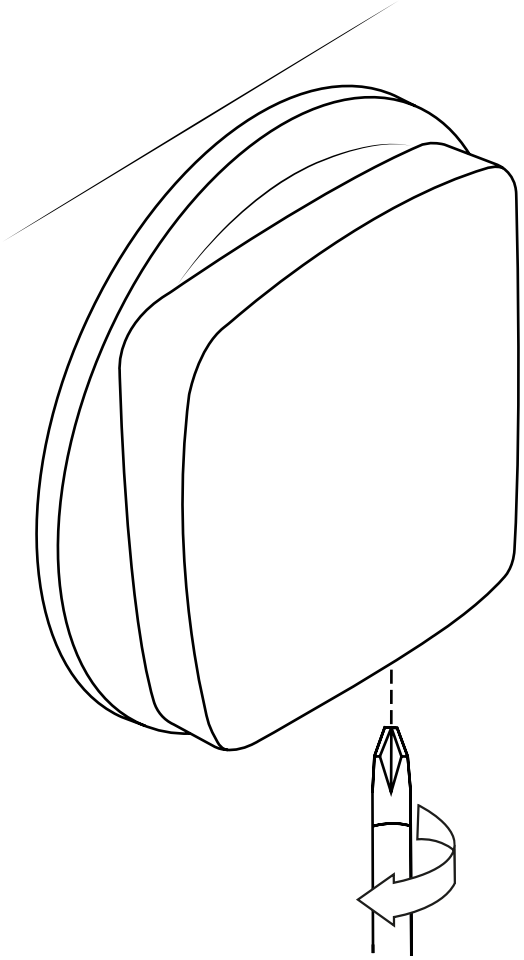
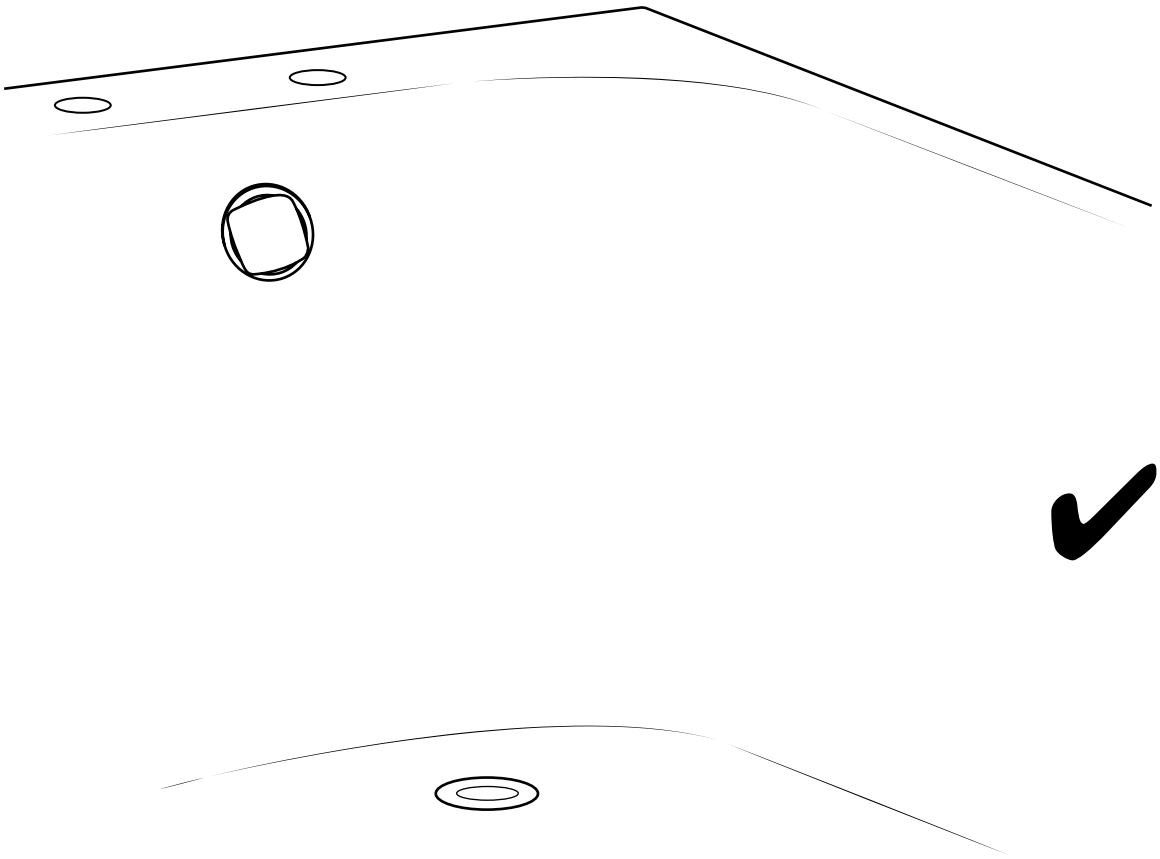
16