Stelrad Vita Deco

Guida di Installazione

Contenuti

Informazioni sul Prodotto **Pag 2**

Istruzioni sull'Installazione della Valvola **Pag 2**

Informazioni di Sicurezza **Pag 3**

Installazione **Pag 3/4**

Manutenzione **Pag 5**

Garanzia **Pag 5**

Riciclaggio e Smaltimento **Pag 5**

Contatti **Pag 5**

Informazioni sul Prodotto:

Per assicurarti di godere del tuo radiatore il più a lungo possibile, è essenziale prima LAVARE IL TUO IMPIANTO DI RISCALDAMENTO CON UN DETERGENTE PER RISCALDAMENTO CENTRALE, questo eliminerà tutte le impurità dall'impianto. Dopo la pulizia dell'impianto è necessario PROTEGGERE L'IMPIANTO CON UN INIBITORE DI CORROSIONE PER IMPIANTO DI RISCALDAMENTO.
Questi due semplici passaggi aumenteranno notevolmente l'efficienza e la durata del tuo sistema di riscaldamento centralizzato. Il mancato completamento di questi passaggi aumenta la possibilità di perdite e invaliderà anche la garanzia sul radiatore.

Istruzioni sull'Installazione della Valvola:

Assicurati che le valvole del tuo radiatore siano montate come sotto i diagrammi assicurando che il punto di spurgo rimanga sempre nella parte superiore dell'unità.

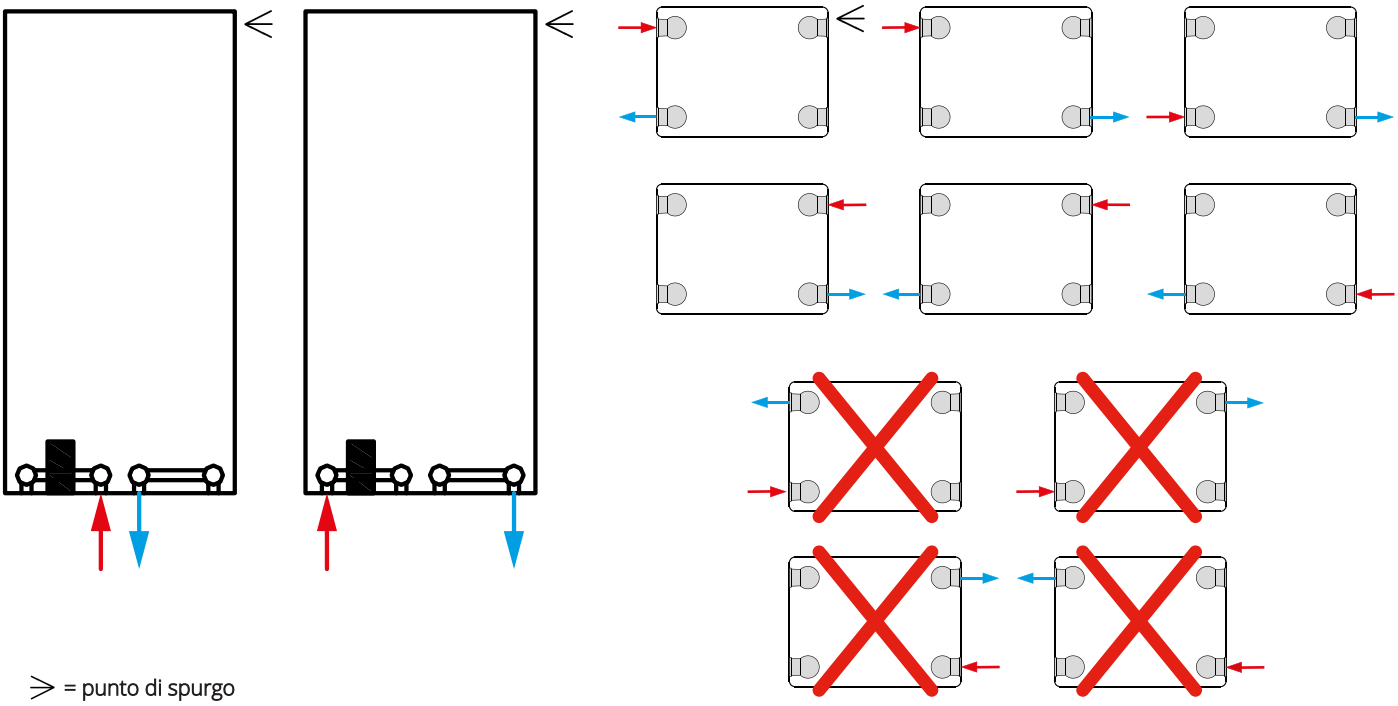

Informazioni di Sicurezza:

Leggere attentamente...

- ✔ Questo prodotto è adatto solo per l'uso su sistemi di riscaldamento centralizzato indiretti o sigillati inc. caldaie combinate
- ✘ Non gettare gli imballaggi prima di aver individuato tutte le parti incluse
- ✔ Questo radiatore deve essere installato da un idraulico qualificato o da una persona competente.
- ✔ Per la propria protezione si consiglia di indossare stivali e guanti di sicurezza.
- ✔ Ispezionare la finitura del prodotto per segni di danni prima dell'installazione.
- ✔ Assicurarsi che i fissaggi utilizzati supportino in modo sicuro il prodotto sulla superficie su cui viene installato.

Installazione:

Inclusi:

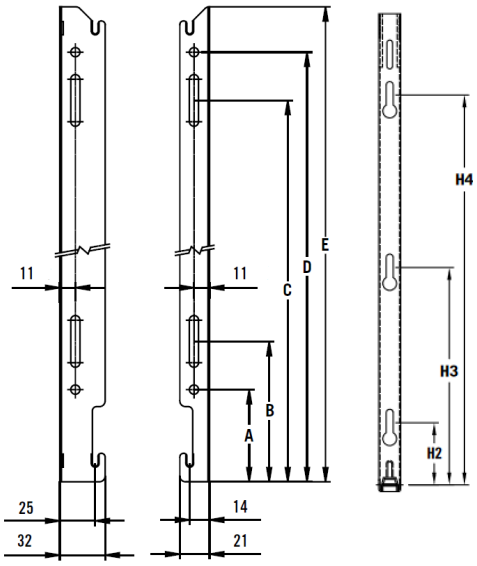

Dimensioni	
Altezza	60cm
A	65mm
B	99mm
C	419mm
D	453mm
E	485mm

Dimensioni	
Altezza	1800mm
H2	70mm
H3	830mm
H4	1590mm

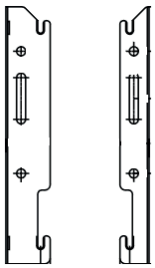

x 2-4*

*Dipende dal modello

1 x Valvola di spurgo

1 x Tappo di chiusura

Strumenti richiesti per l'installazione:

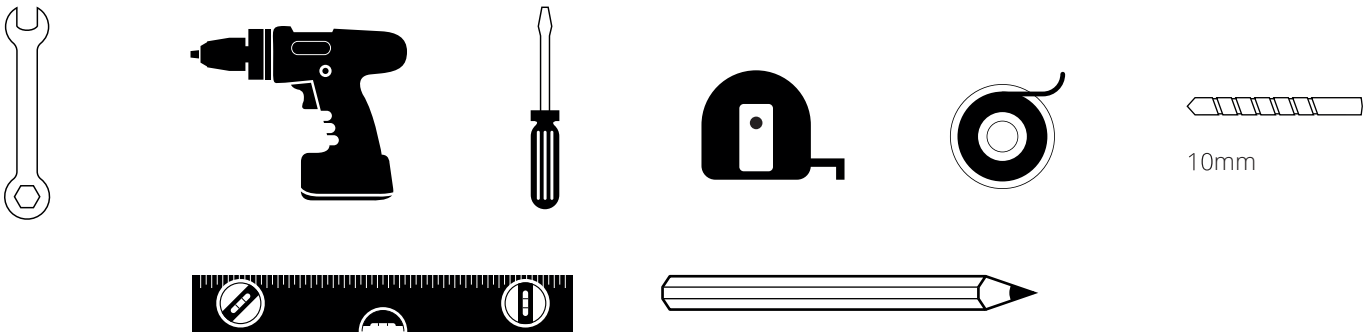

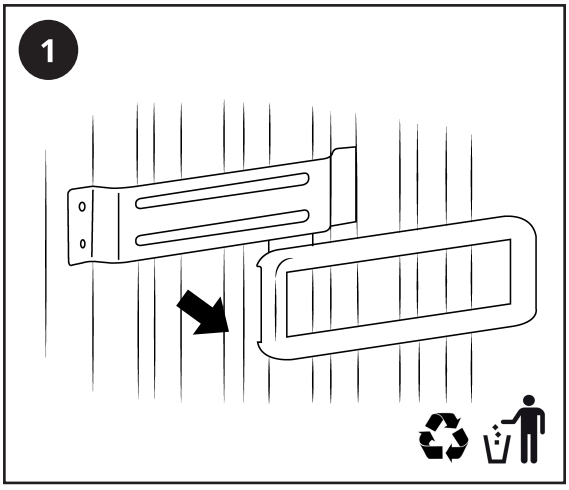

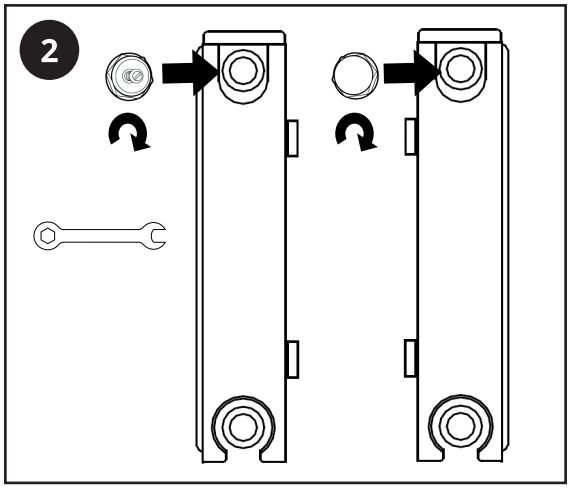

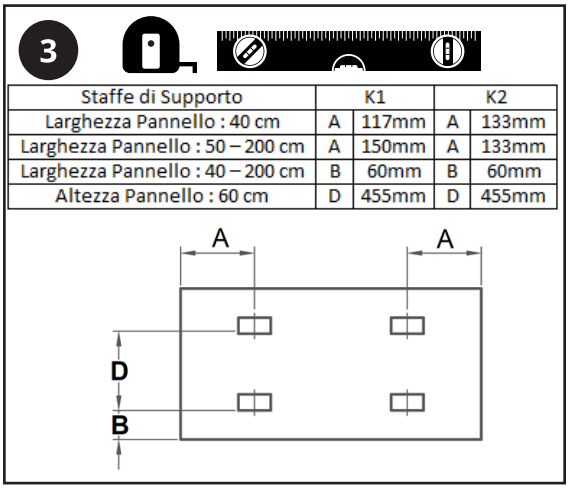

Staffe di Supporto	K1		K2	
Larghezza Pannello : 40 cm	A	117mm	A	133mm
Larghezza Pannello : 50 – 200 cm	A	150mm	A	133mm
Larghezza Pannello : 40 – 200 cm	B	60mm	B	60mm
Altezza Pannello : 60 cm	D	455mm	D	455mm

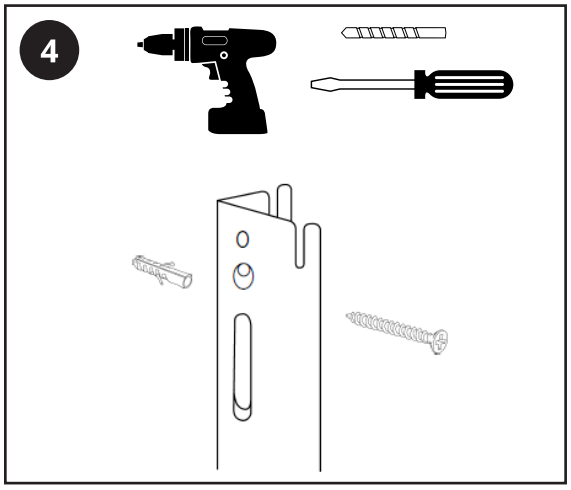

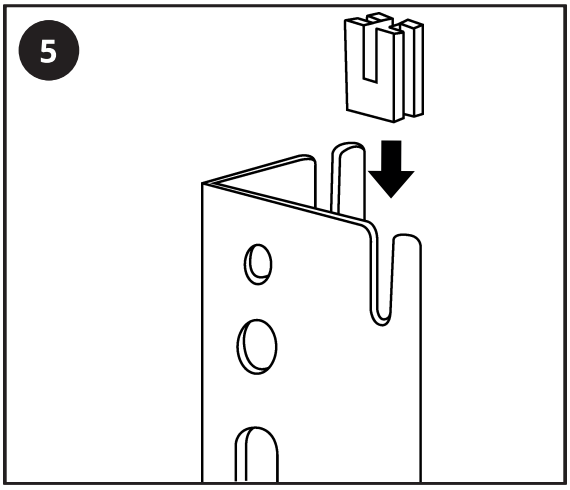

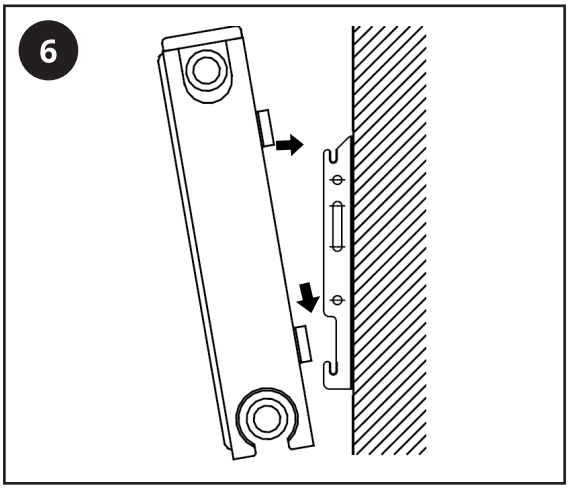

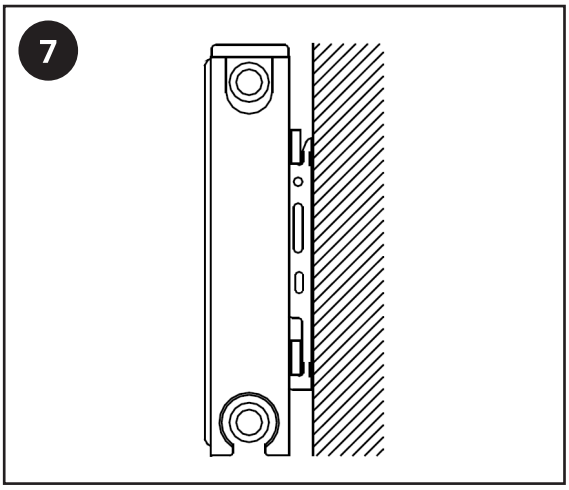

Manutenzione

Pulisci eventuali segni con un panno morbido e asciutto, per le macchie ostinate pulire con acqua e sapone neutro e lucidare con un panno morbido. NON utilizzare detergenti abrasivi o acidi, se non sei sicuro, ti preghiamo di contattarci prima.

Garanzia

• Per conoscere la garanzia specifica per questo prodotto fare riferimento al sito web.

• La garanzia decorre dalla data di acquisto.

• La garanzia si applica solo a problemi relativi alla produzione, non si applica a problemi che risultano essere il risultato di una cattiva installazione.

• I costi di manodopera per l'installazione del prodotto non sono coperti da questa garanzia.

Riciclaggio e Smaltimento

Riciclare l'imballaggio in conformità con le normative del governo locale sulla gestione dei rifiuti e seguire gli stessi consigli alla fine del ciclo di vita del prodotto.

Prodotto - Acciaio

Confezione - Cartone e plastica.

Contatti

Unit 1 & 2 Dawson Ct

Burnley

Lancashire

BB11 5UB