Hudson Reed

Staffe di Fissaggio Orizzontali

Guida di Installazione

Contenuti

Informazioni di Sicurezza **Pag - 2**

Strumenti Richiesti **Pag - 2**

Parti Fornite **Pag - 2**

Installazione **- Pag 3/4**

Informazioni di Garanzia **Pag - 4**

Riciclaggio e Smaltimento **Pag - 4**

Contattaci **Pag - 4**

DOC/IM/011/017

Informazioni di Sicurezza

Si prega di leggere attentamente...

✔ Prima dell'installazione controlla il prodotto per eventuali difetti.

✘ NON provare a modificare questo prodotto per nessuna ragione.

✔ Se non sei sicuro come installare il prodotto si prega di consultare un installatore qualificato o contattaci.

Installazione

Strumenti richiesti per l'installazione:

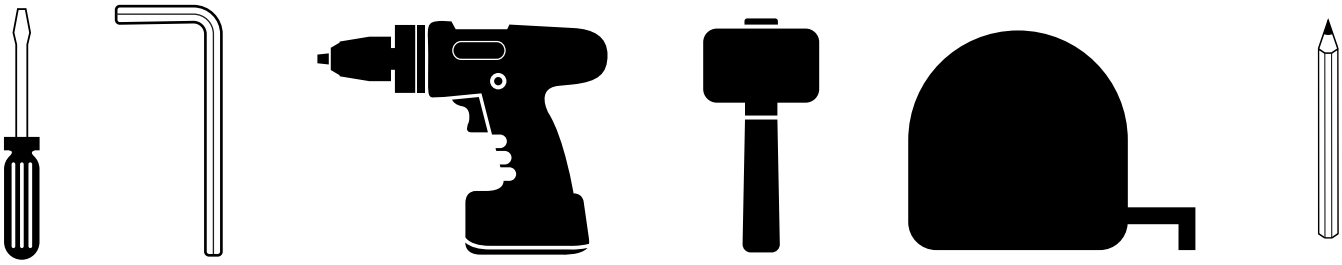

Parti Fornite

3-4 x Staffe Orizzontali (il numero dipende dal modello).

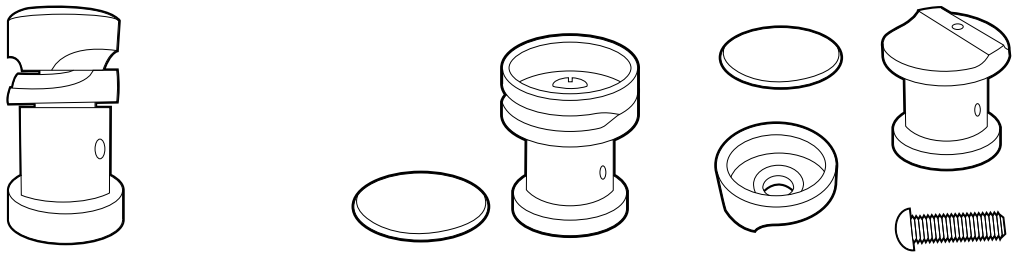

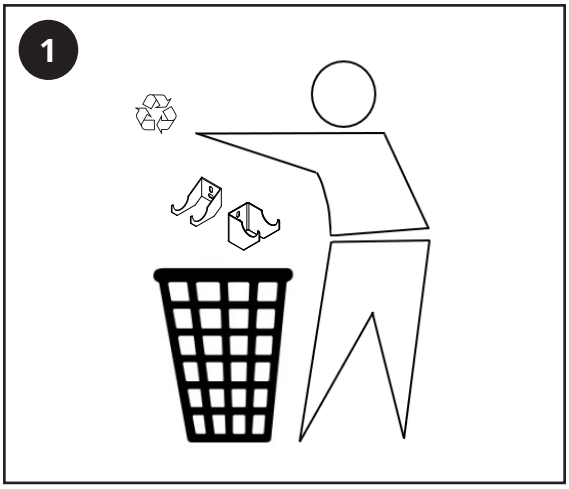
1

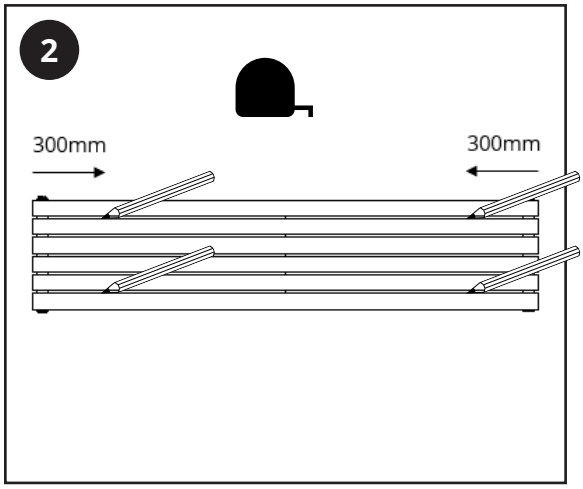
2
300mm
300mm

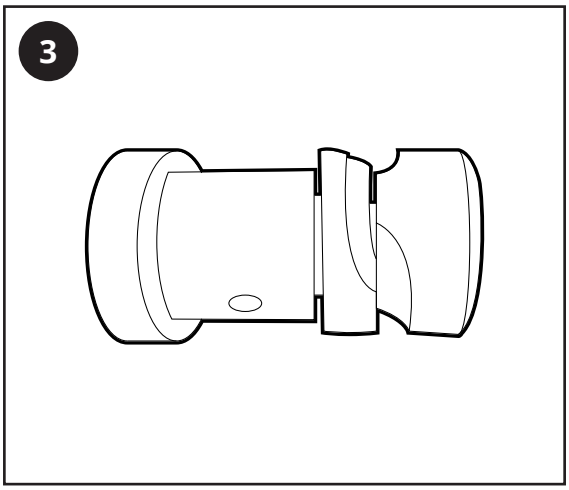
3

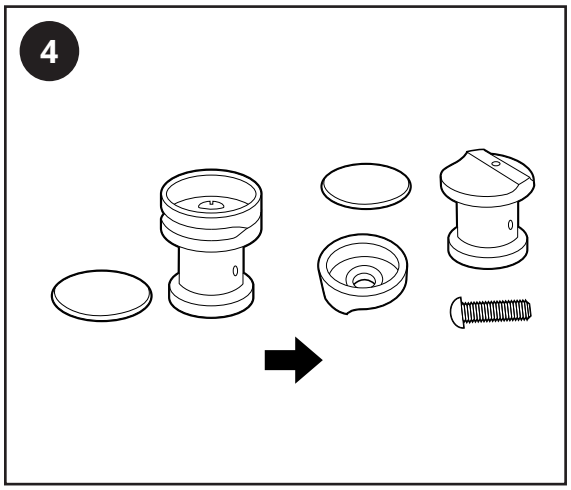
4

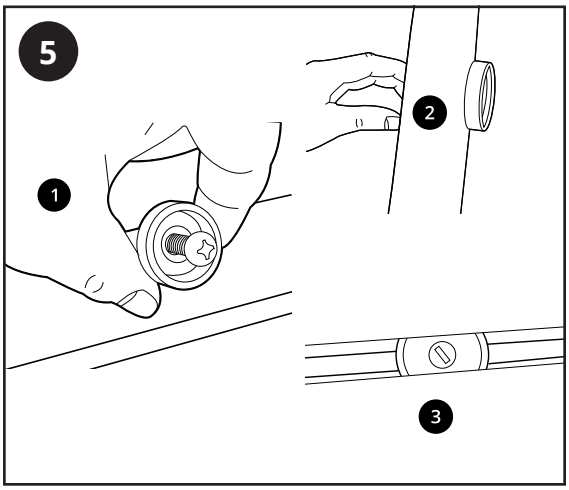
5
1
2
3

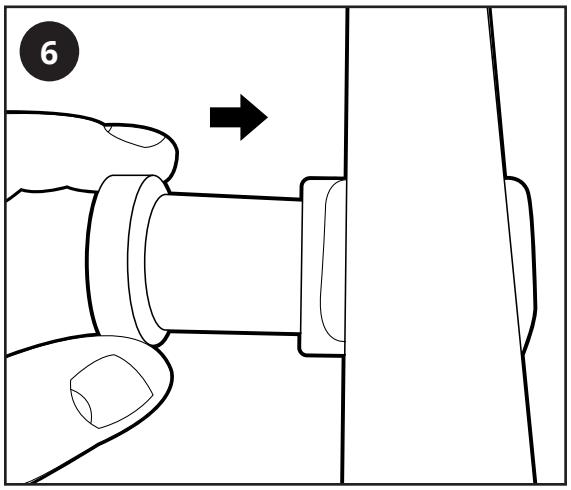
6

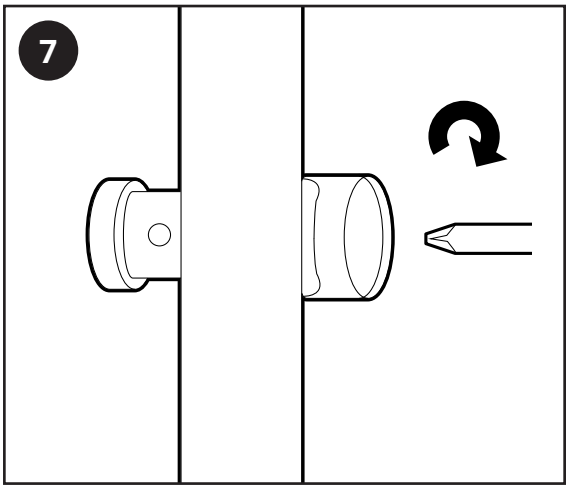
7

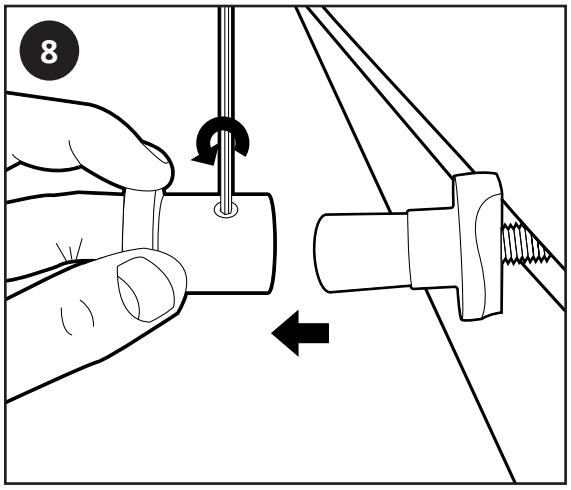
8

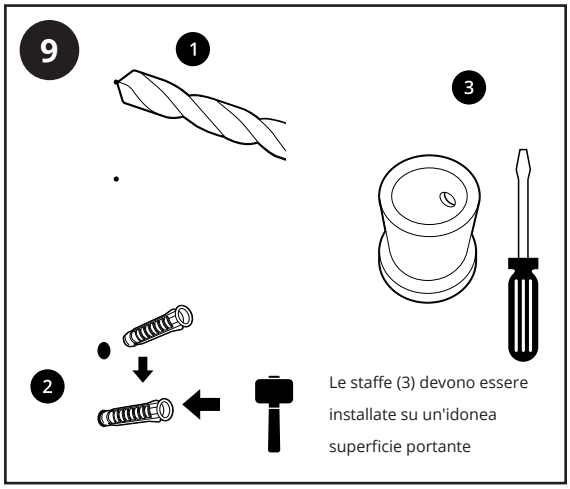

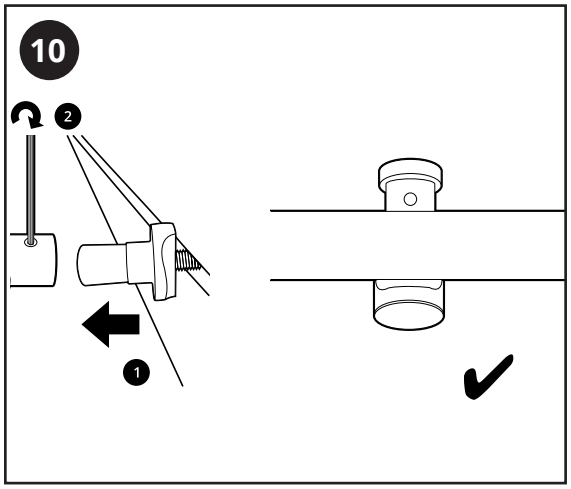

Informazioni di Garanzia

- Questo prodotto è coperto da 2 anni di garanzia.
- La garanzia parte dalla data di acquisto.
- La garanzia copre i difetti causati da problemi relativi alla produzione, non si applica ai problemi che risultano essere il risultato di una cattiva installazione.
- I costi di manodopera per l'installazione del prodotto non sono coperti da questa garanzia.

Cura

Pulire eventuali segni con un panno morbido e asciutto, per macchie ostinate pulire con acqua e sapone neutro e lucidare con un panno morbido. NON utilizzare detergenti abrasivi o acidi, se non sei sicuro, ti preghiamo di contattarci prima.

Riciclaggio & Smaltimento

Riciclare/smaltire questo prodotto in conformità con le linee guida del governo locale/governativo.

Contattaci

MILANO LTD

Unit 1&2

Burnley

BB11 5UG