Hudson Reed

Lavabo a Consolle Tradizionale

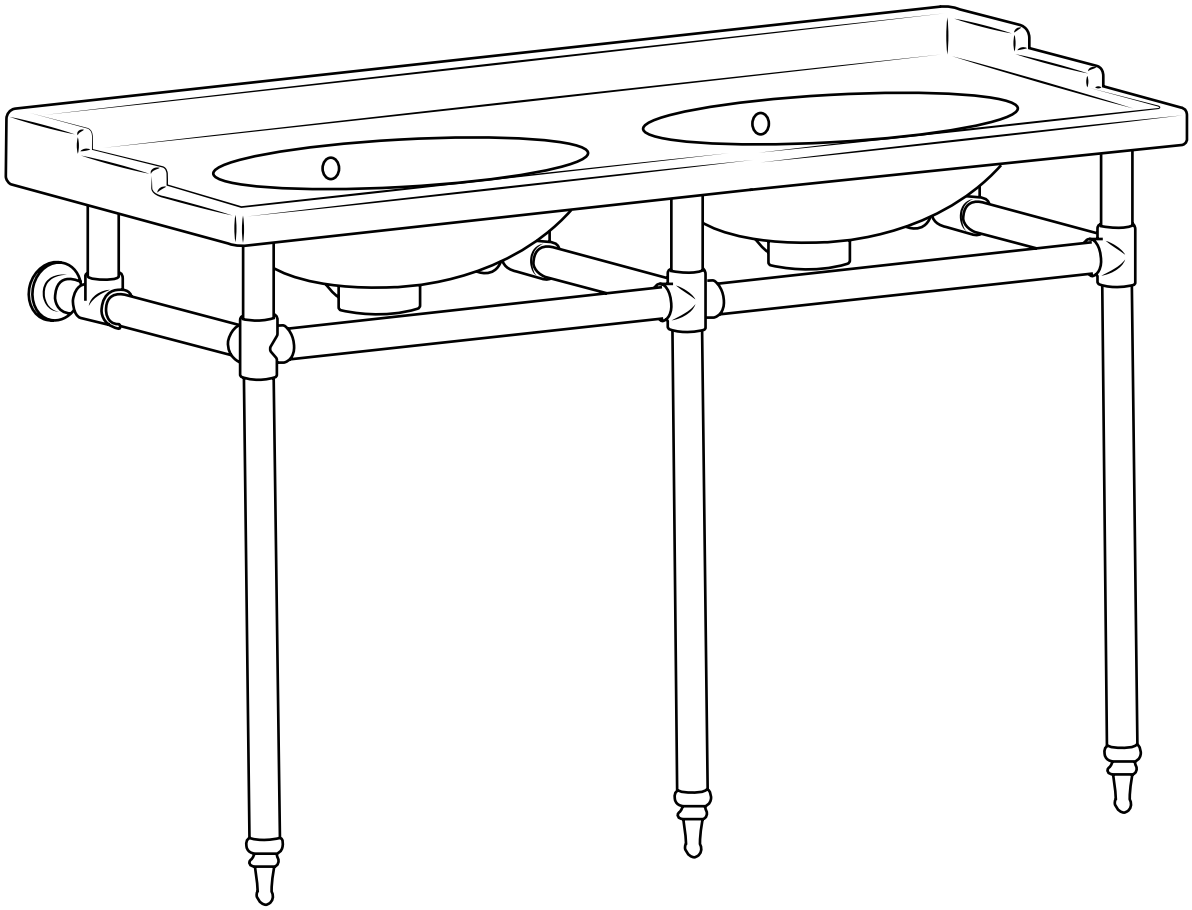

Guida d'installazione

ⓘ Lo stile può variare

Strumenti richiesti per l'installazione:

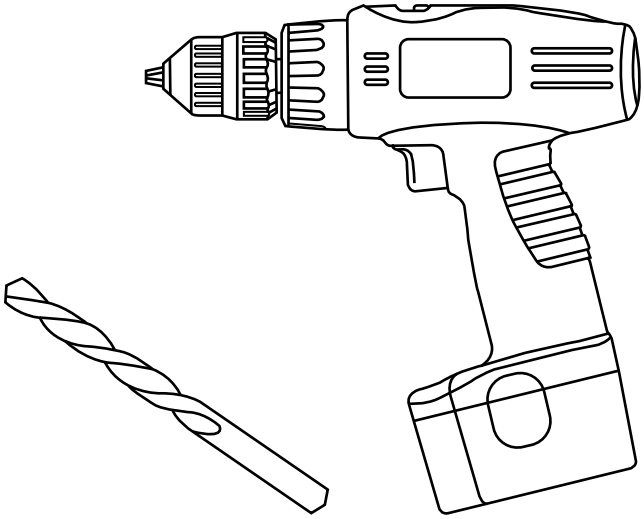

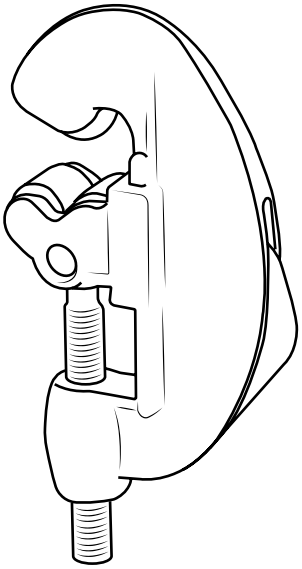

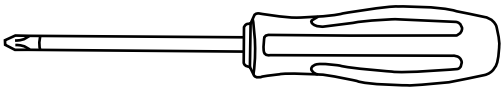

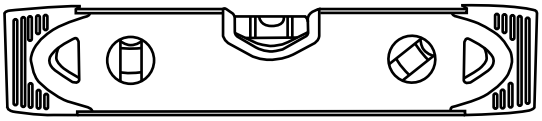

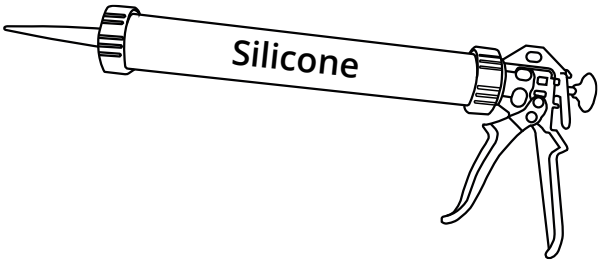

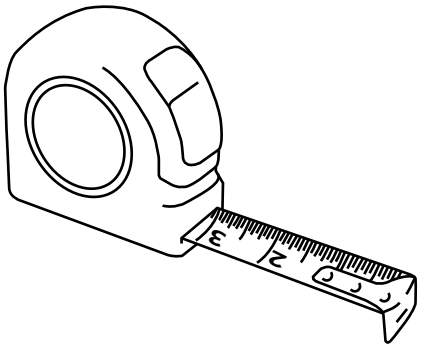

Parti incluse:

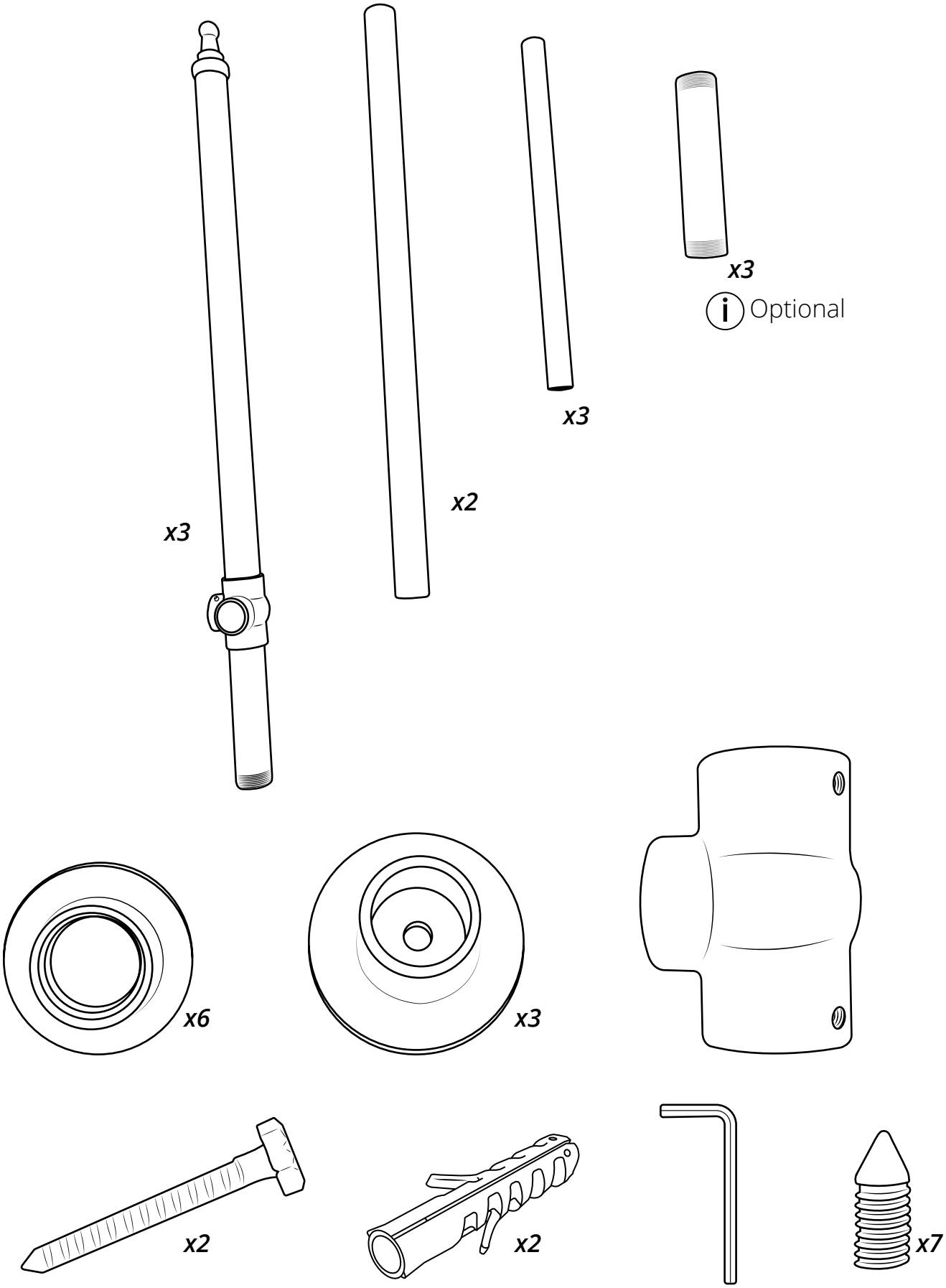

1

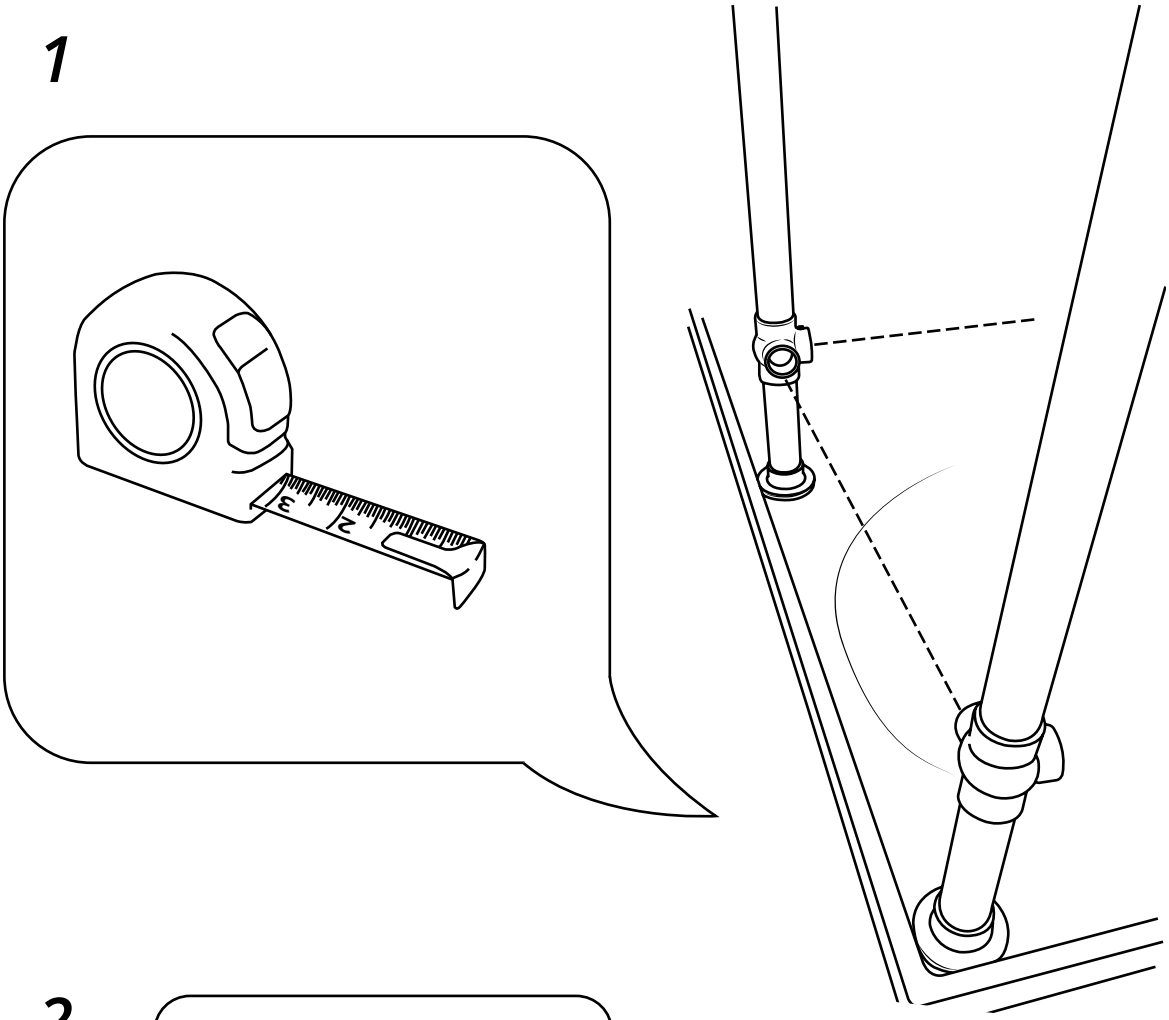

2

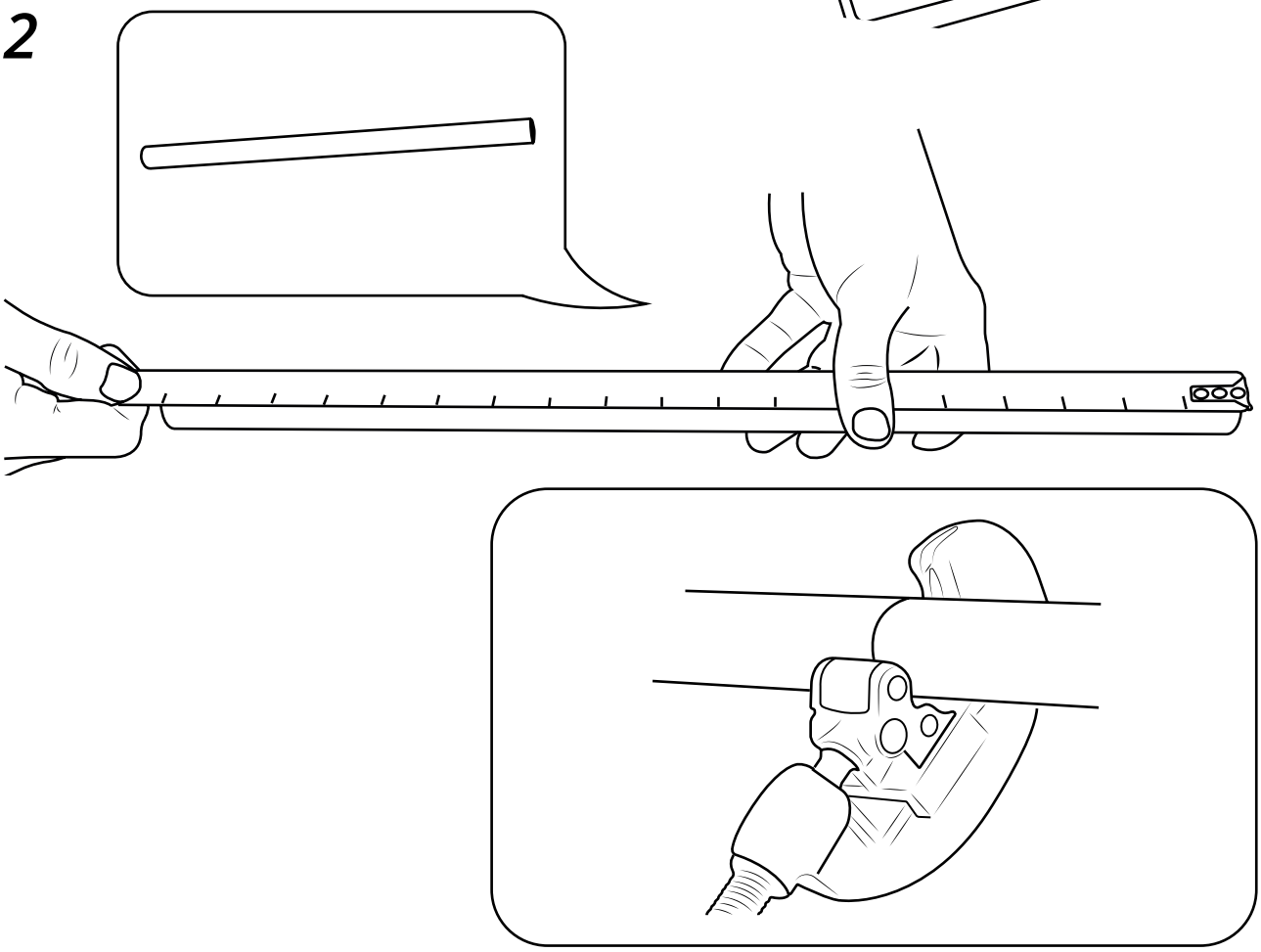

3

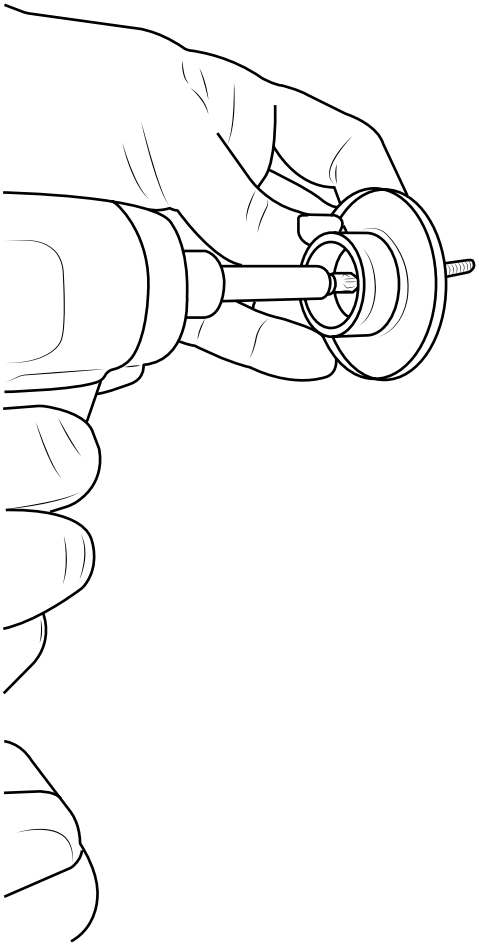

4

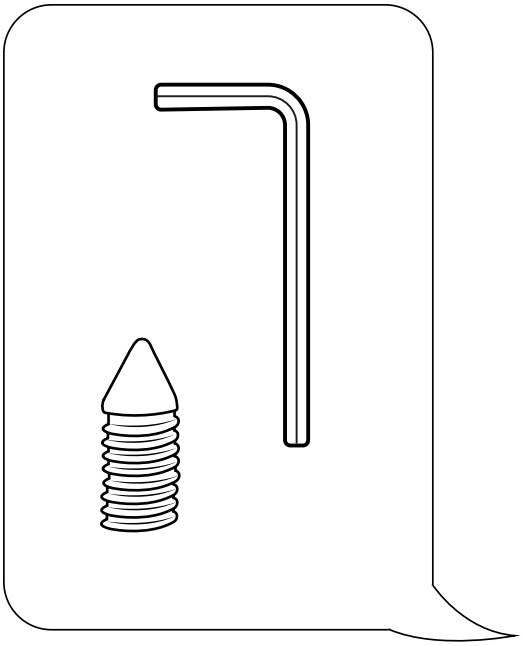

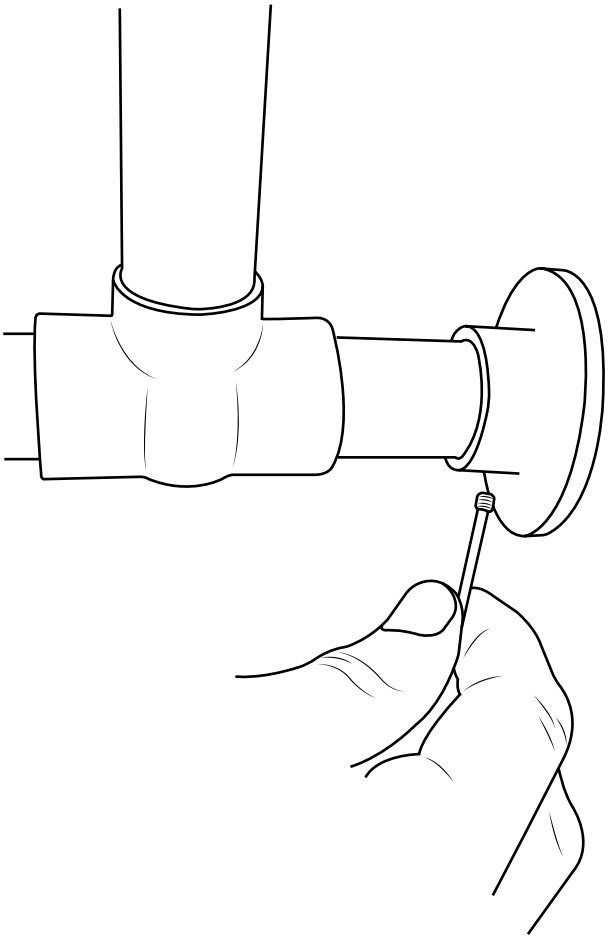

5

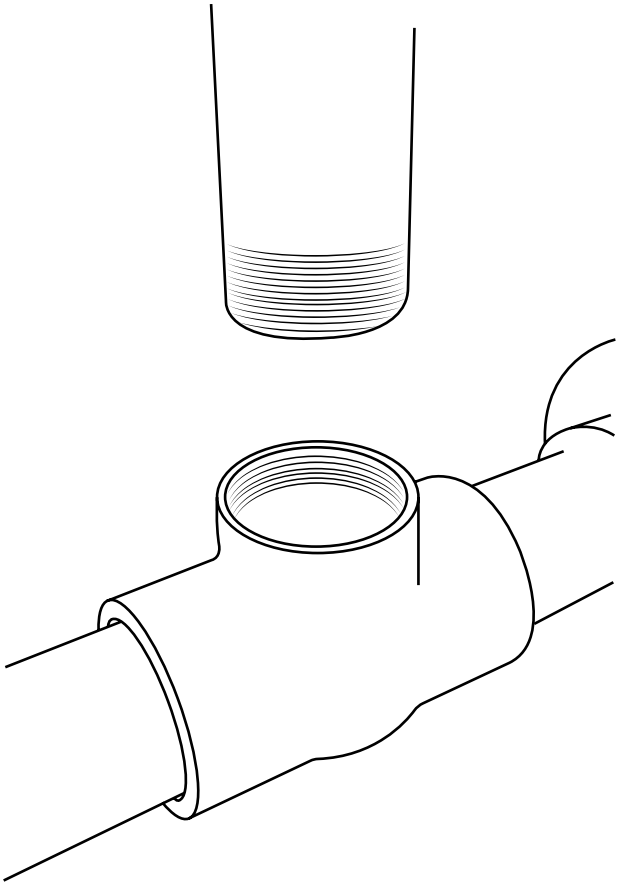

6

7

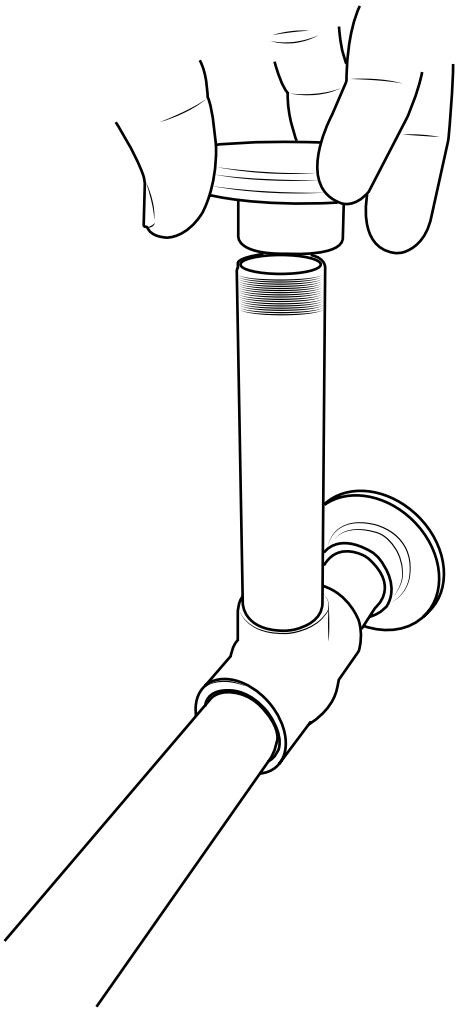

ⓘ Optional

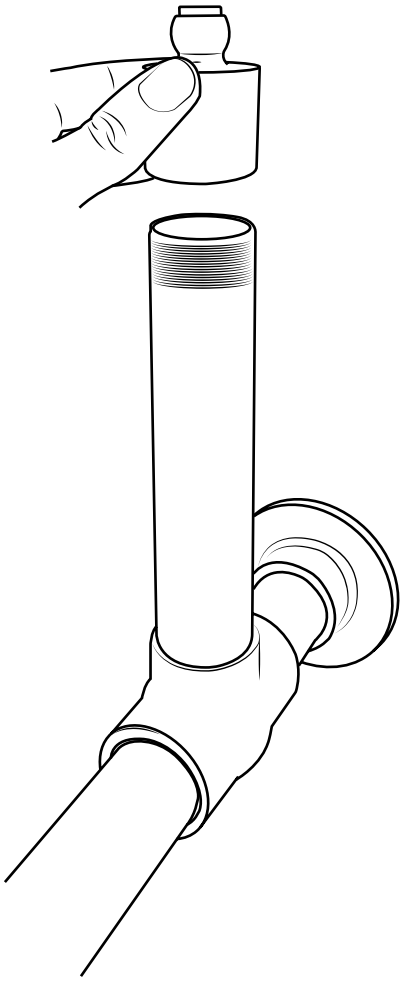

ⓘ Optional

8

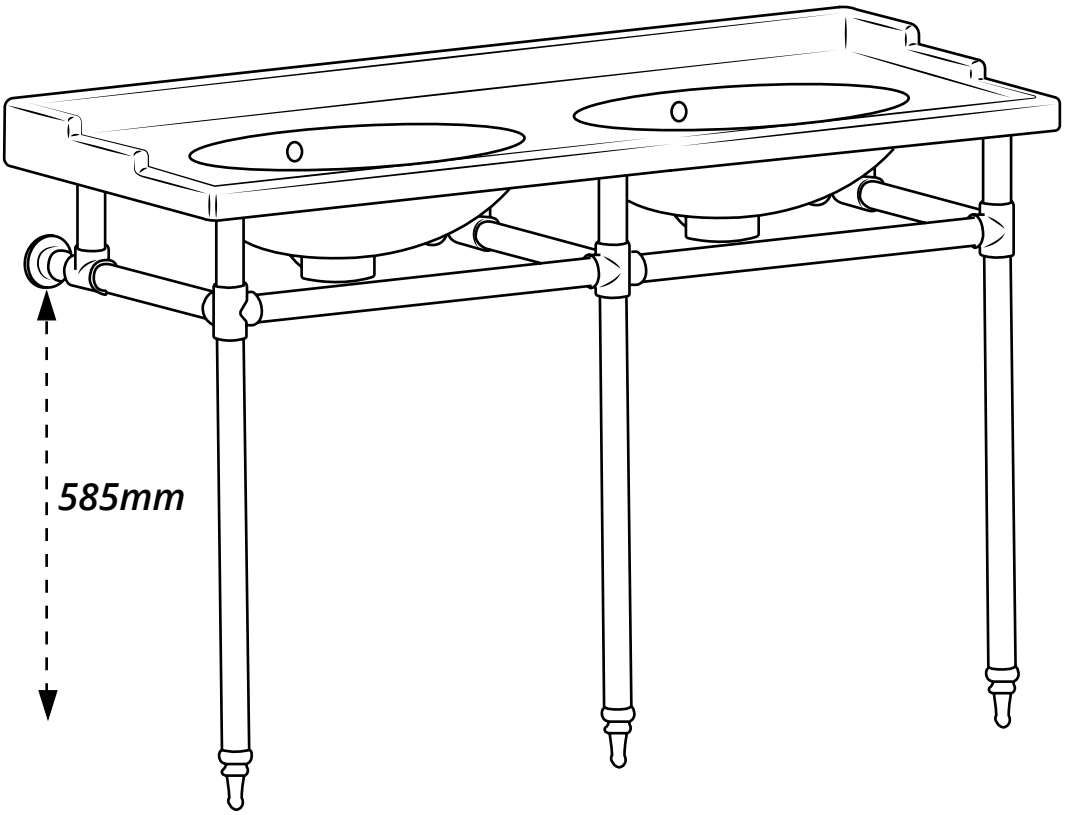

9

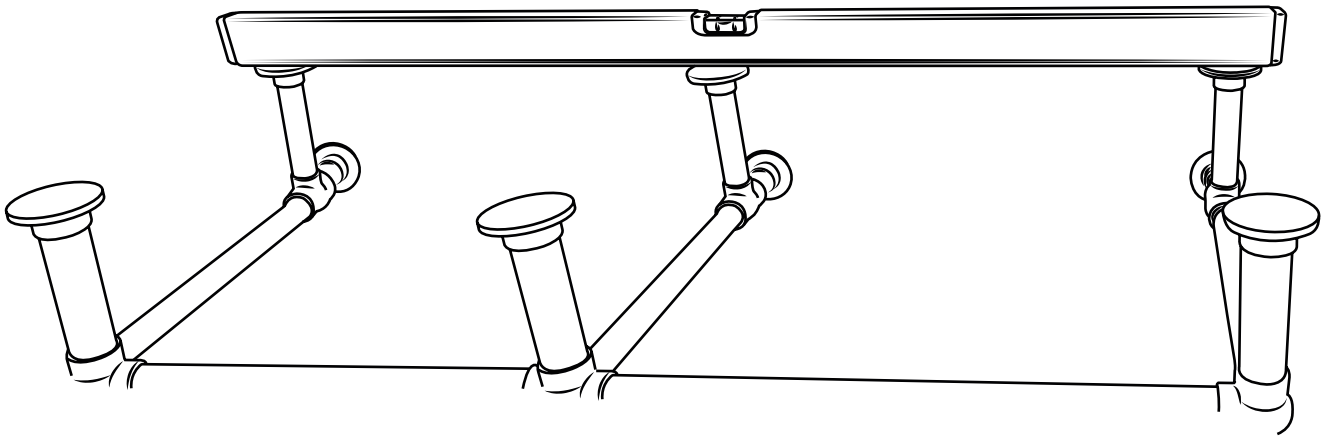

10

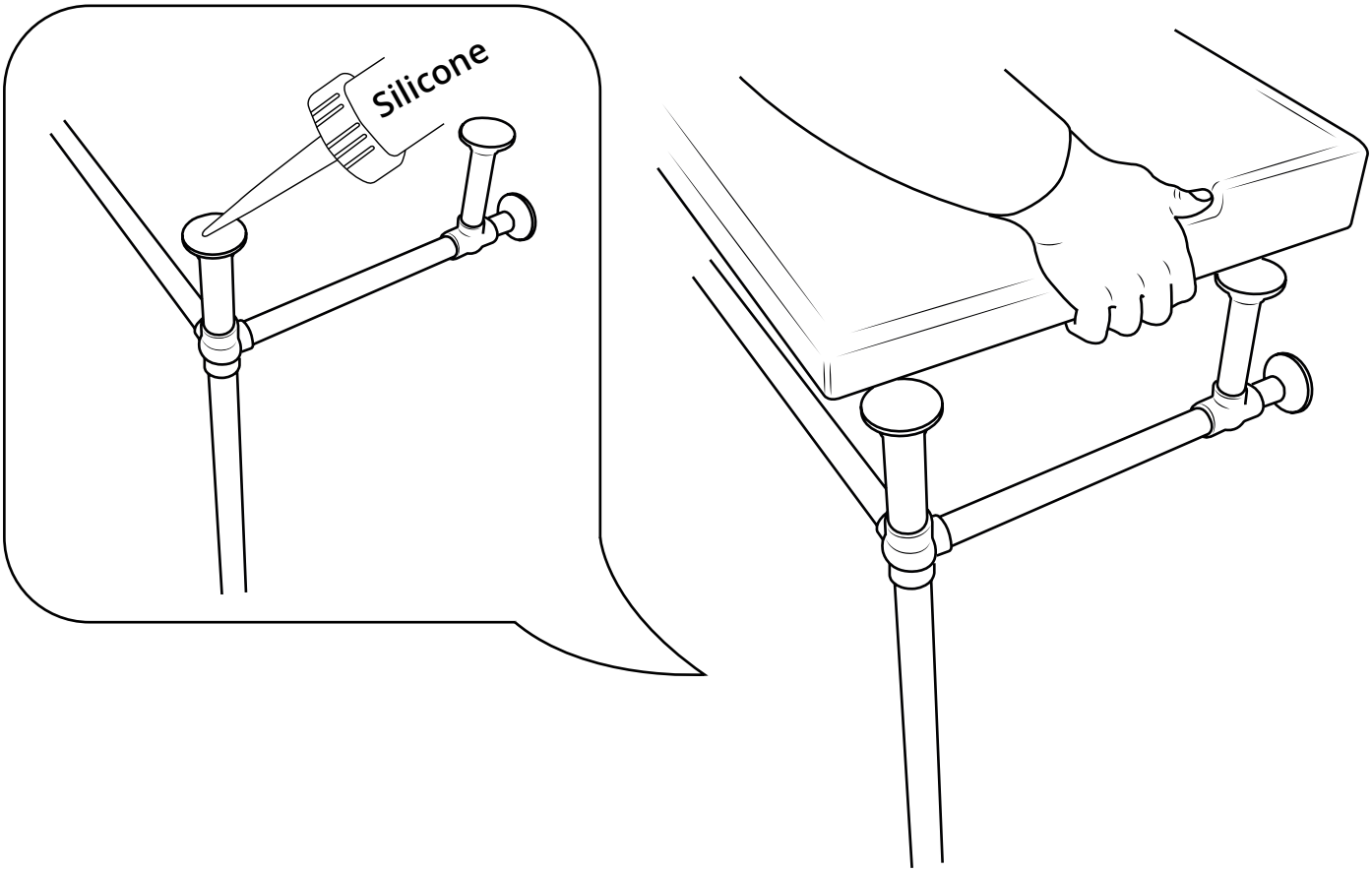
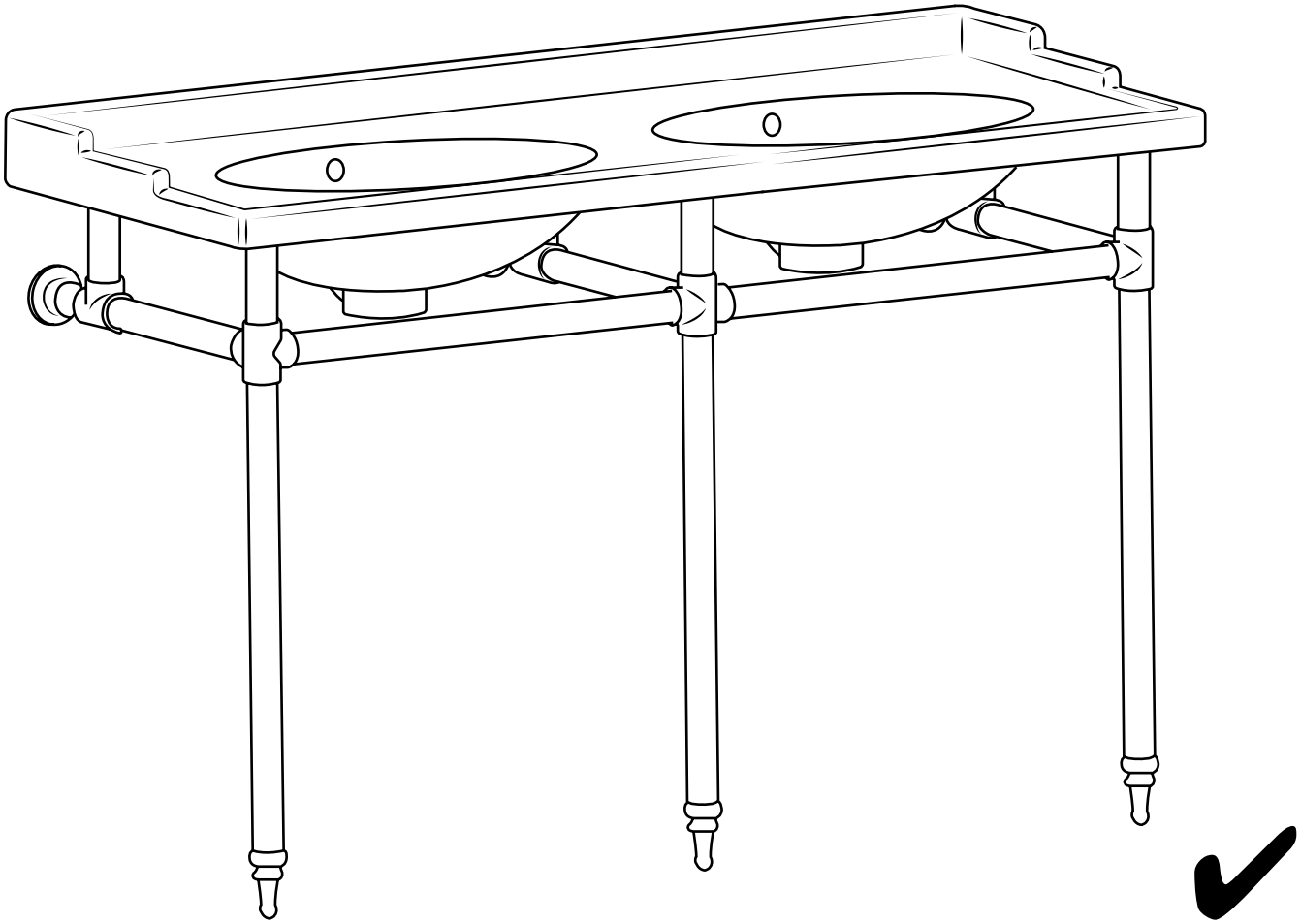
11