Hudson Reed

Mensola per Lavabo da Appoggio

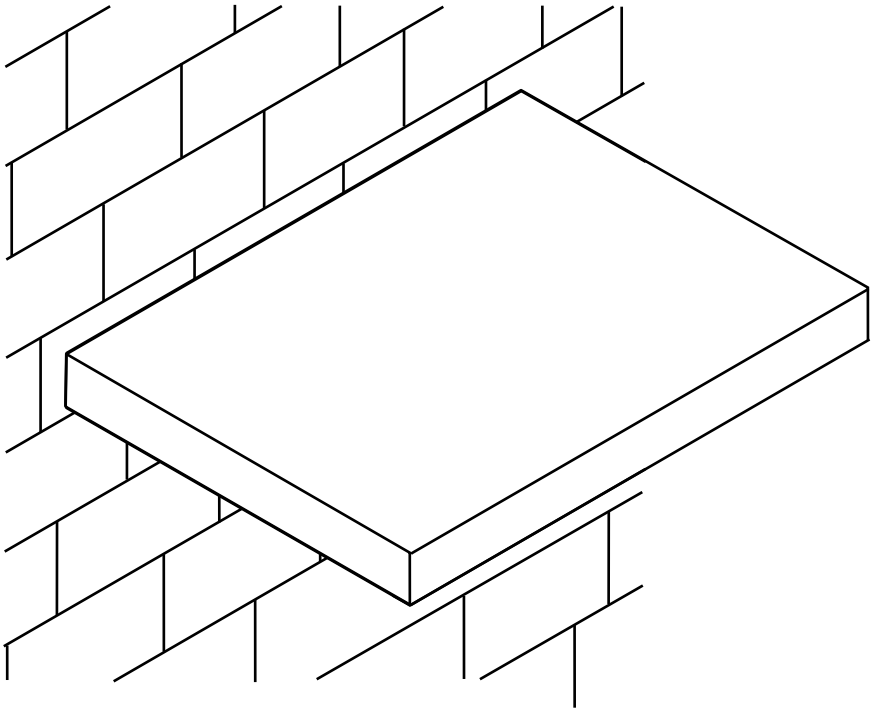

Guida di Installazione

ⓘ Lo stile può variare

Strumenti richiesti per l'installazione:

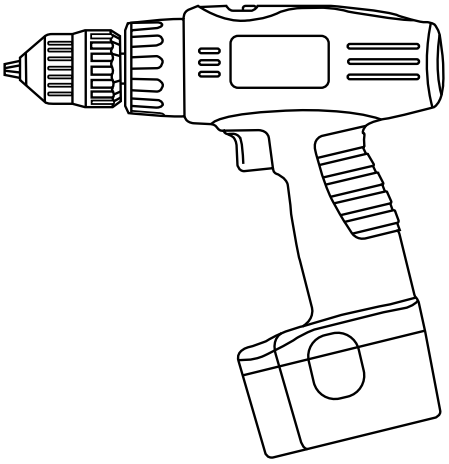

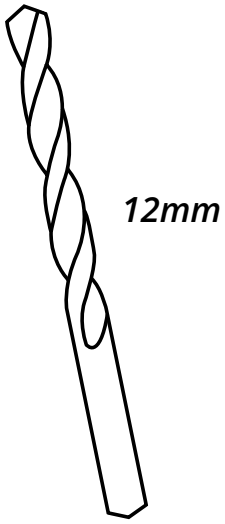

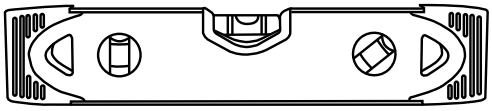

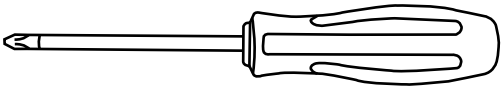

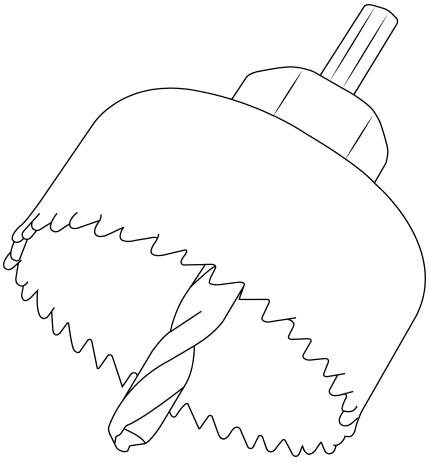

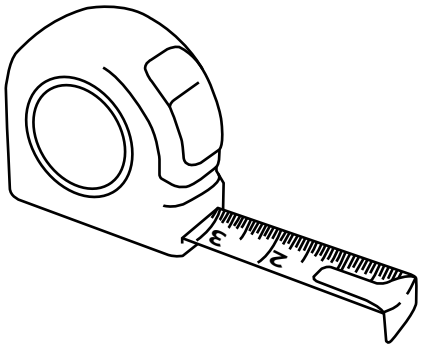

Parti incluse:

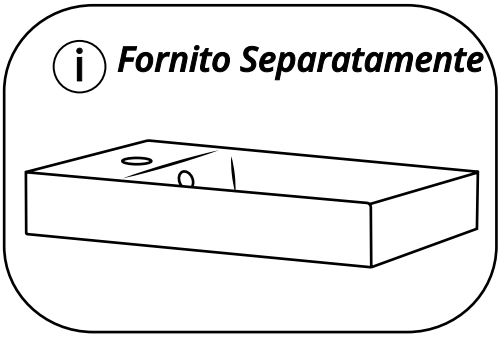

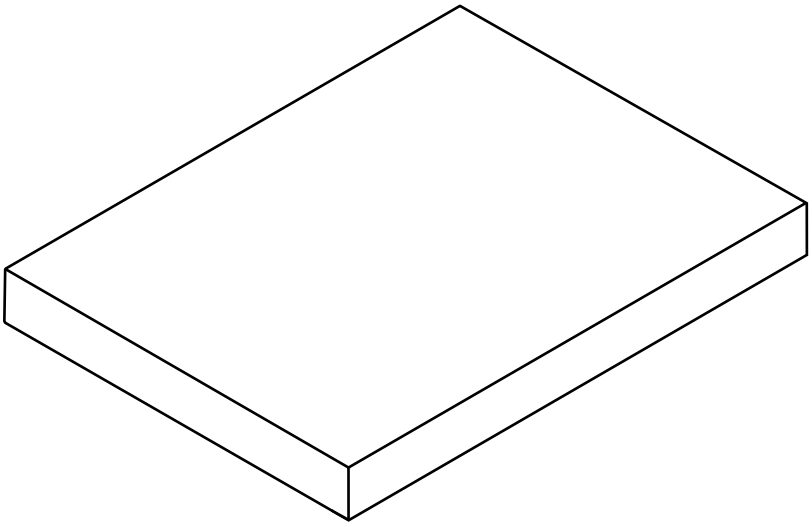

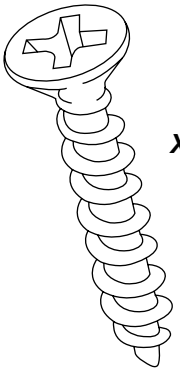

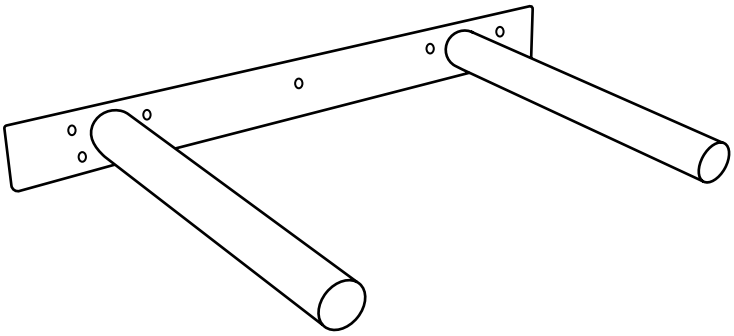

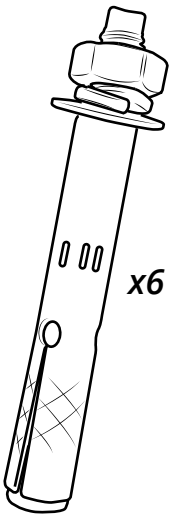

1

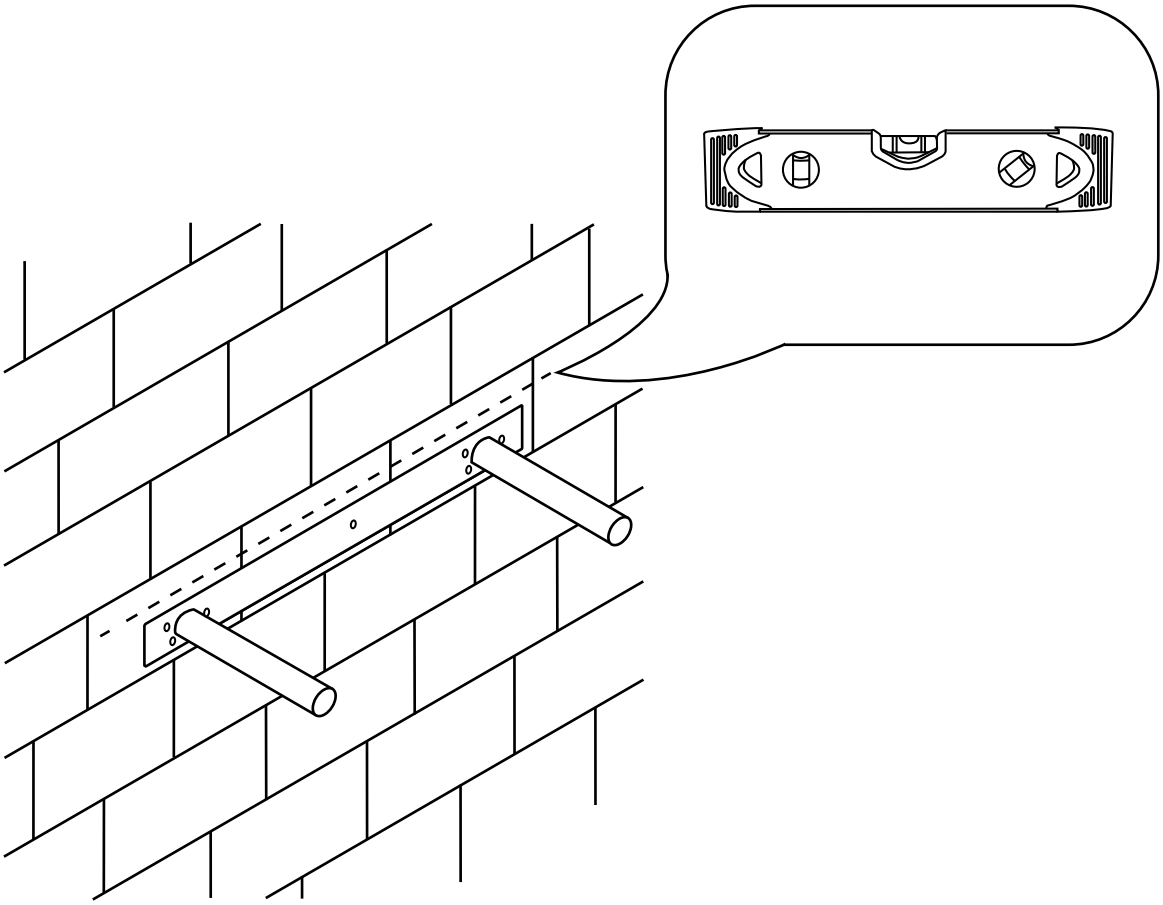

2

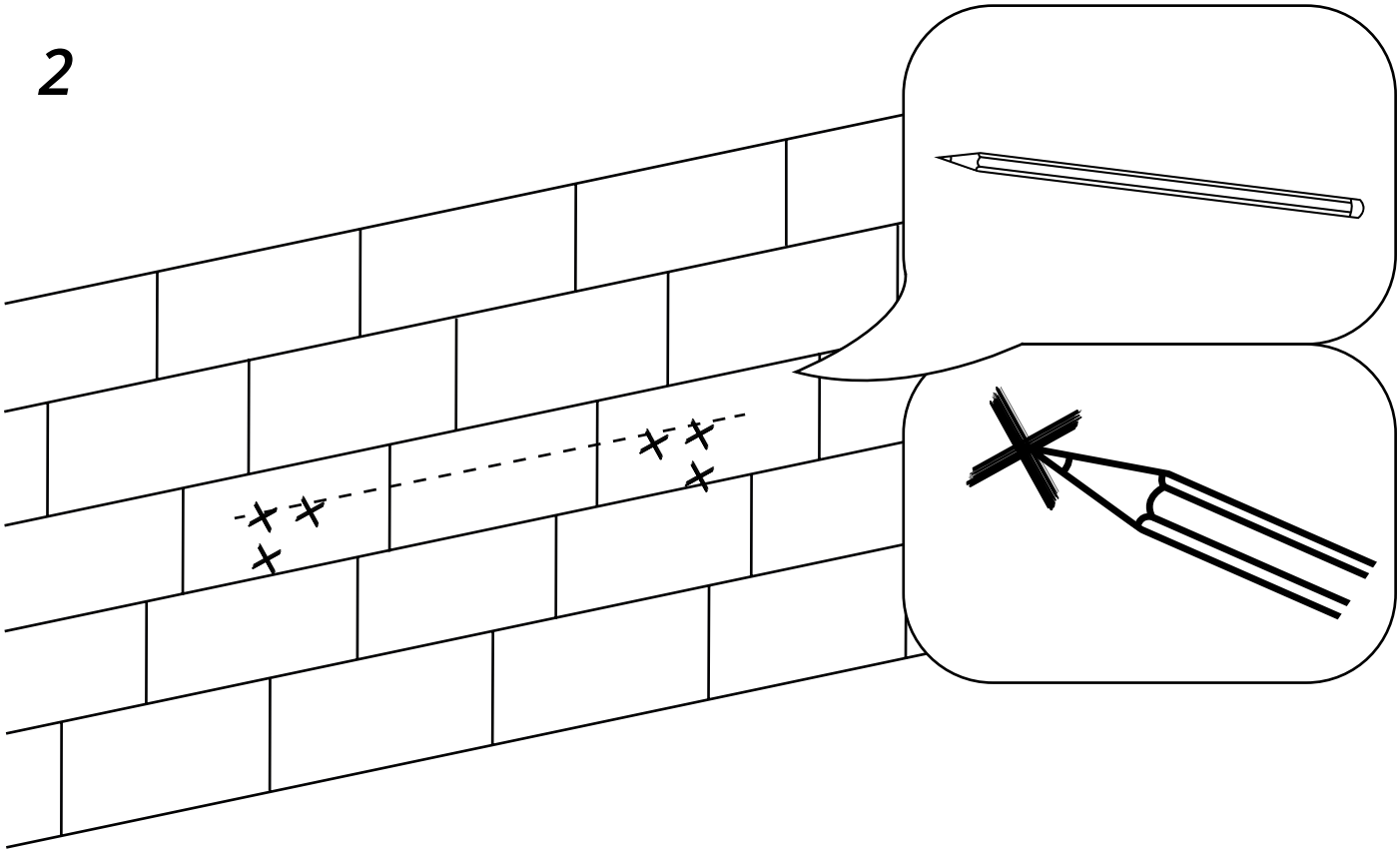

3

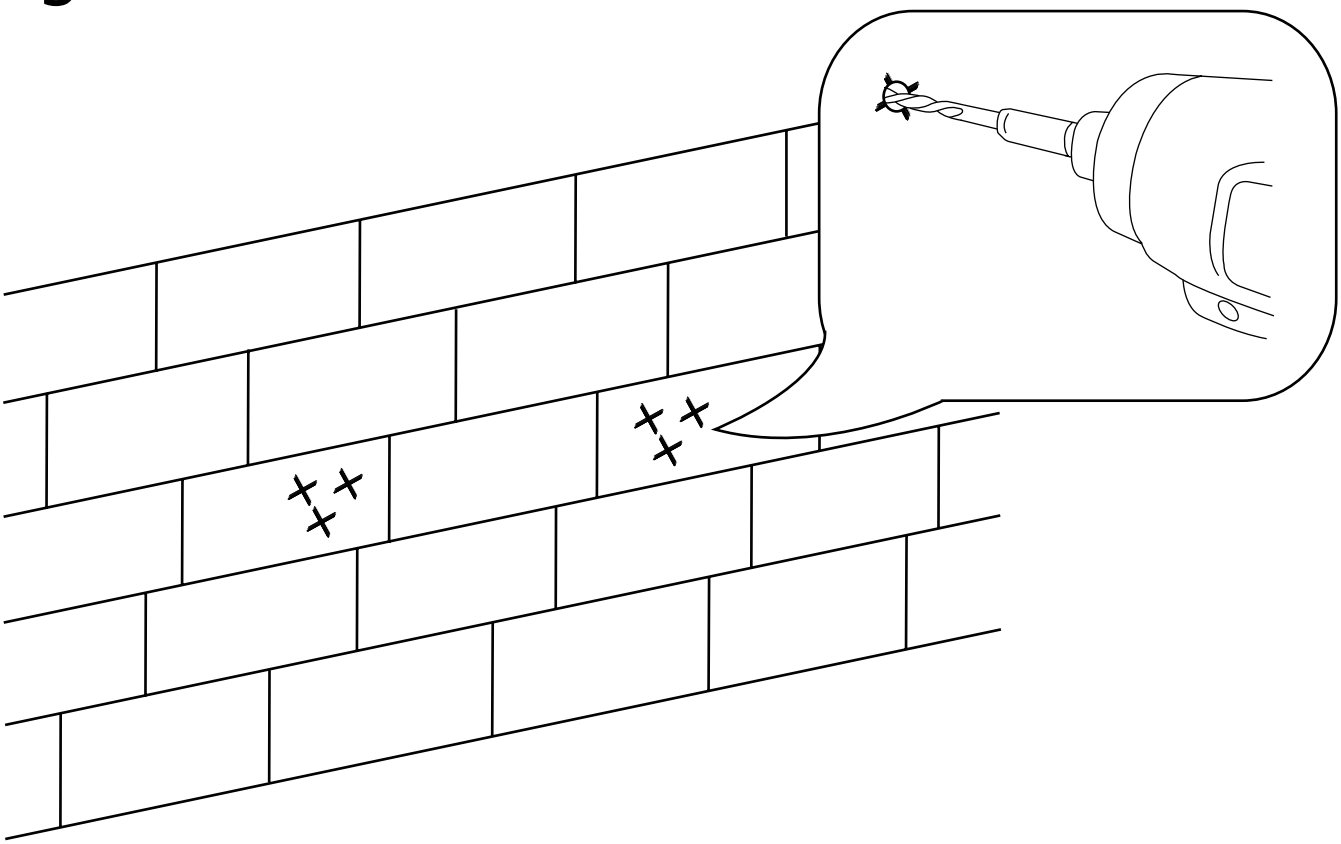

4

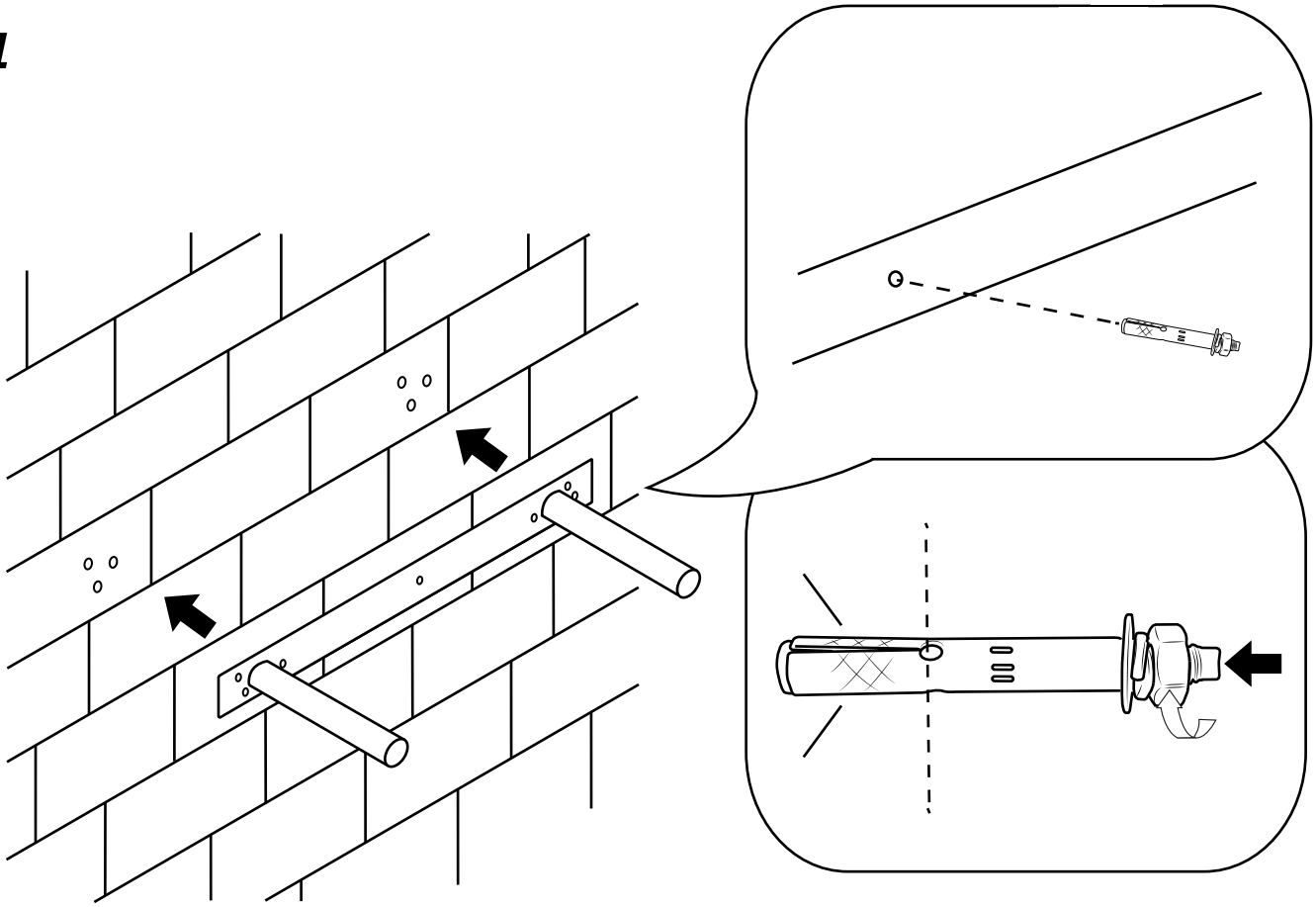

5

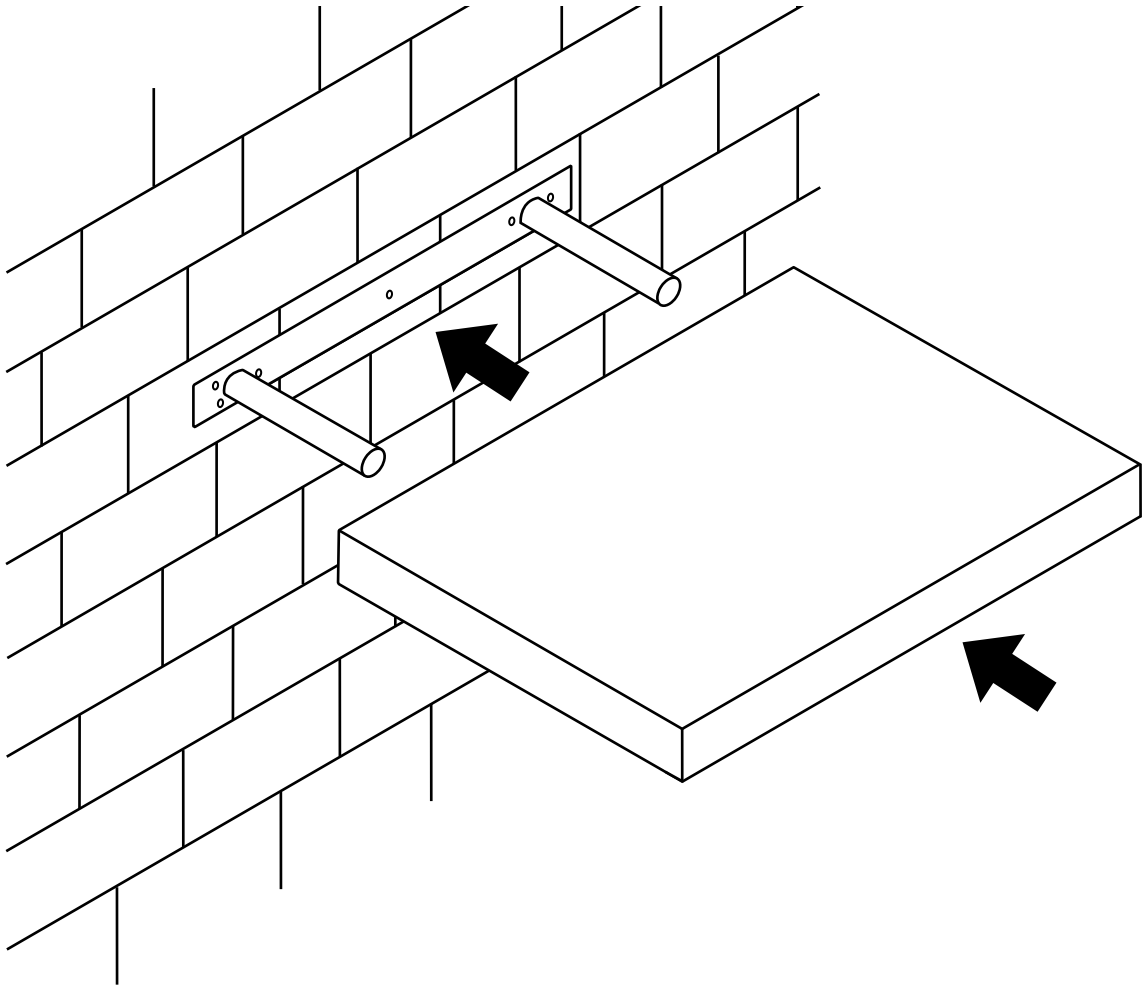

6

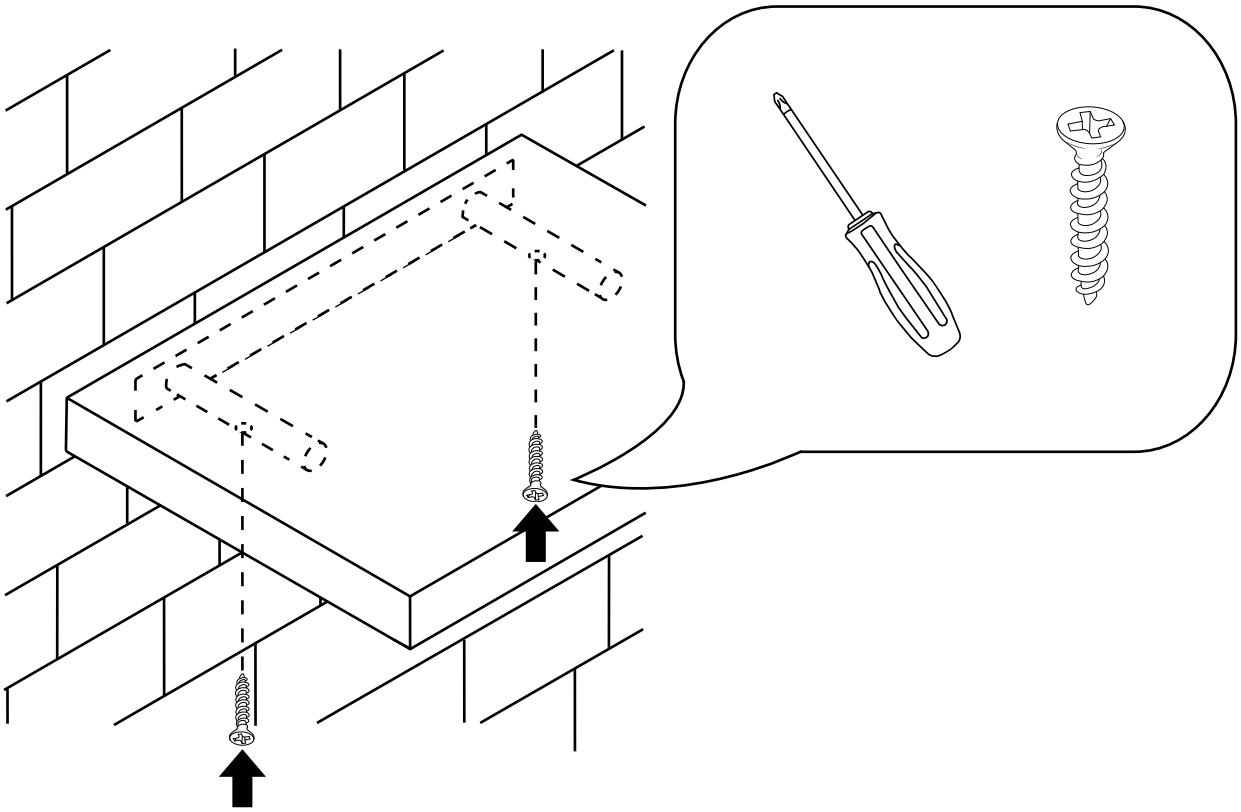

7

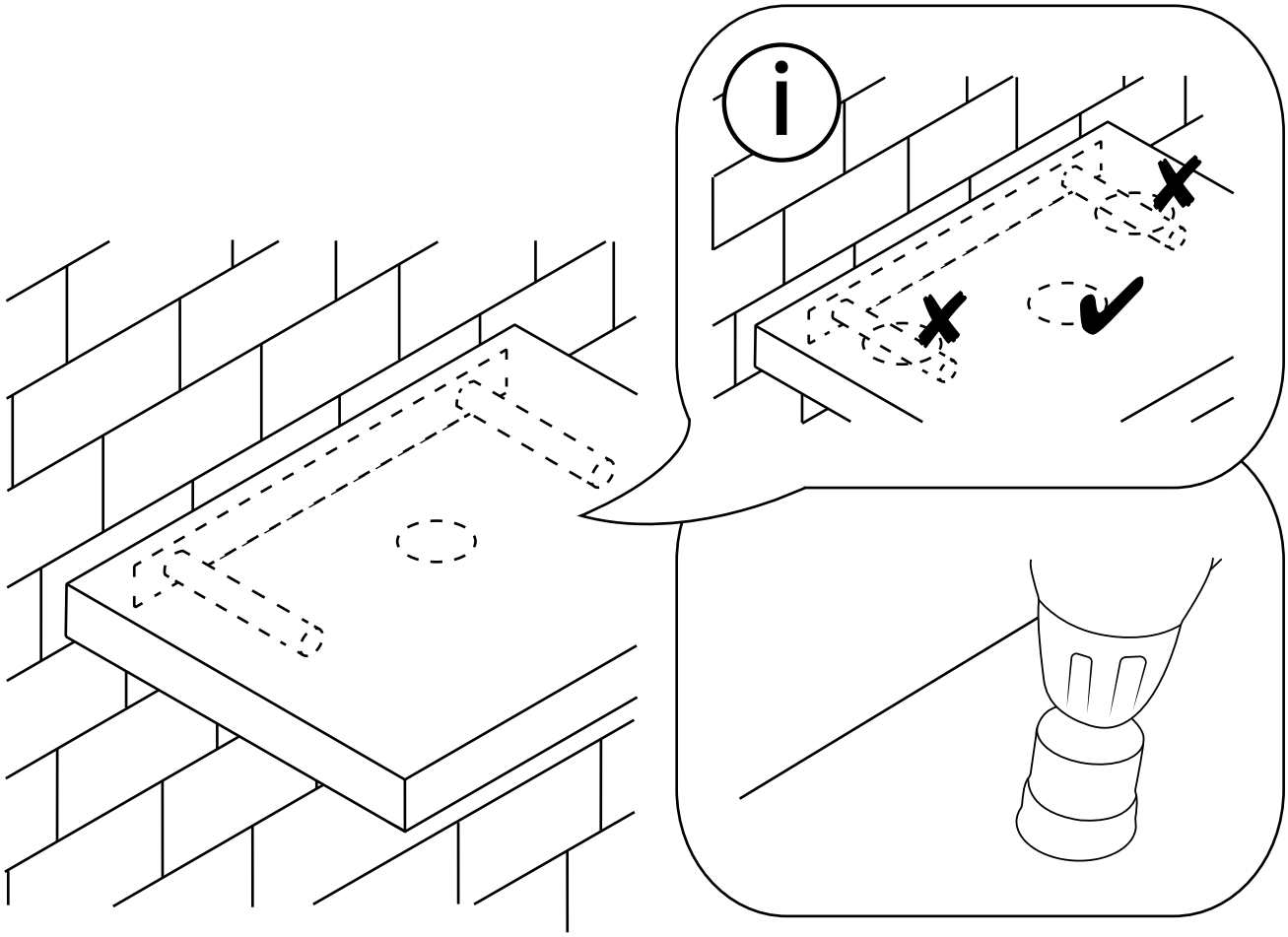

Se hai bisogno di ulteriori informazioni o hai qualche problema con questo prodotto visita il sito web.