Hudson Reed

Radiatore Scaldasalviette Tradizionale Contessa

Guida di installazione

Contenuti

Informazioni sul Prodotto **Pag - 2**

Informazioni di Sicurezza **Pag - 3**

Installazione **Pag - 3/4**

Informazioni sulla Garanzia **Pag - 4**

Riciclaggio e Smaltimento **Pag - 4**

Contattaci **Pag - 4**

DOC/IM/060/017

Informazioni sul Prodotto

• Questo prodotto può essere utilizzato solo a** PN 1MPa (10g/cm², 10 Bar). **Dovrebbe essere riempito solo con acqua e ad una temperatura inferiore a 100° C. Vedere la tabella seguente per i requisiti di installazione.

• Se la temperatura eccede** 48 ºC **, si prega di segnalare con un avviso vicino l'apparato che il prodotto può provocare incidenti e bruciature.

• Questo prodotto è utilizzabile solo per l'uso con sistemi di riscaldamento centralizzati comprese le caldaie combinate.

Per assicurarti di poter goderti il tuo radiatore il più a lungo possibile, è essenziale **SCIACQUARE IL TUO IMPIANTO DI RISCALDAMENTO CON UN PULITORE PER RISCALDAMENTO CENTRALE**, questo eliminerà tutti i rifiuti dal sistema. Dopo la pulizia dell'impianto è necessario **PROTEGGERE L'IMPIANTO CON UN INIBITORE DEL RISCALDAMENTO CENTRALE**. Questi due semplici passaggi aumenteranno notevolmente l'efficienza e la durata del tuo sistema di riscaldamento centralizzato. Il mancato completamento di questi passaggi aumenta la possibilità di perdite e invaliderà anche la garanzia sul radiatore.

Altre Informazioni

Suggerimenti per l'installazione della valvola:

Assicurarsi che le valvole del radiatore siano montate secondo lo schema seguente, assicurandosi che un punto di spurgo rimanga sempre nella parte superiore dell'unità.

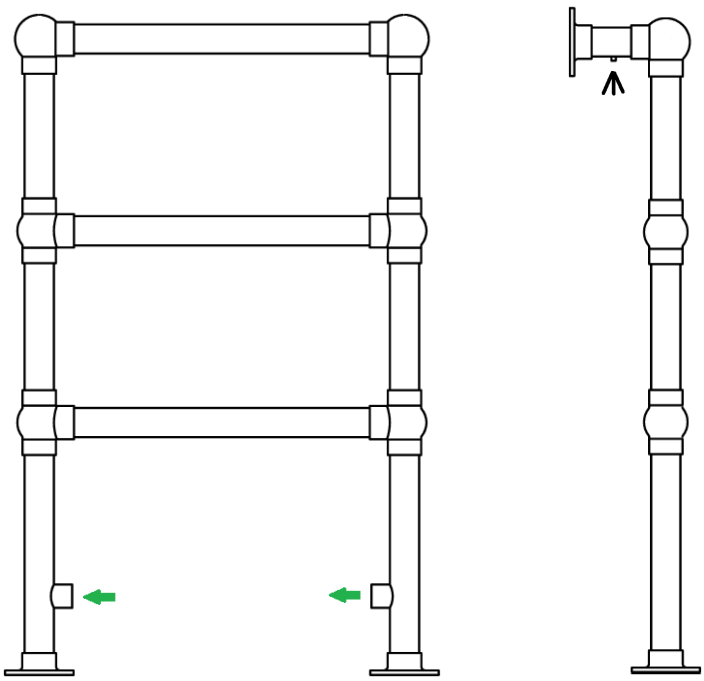

= Valvola di Spurgo

= Valvola

Per ulteriori informazioni sull'installazione delle valvole per radiatori, consultare le istruzioni fornite con esse.

Informazioni di Sicurezza

Leggere attentamente:

Questo prodotto è adatto solo per l'uso su sistemi di riscaldamento centralizzati indiretti o sigillati inc. caldaie combinate.

Non gettare la confezione finché non si è sicuri di avere tutte le parti incluse.

Questo radiatore deve essere installato da un idraulico qualificato o altra persona competente.

Ispezionare la finitura del prodotto per segni di danni prima dell'installazione.

I fissaggi forniti sono solo per pareti in mattoni, se si installa su qualsiasi altra superficie, verificare che sosterrà in sicurezza il prodotto e acquistare fissaggi adeguati.

Installazione

Strumenti richiesti per l'installazione:

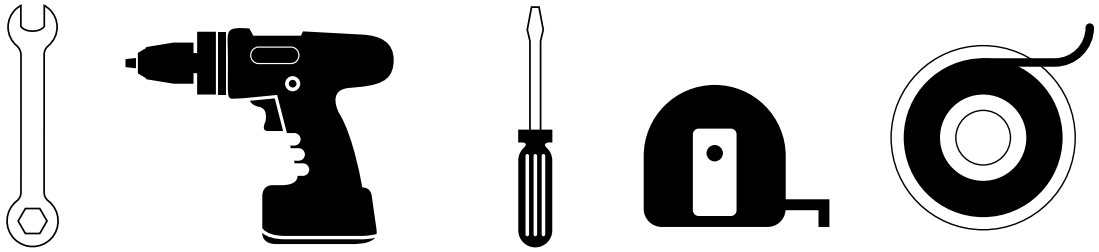

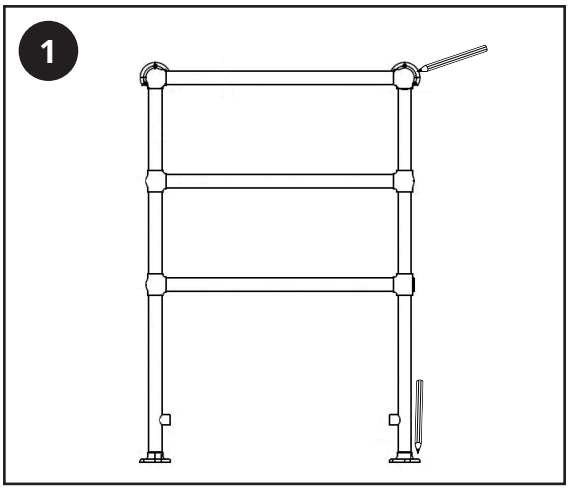

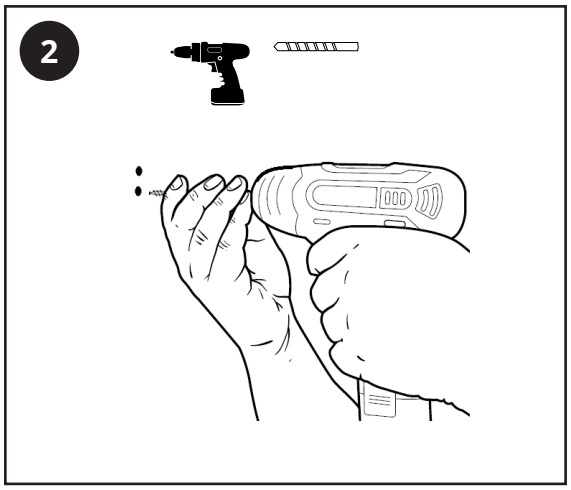

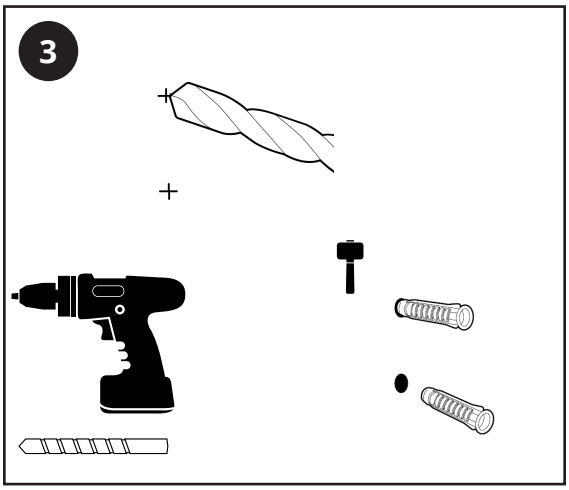

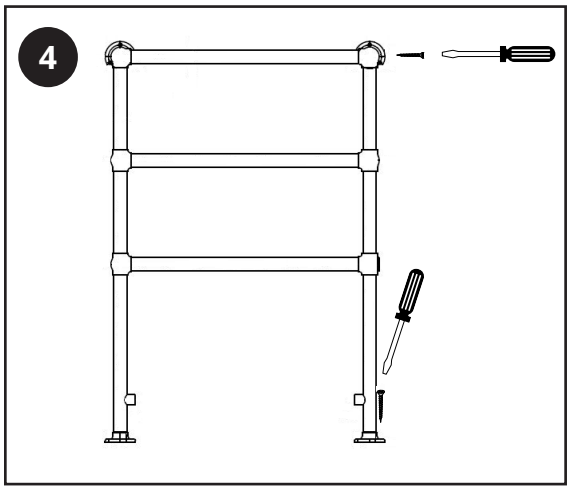

Manutenzione

Pulire eventuali segni con un panno morbido e asciutto, per macchie ostinate pulire con acqua leggermente saponata e lucidare con un panno morbido. NON utilizzare detergenti abrasivi o acidi, se non sei sicuro, contattaci prima.

Garanzia

• Per trovare la garanzia specifica per il prodotto, fare riferimento al sito Web.
• La garanzia decorre dalla data di acquisto.
• La garanzia copre i problemi causati da problemi relativi alla produzione, non si applica a problemi che risultano essere il risultato di una cattiva installazione.
• I costi di manodopera per l'installazione del prodotto non sono coperti e la garanzia non copre i danni conseguenti.

Riciclaggio e Smaltimento

Si prega di riciclare l'imballaggio in conformità con le normative locali sulla gestione dei rifiuti e seguire gli stessi consigli al fine vita del prodotto.
Prodotto - Acciaio.
imballaggio - Cartone, plastica, acciaio.

Contattaci

Hudson Reed
Unit 1&2 Dawson Ct
Burnley
BB11 5UG

EN 442 EURONORM