Hudson Reed

Rubinetteria Cucina

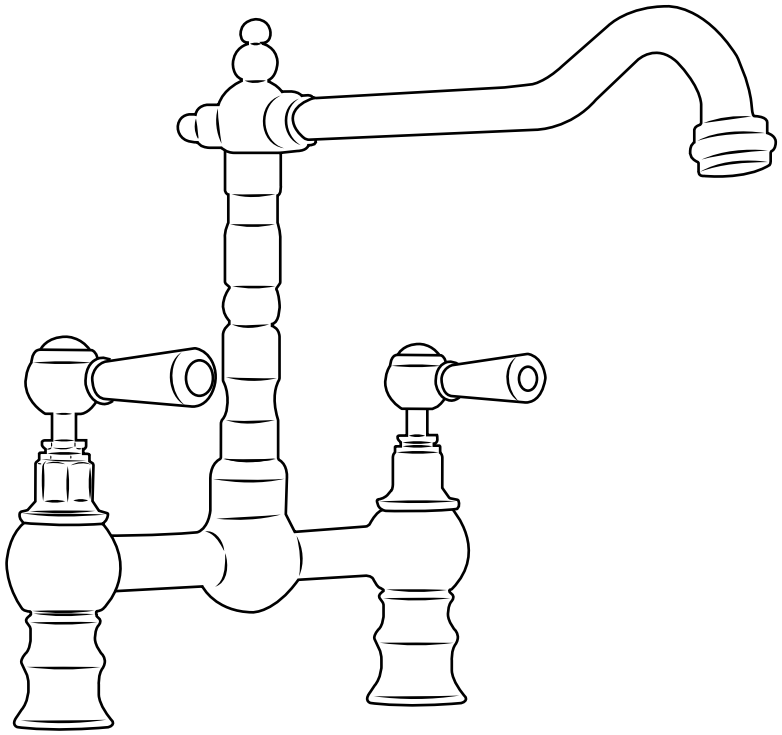

Guida di Installazione

Strumenti richiesti per l'installazione:

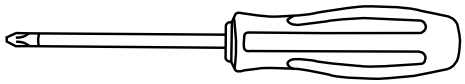



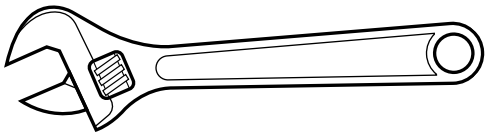

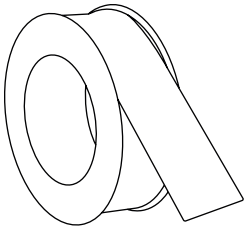

Parti incluse:

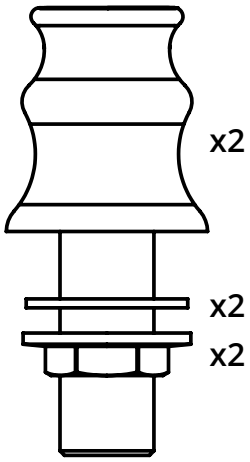

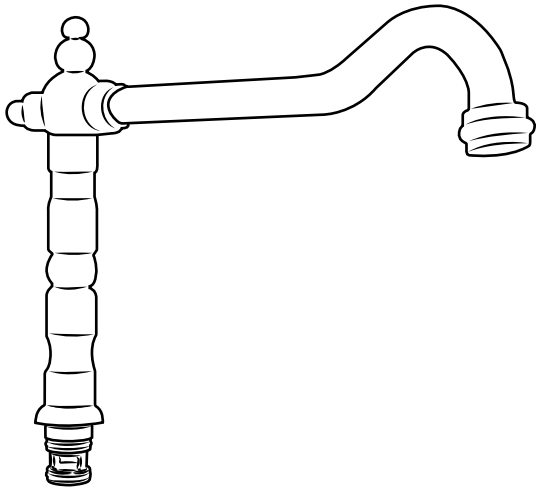

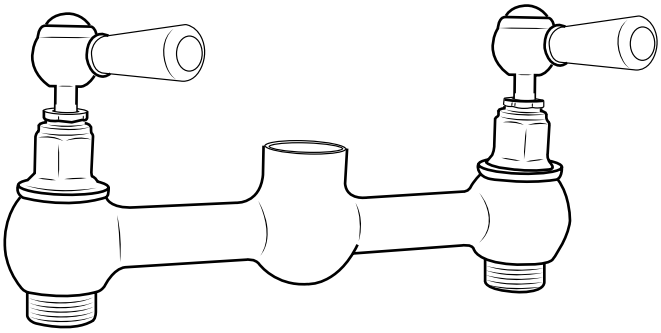

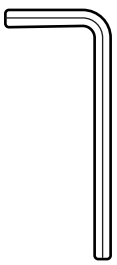

1

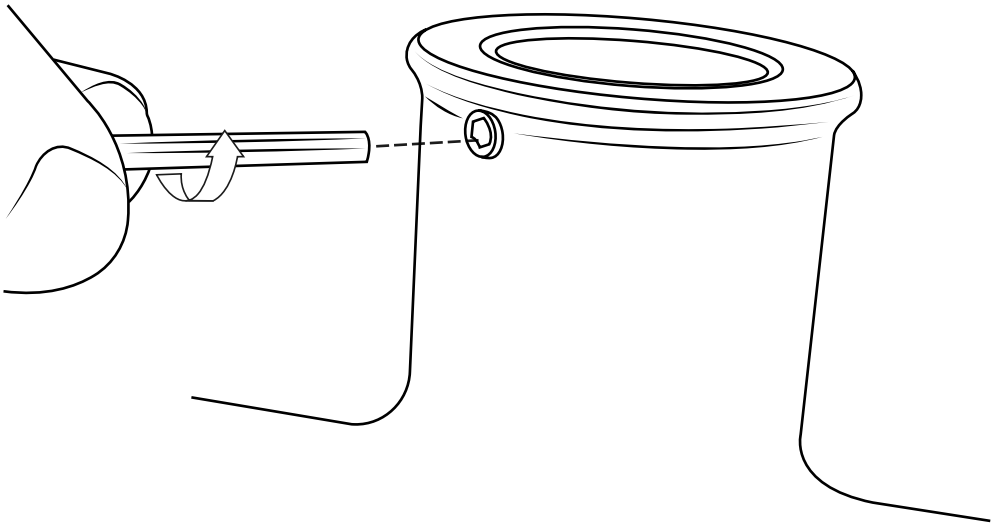

2

Posizionare la rondella divisa come mostrato di seguito

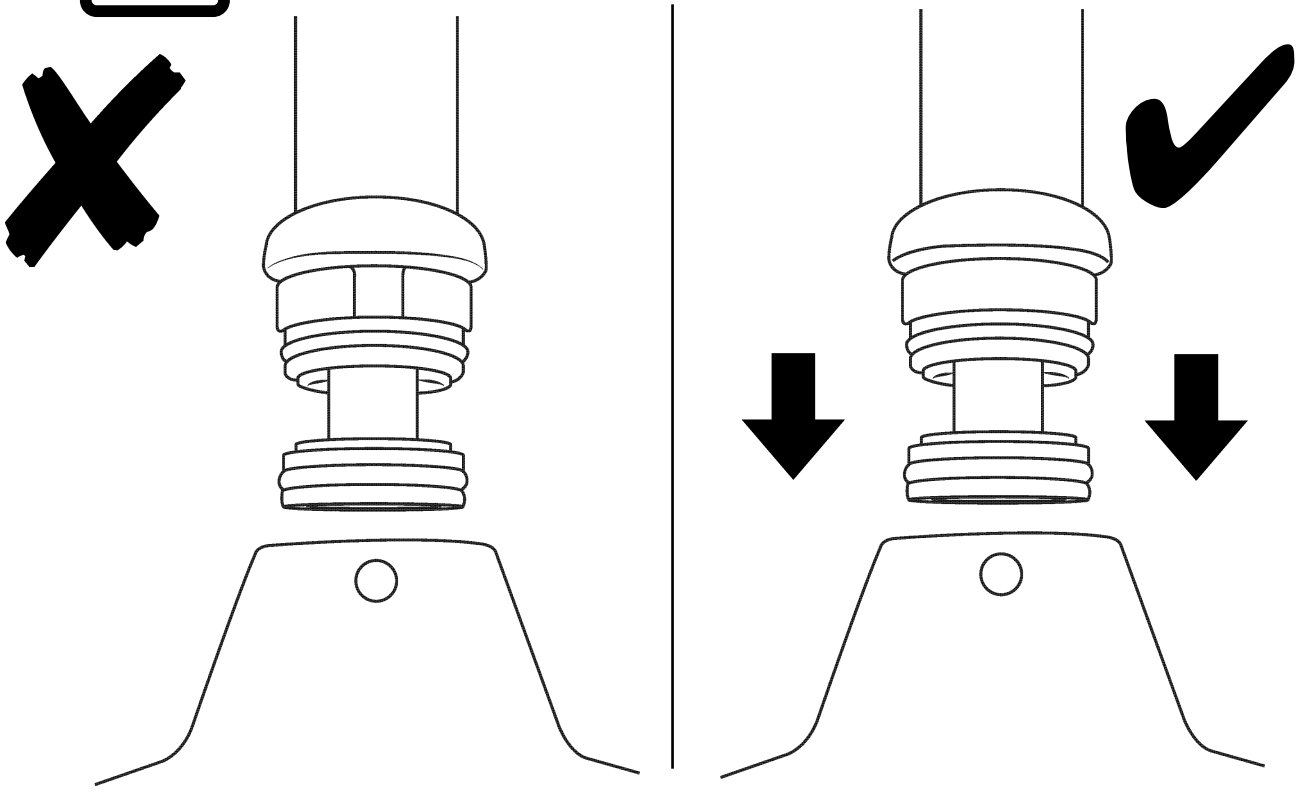

3

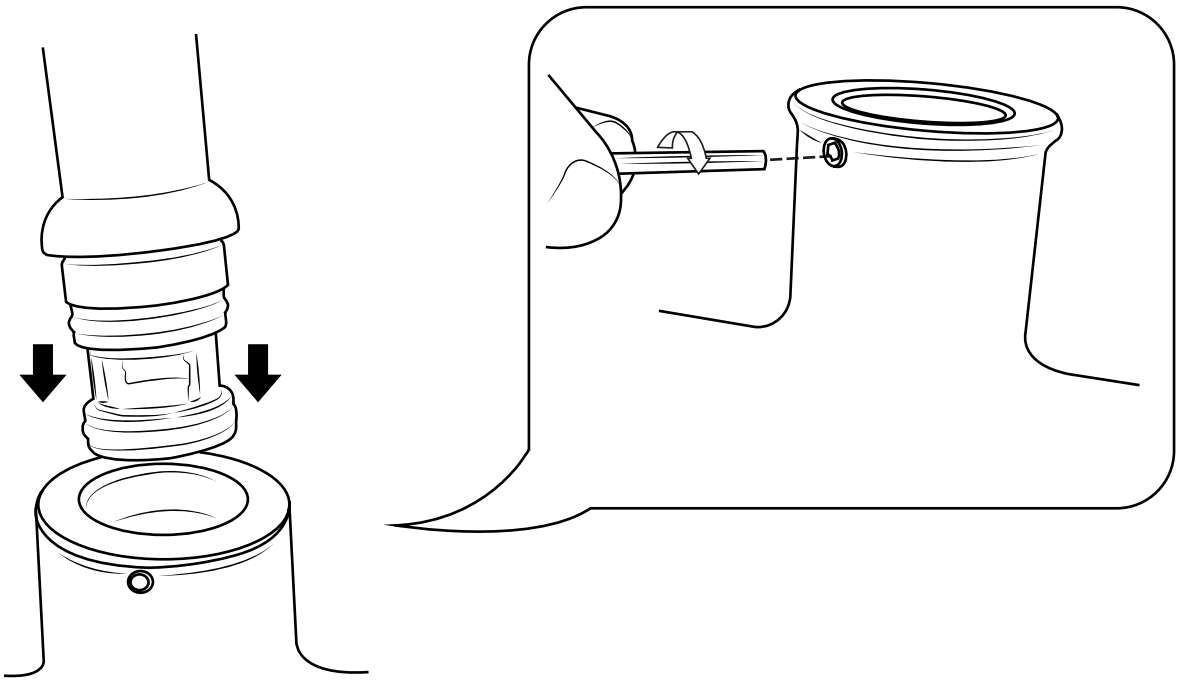

4

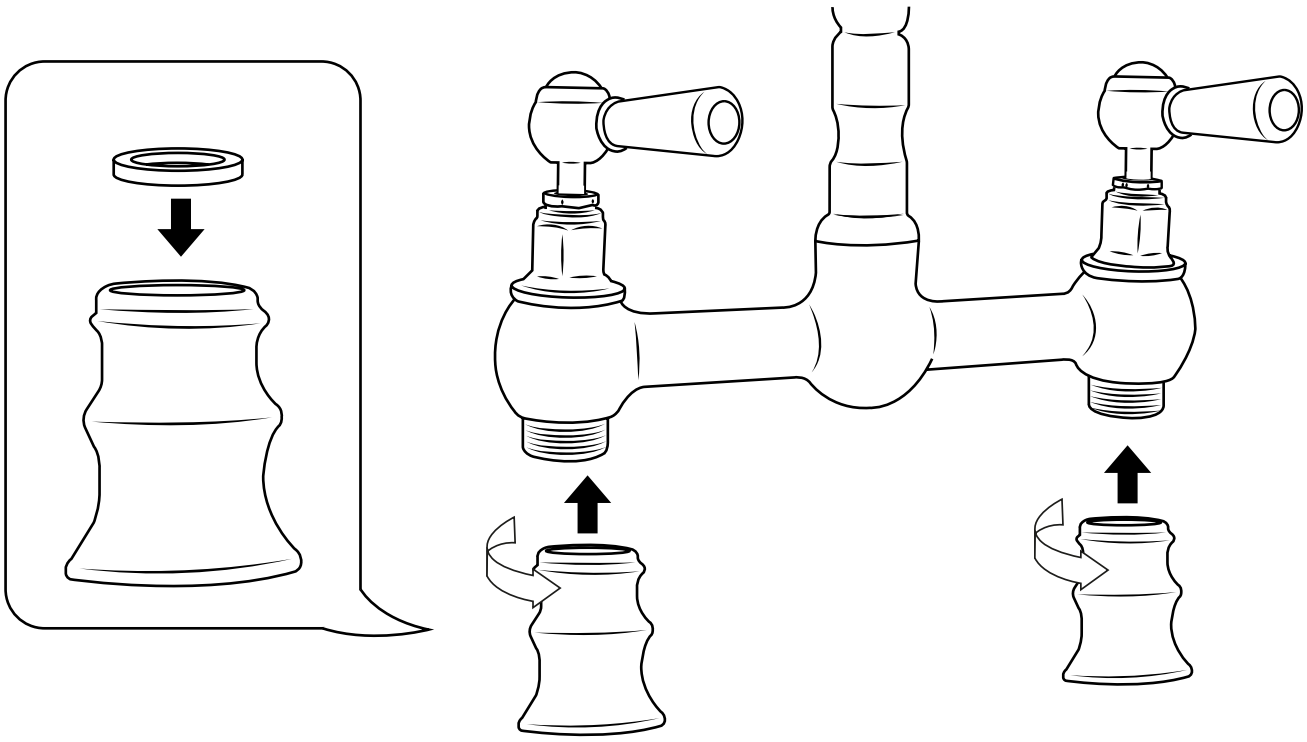

5



Non dimenticare di inserire la guarnizione tra il corpo del rubinetto e il lavello

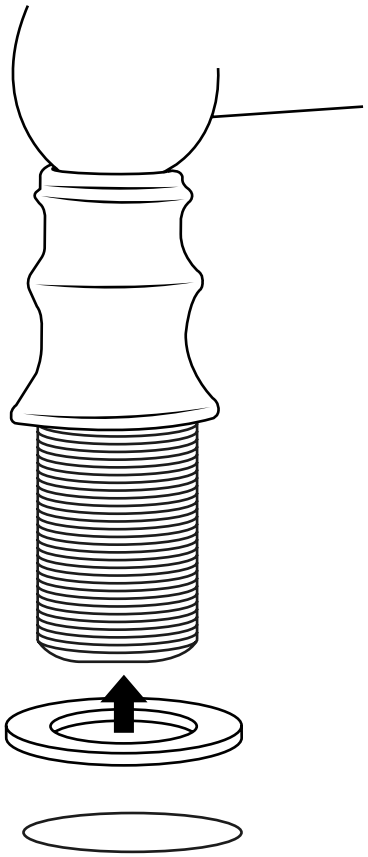

6

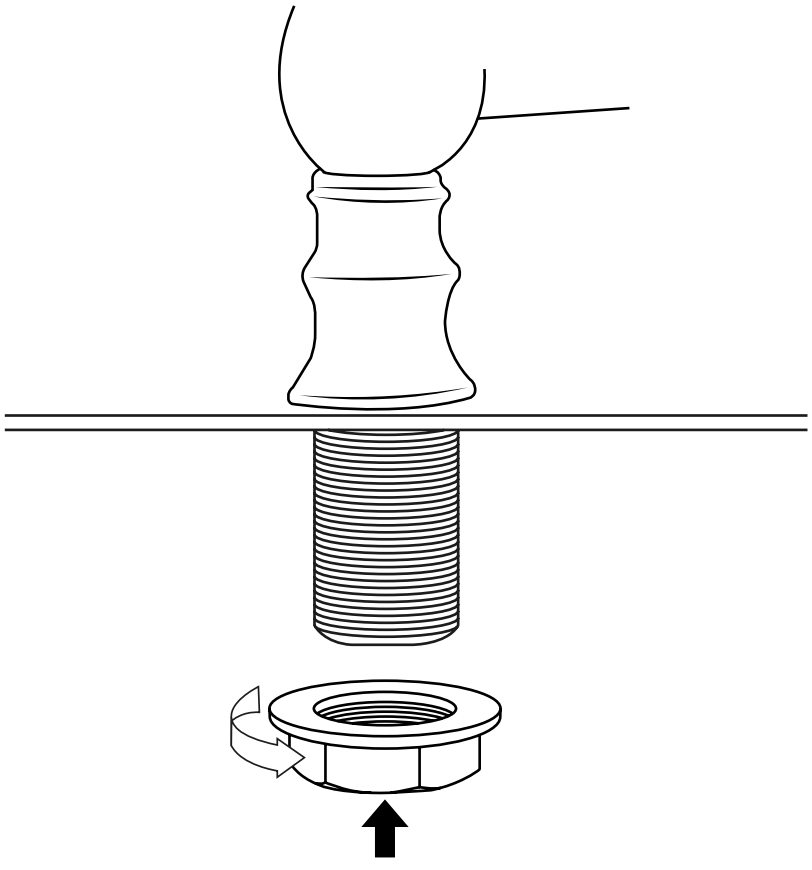

7

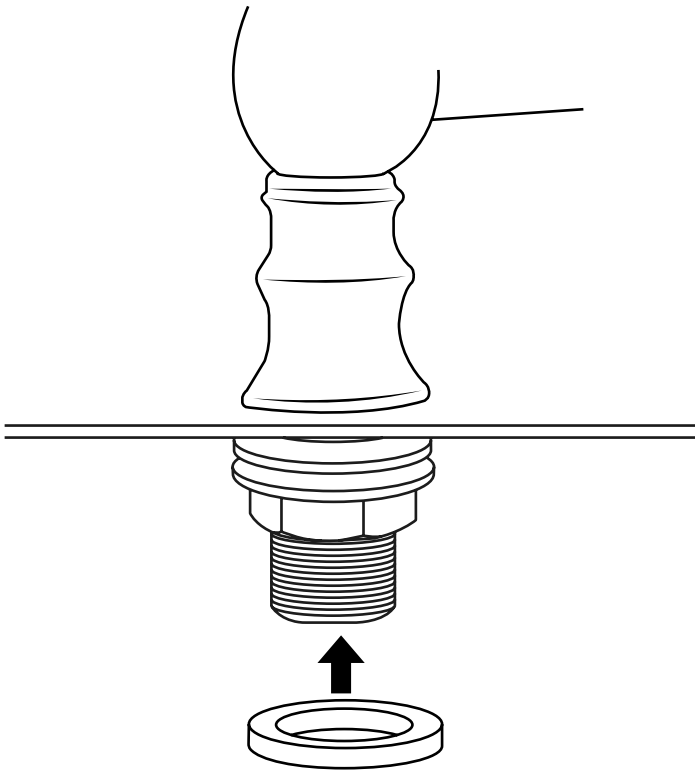

8

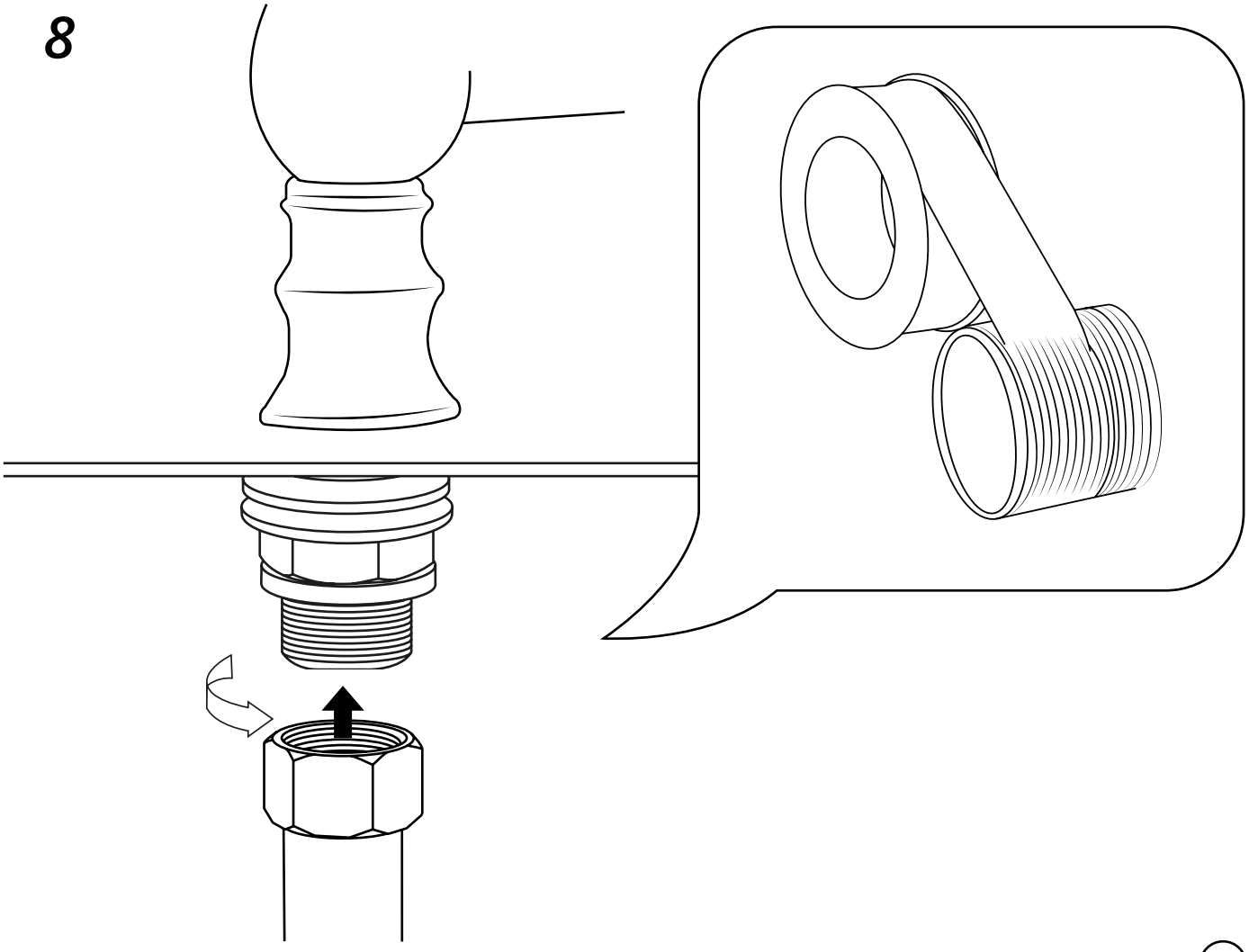

9

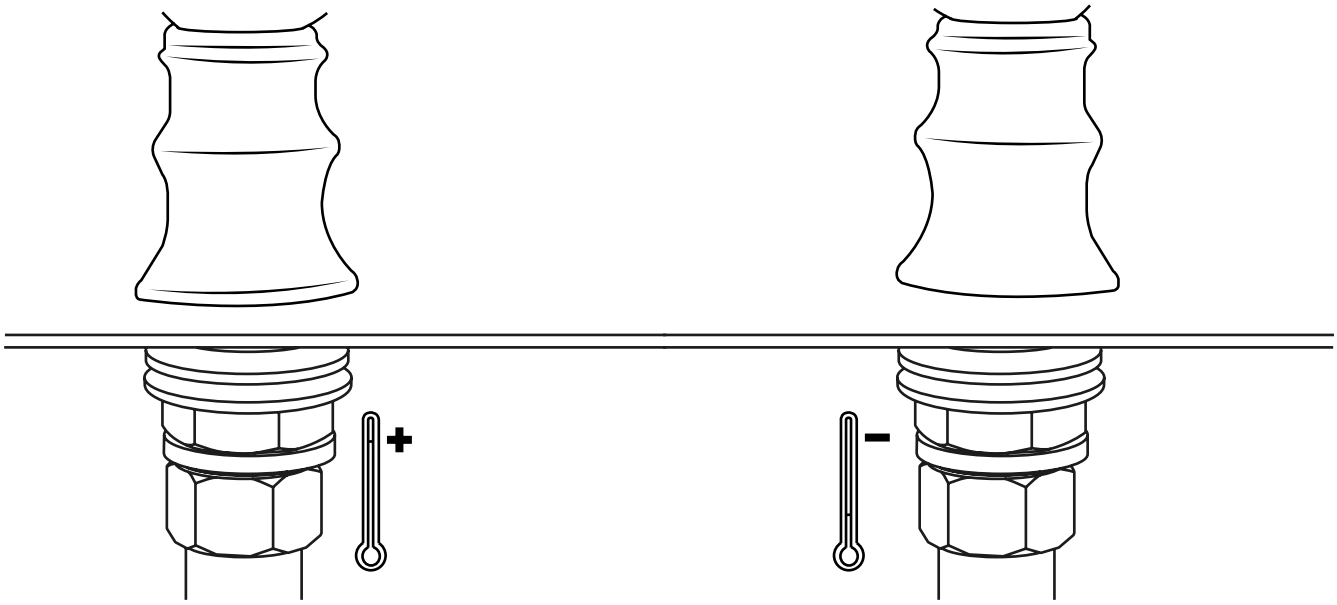

10

