Hudson Reed

Rubinetteria Cucina

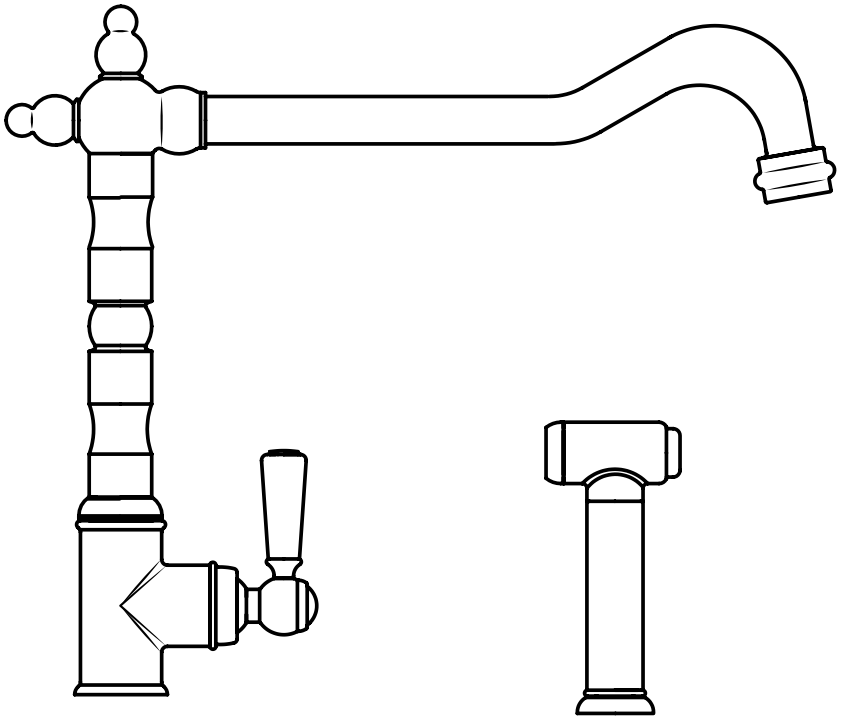

Guida di Installazione

Strumenti richiesti per l'installazione:

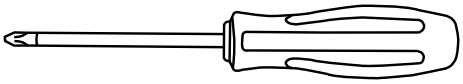

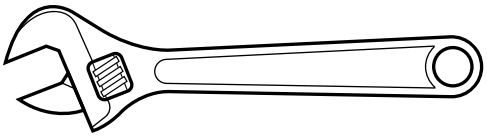

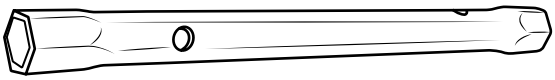

Parti incluse:

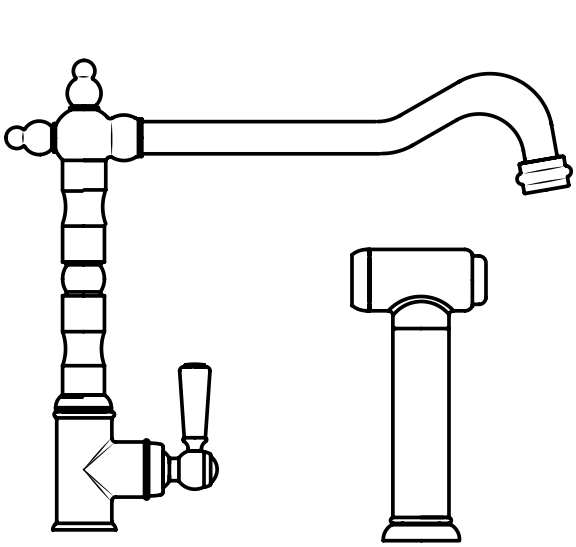

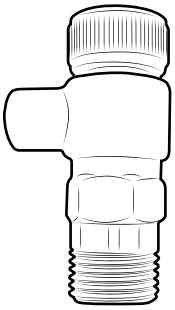

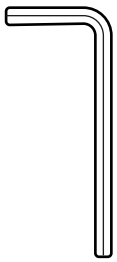

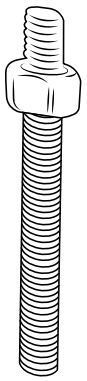

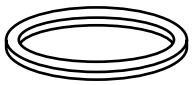

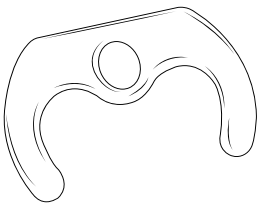

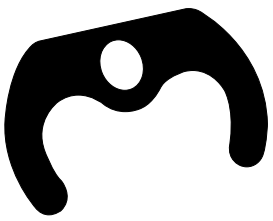

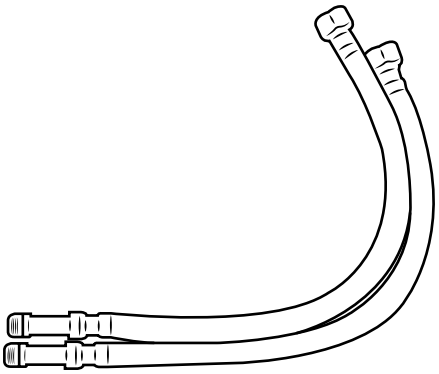

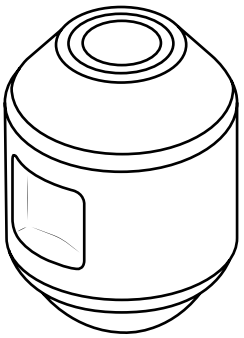

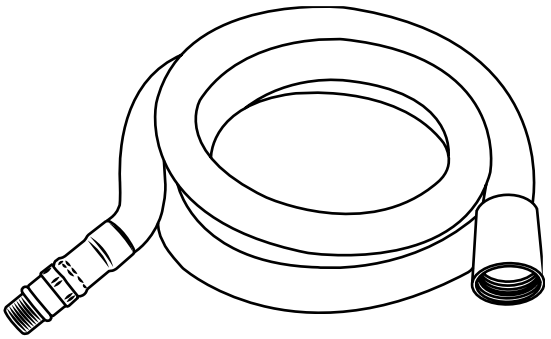

1

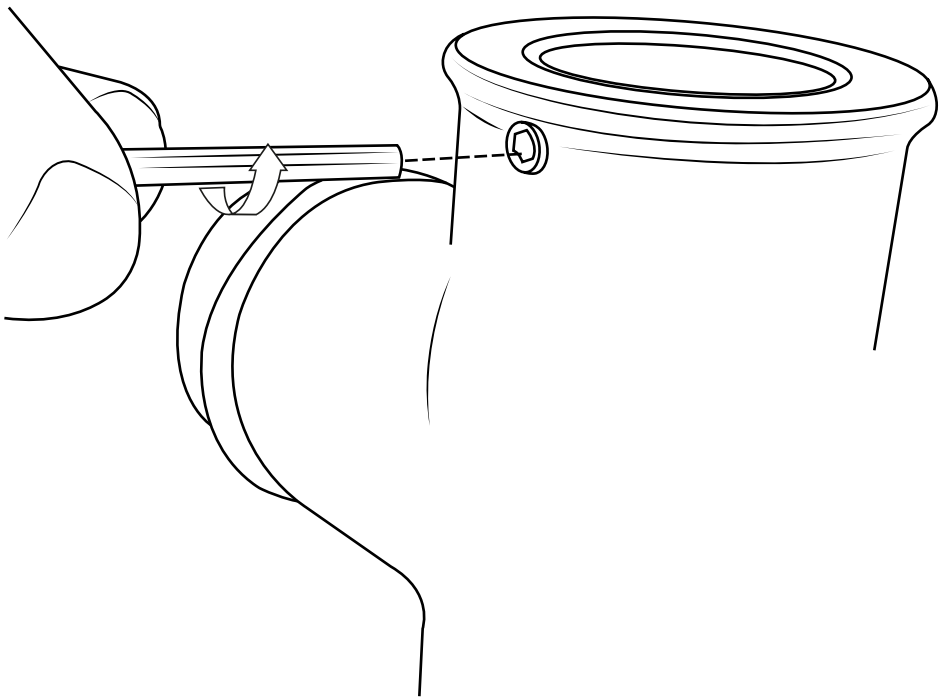

2

Posizionare la rondella divisa come mostrato di seguito

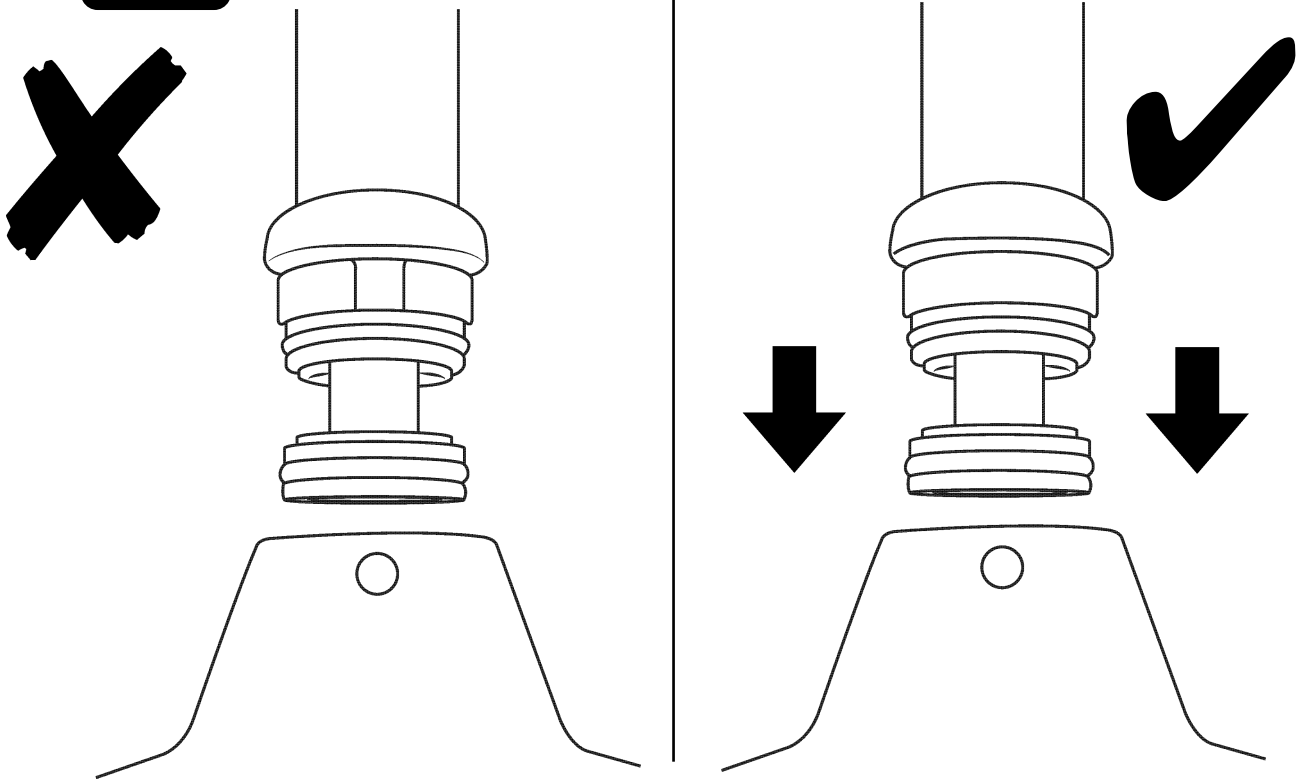

3

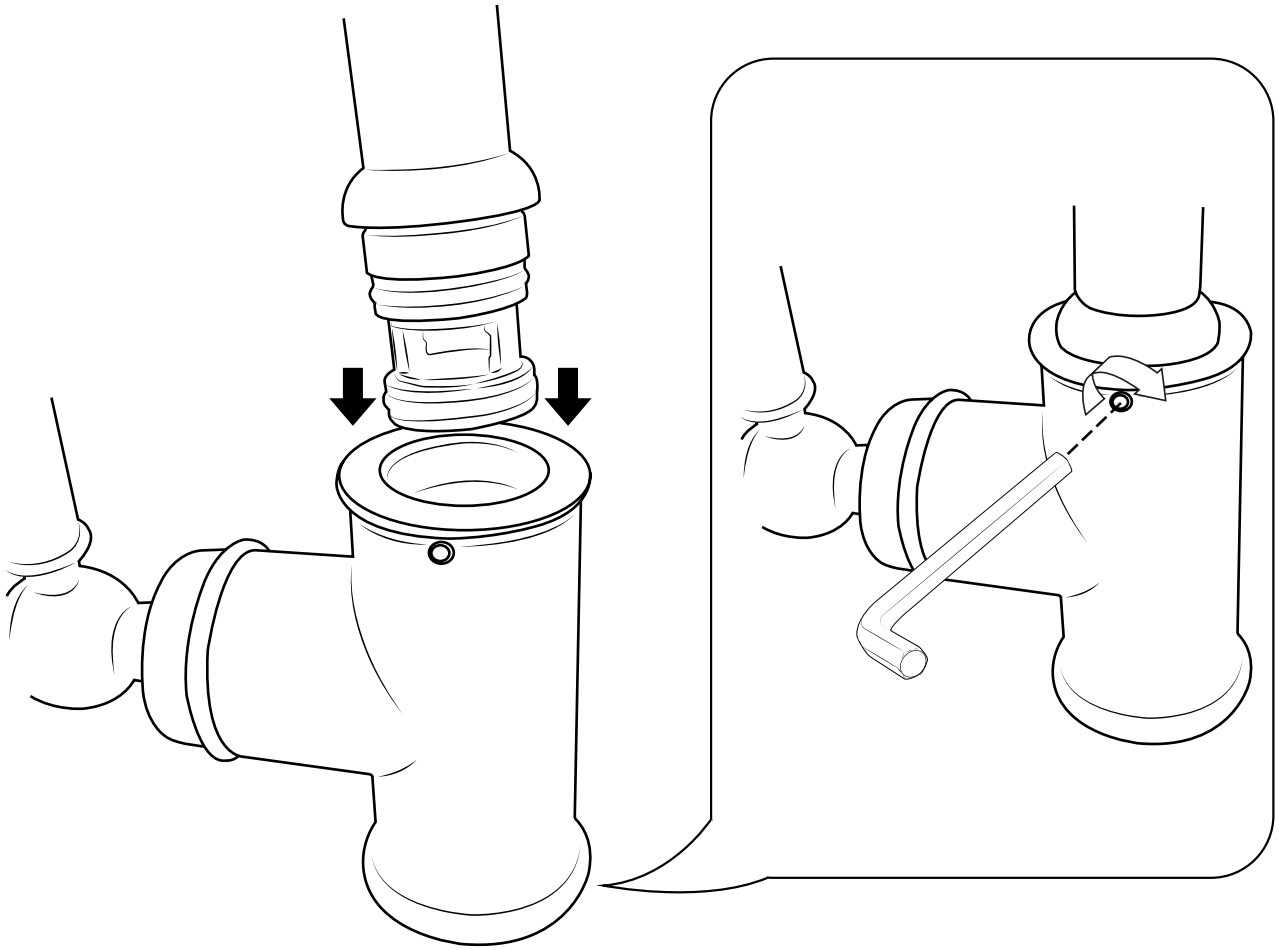

4

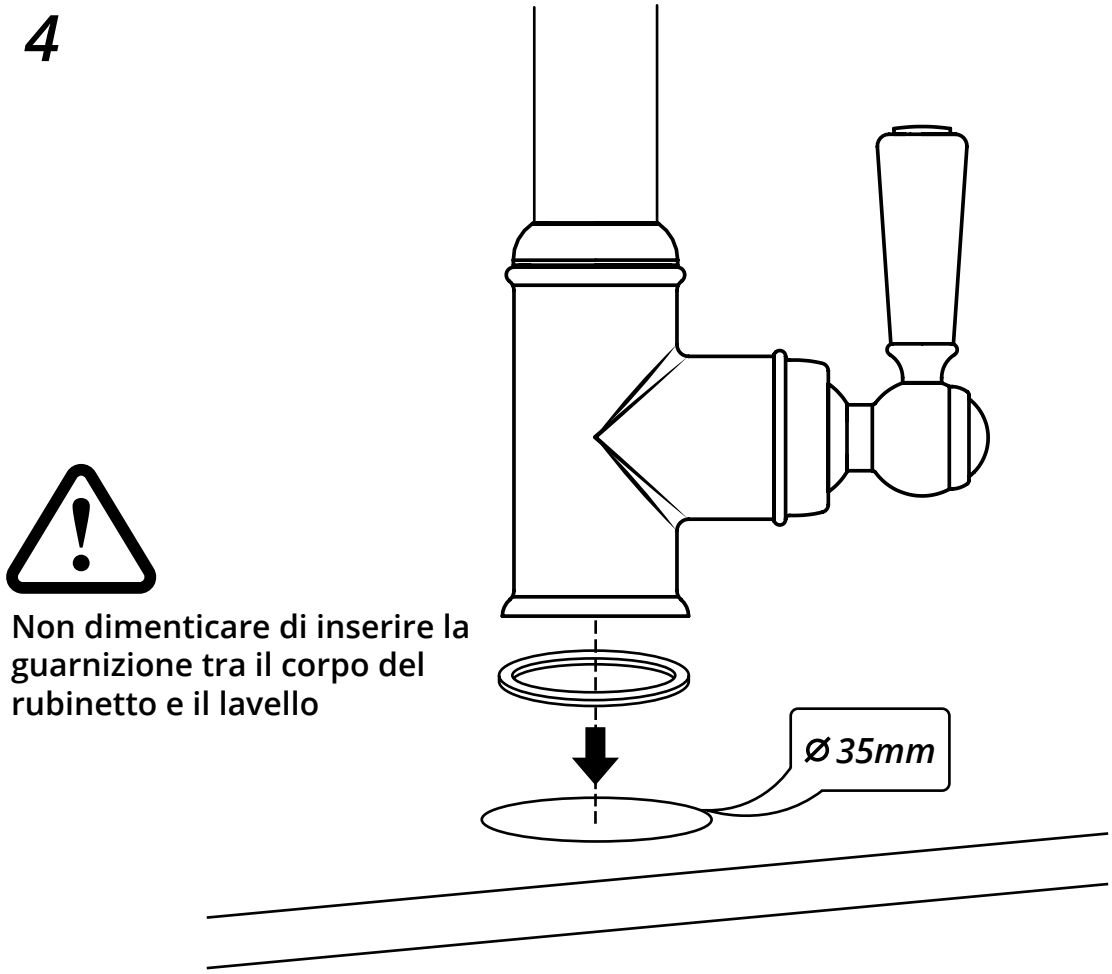

Non dimenticare di inserire la guarnizione tra il corpo del rubinetto e il lavello

5

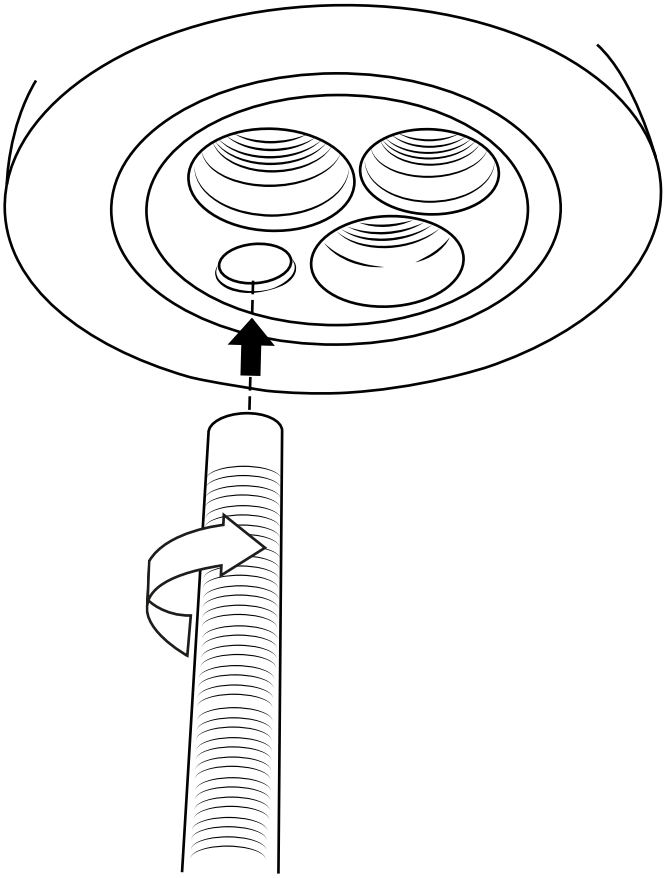

6

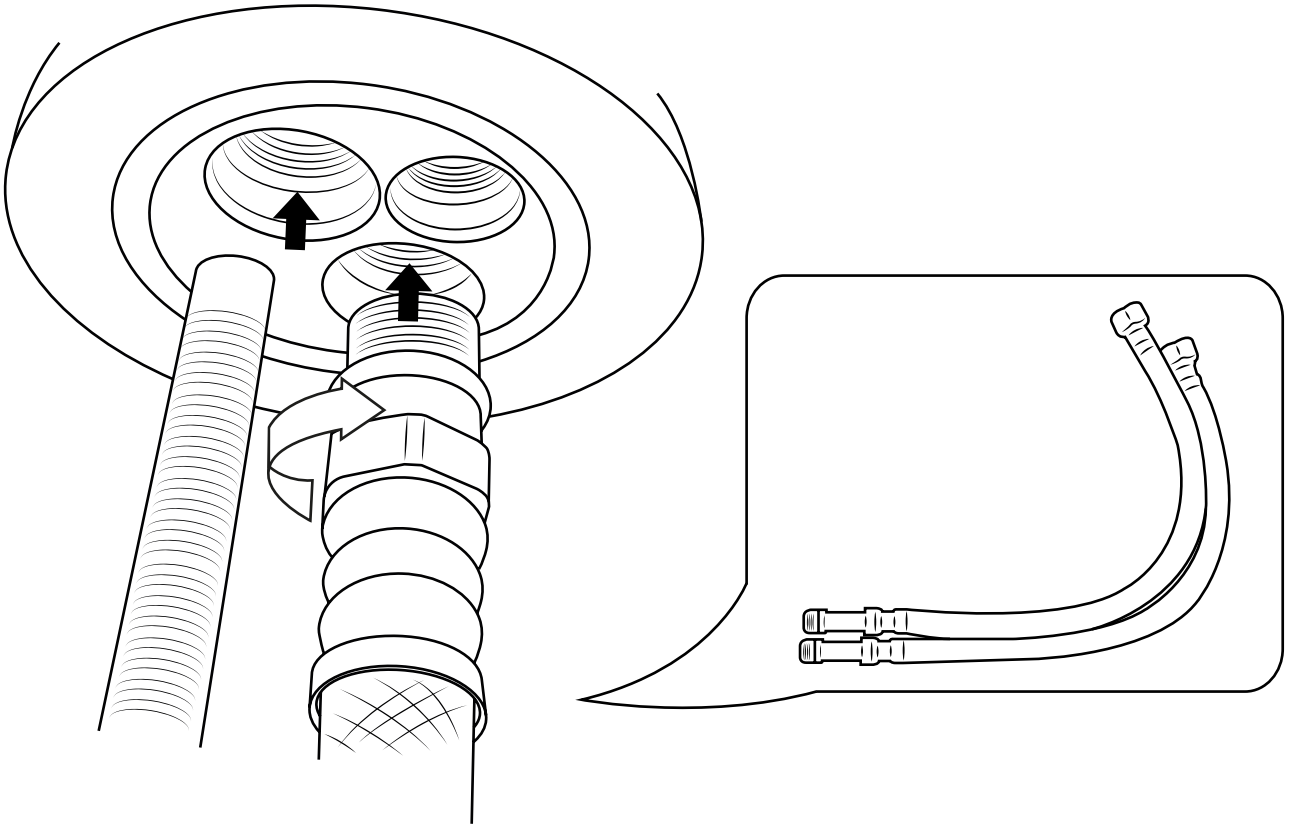

7

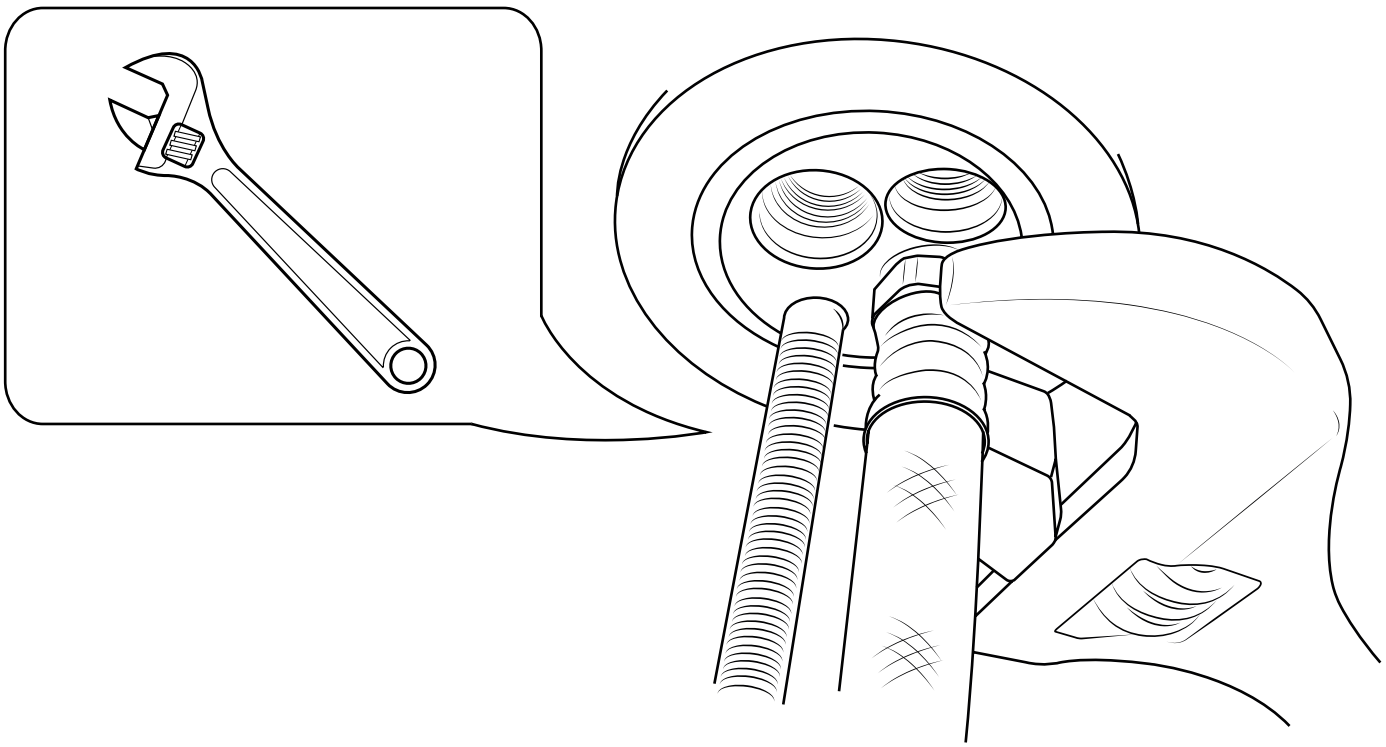

8

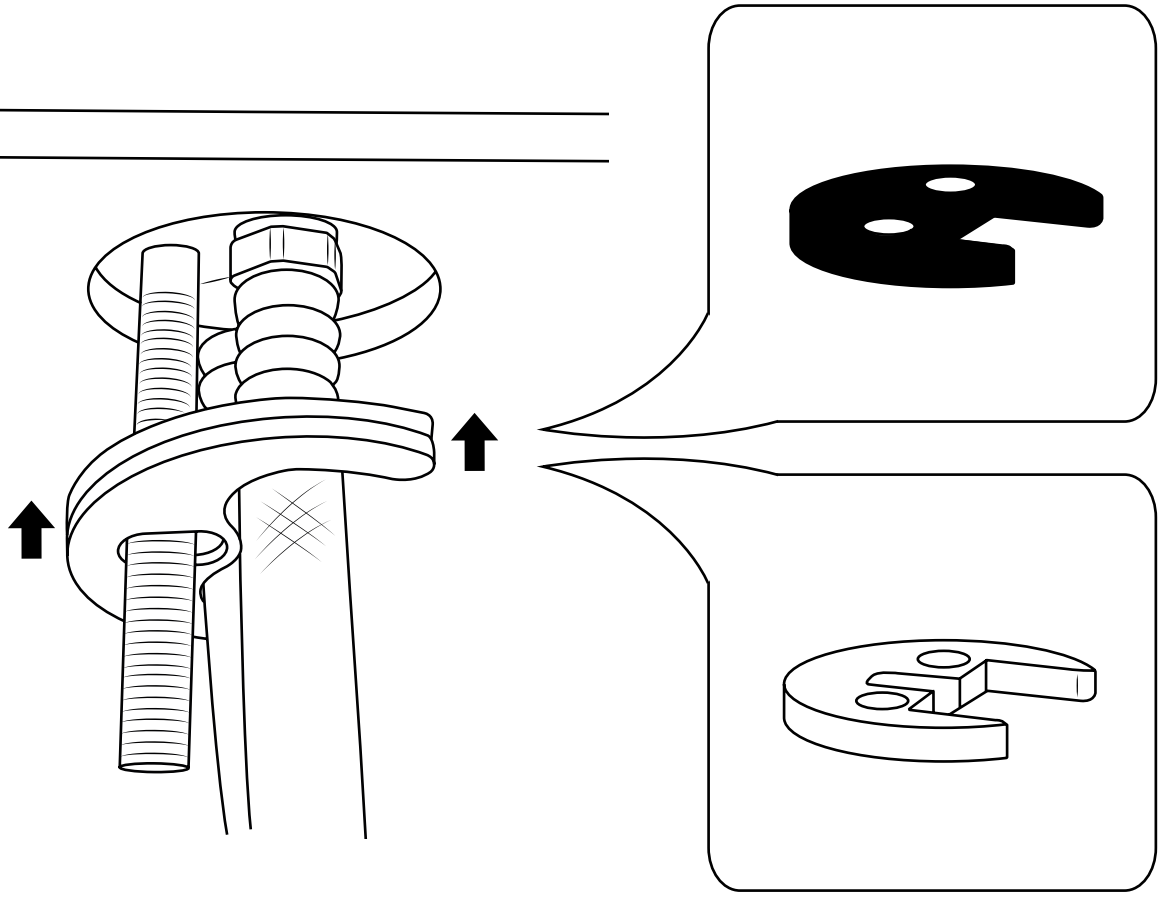

9

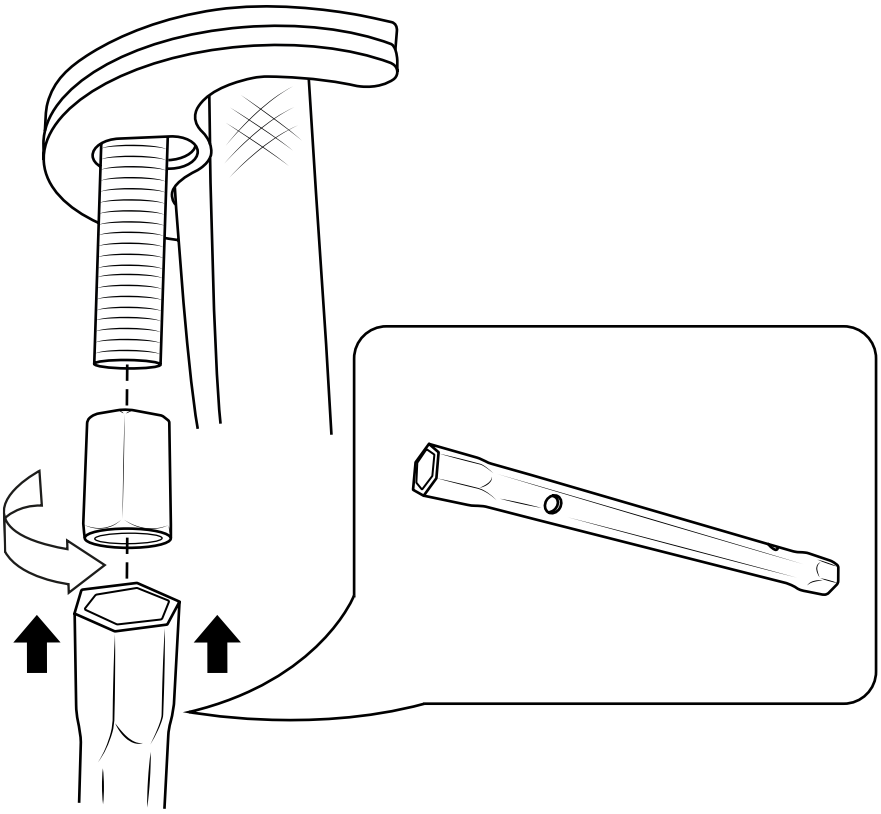

10 ⓘ Opzionale

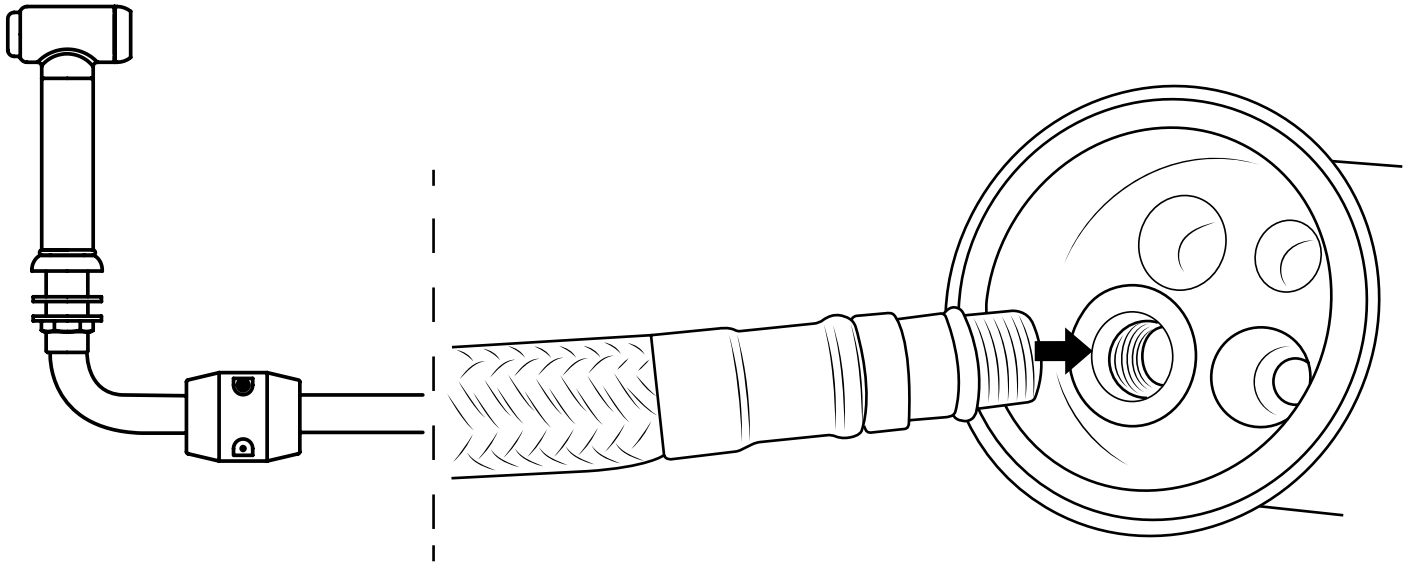

11 ⓘ Opzionale

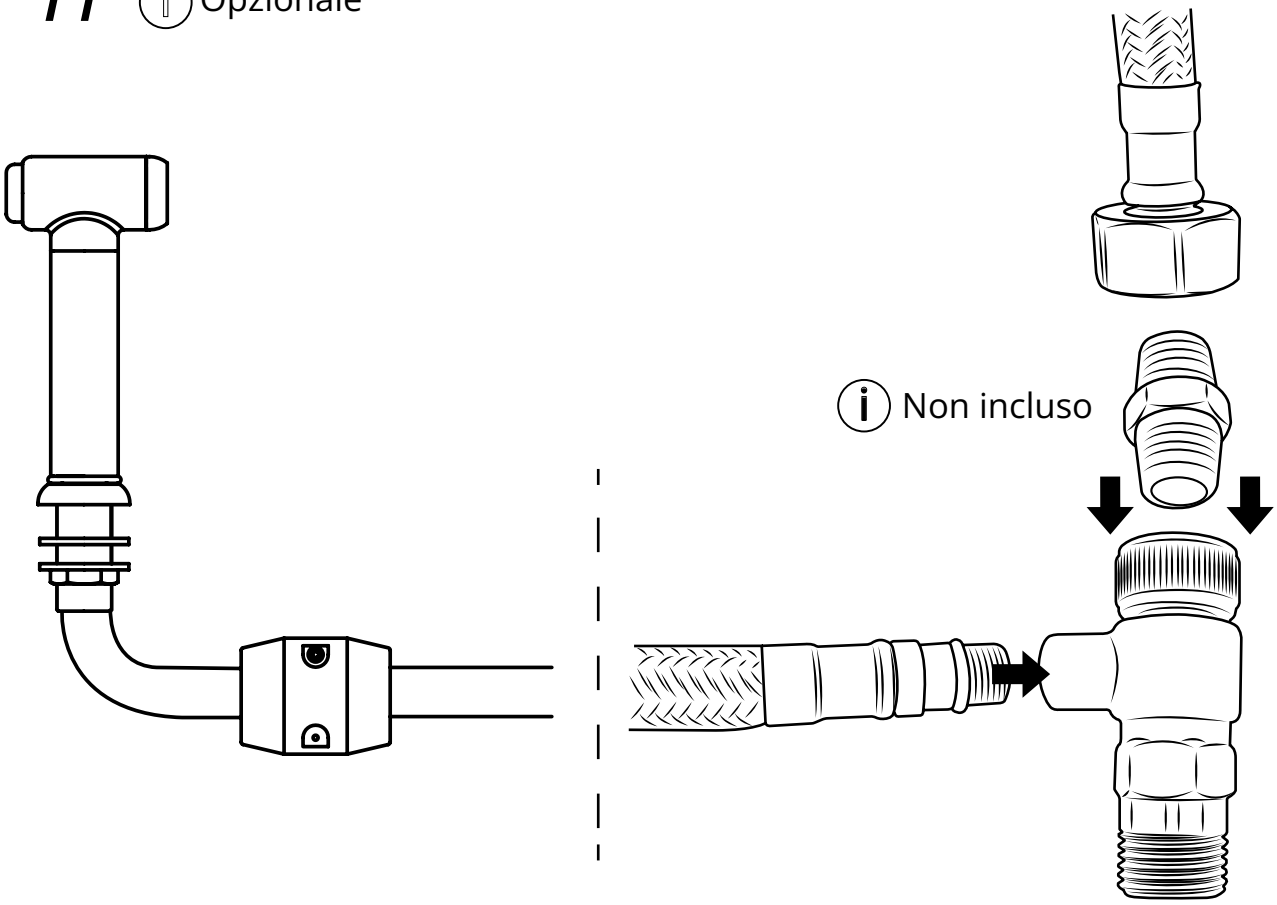

12

