Hudson Reed

Sanitari con Cassetta Alta

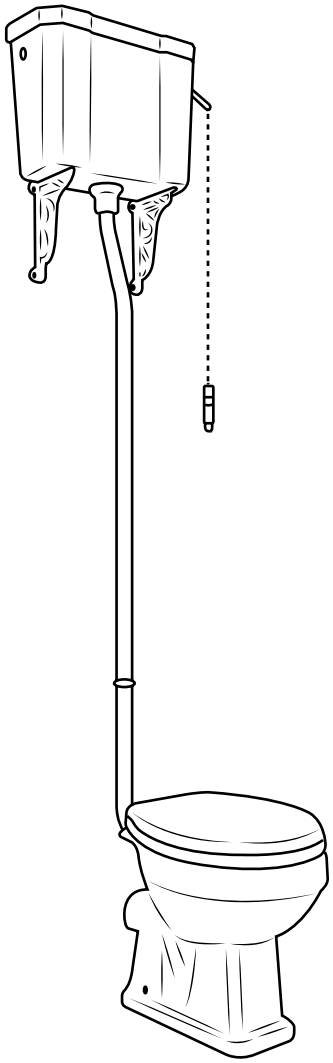

Guida di Installazione

Parti incluse:

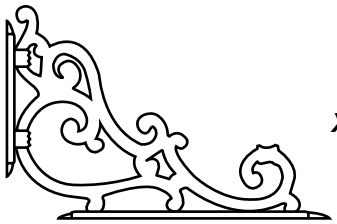

x2

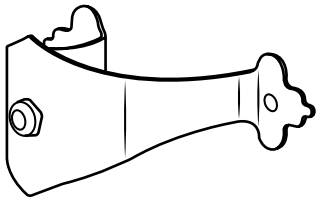

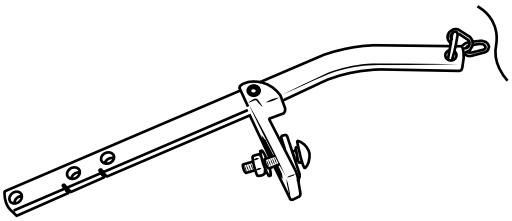

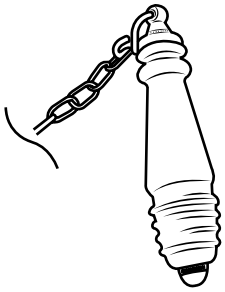

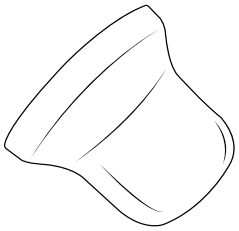

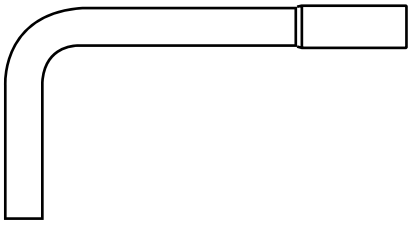

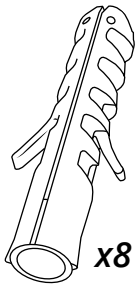

x8

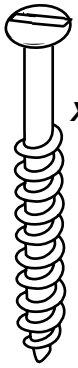

x8

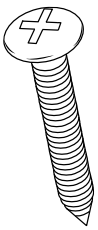

x2

x2

Parti incluse:

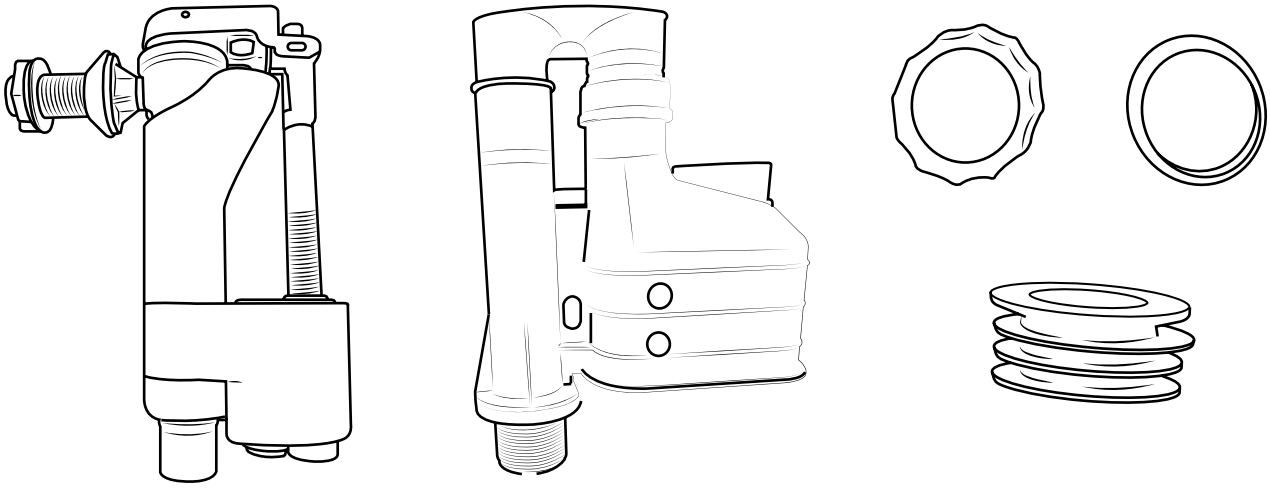

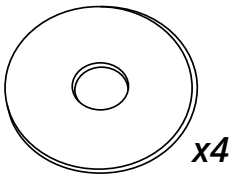

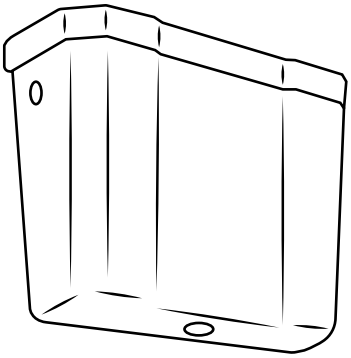

Strumenti richiesti per l'installazione:

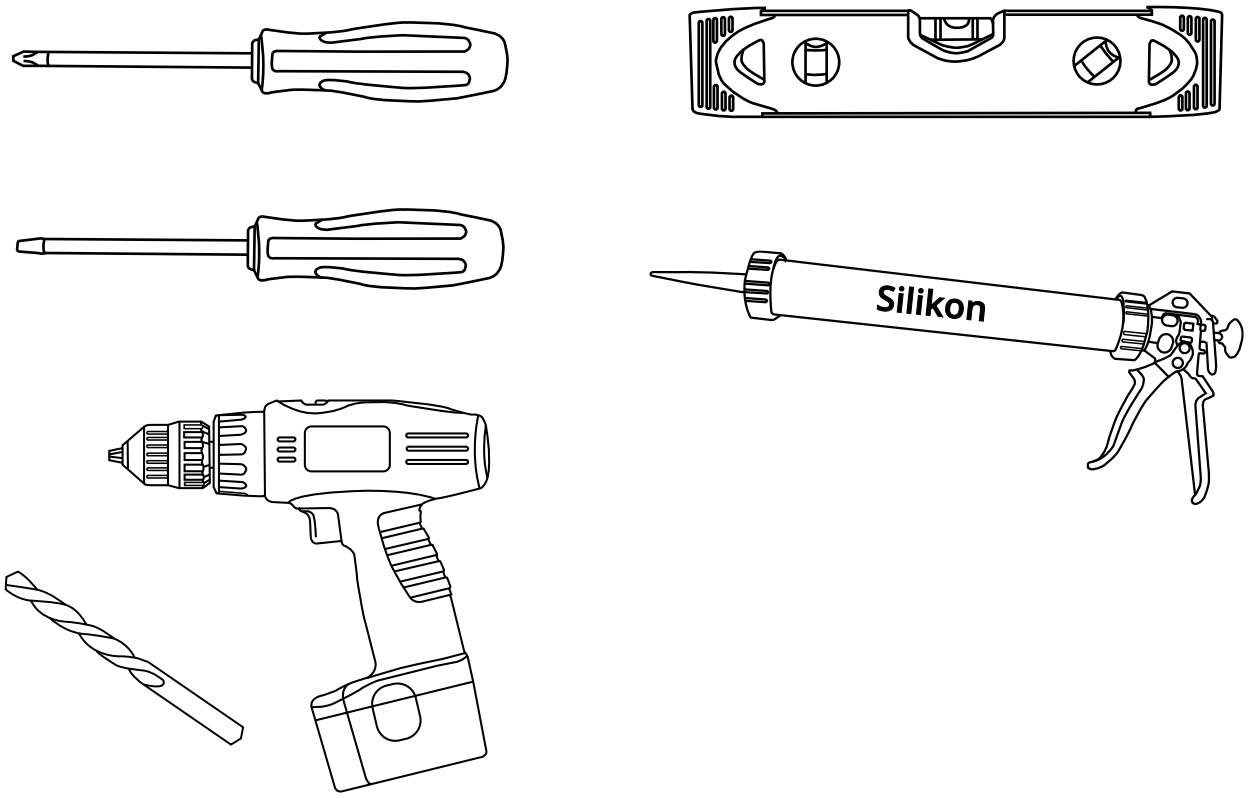

1

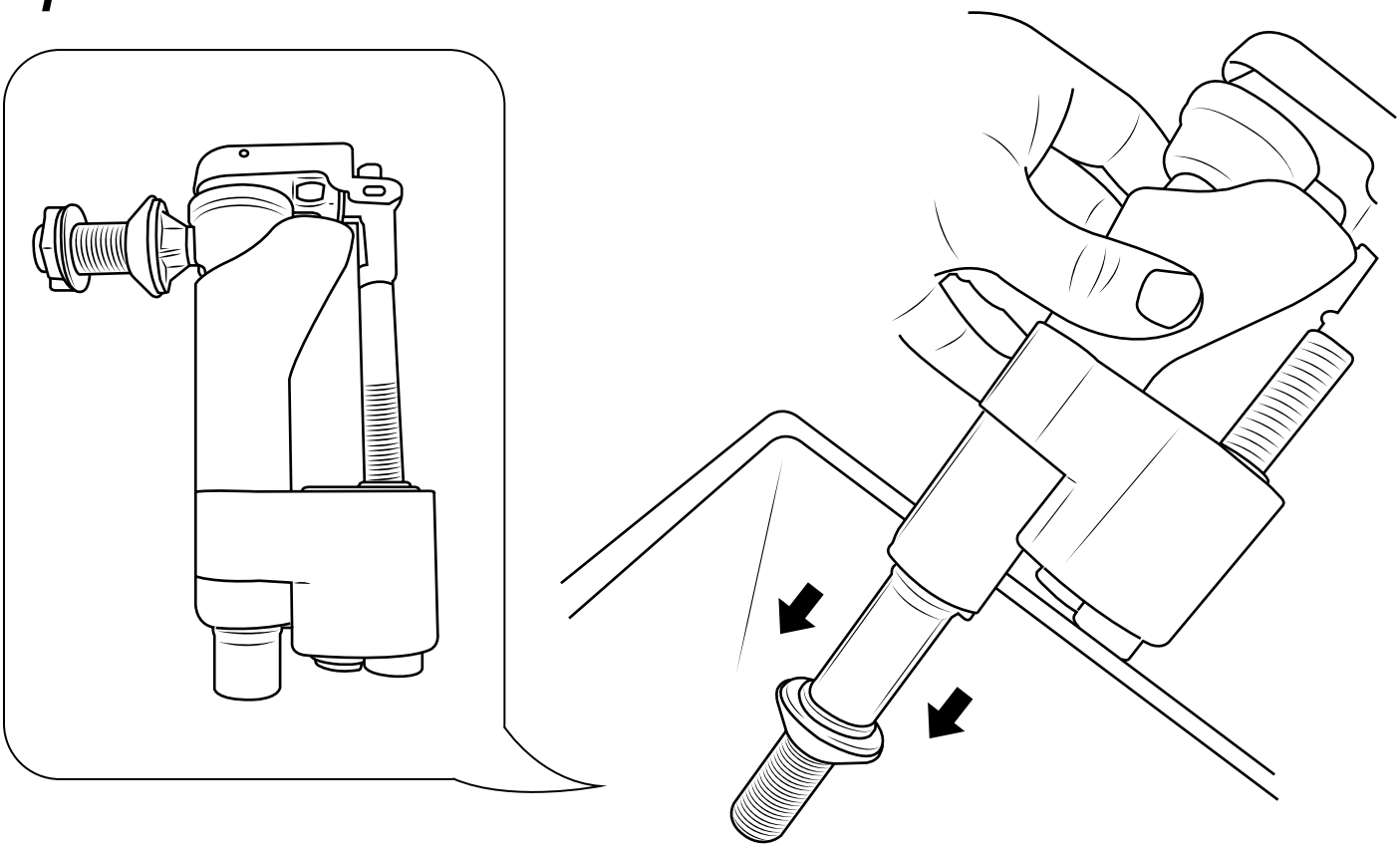

2

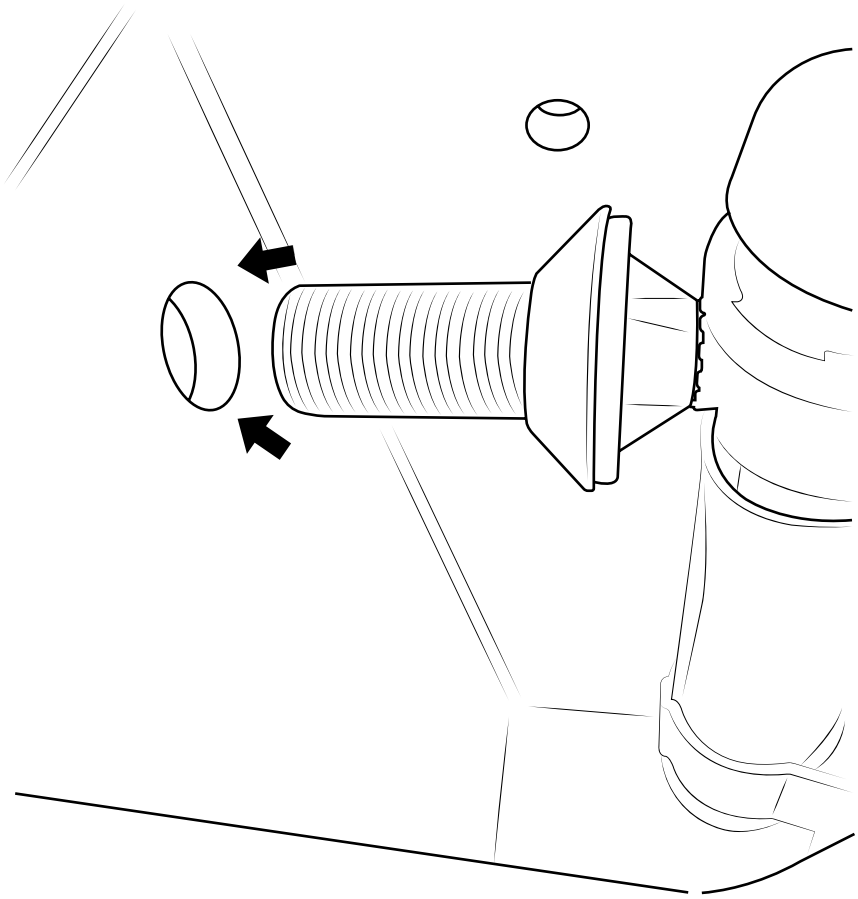

3

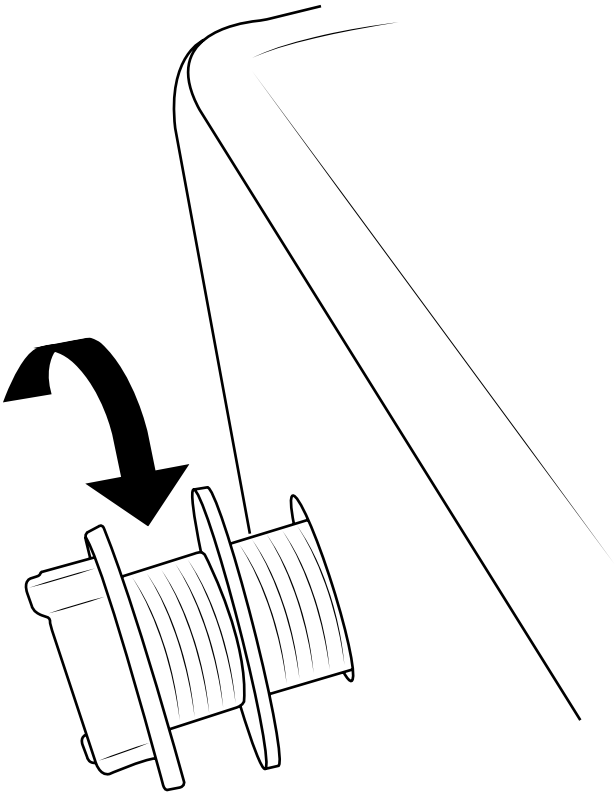

4

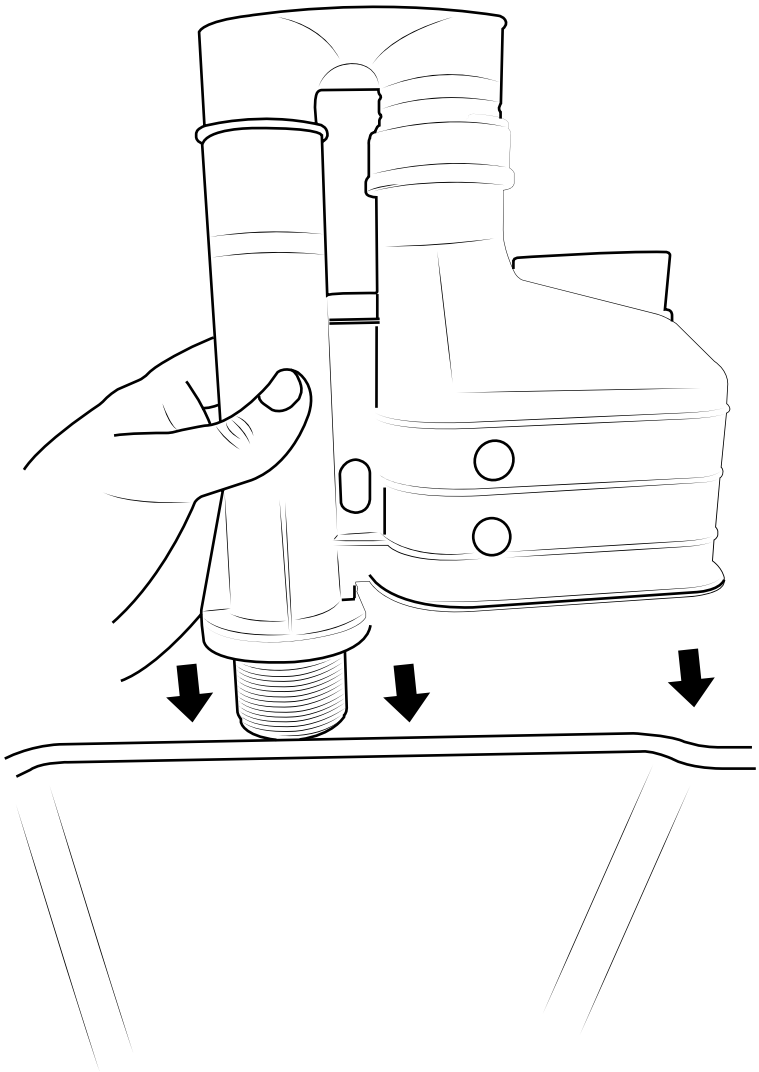

5

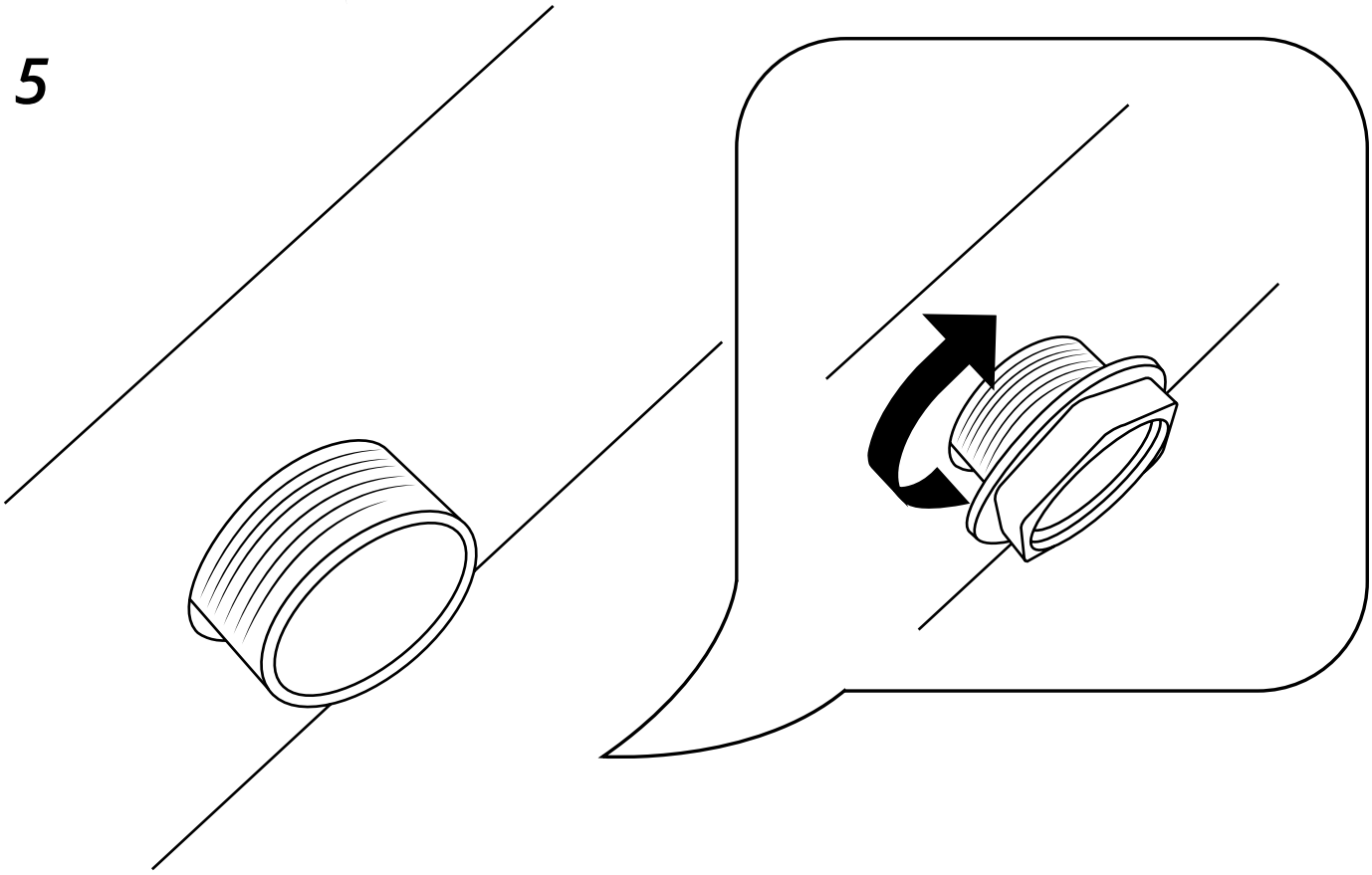

6

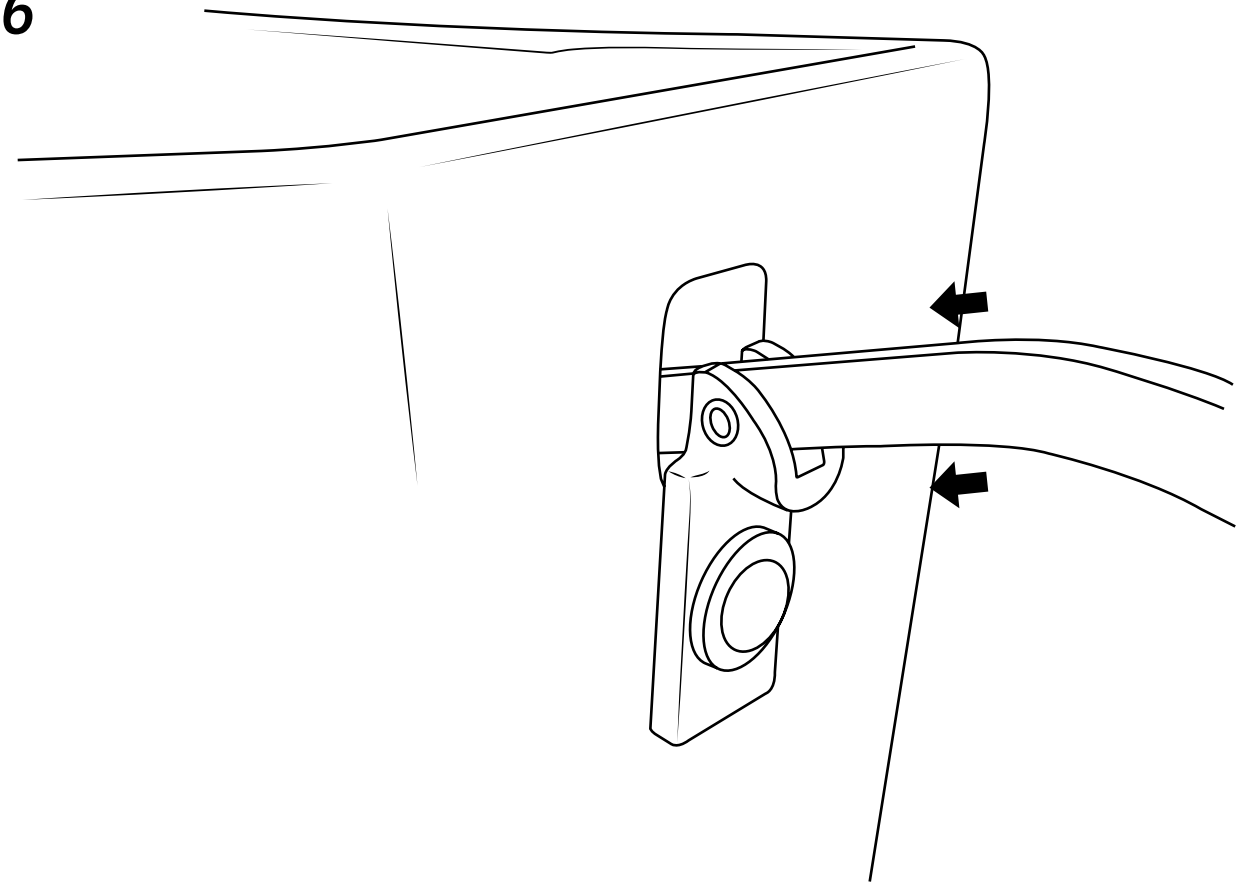

7

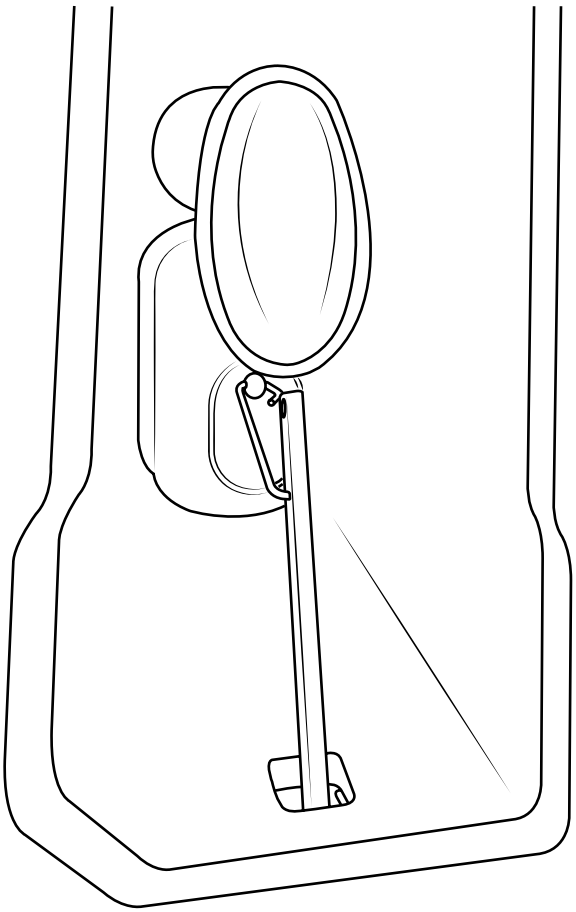

8

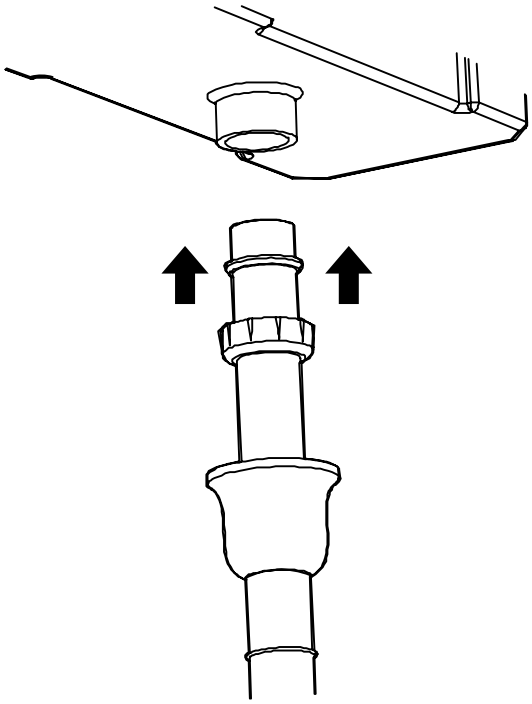

9

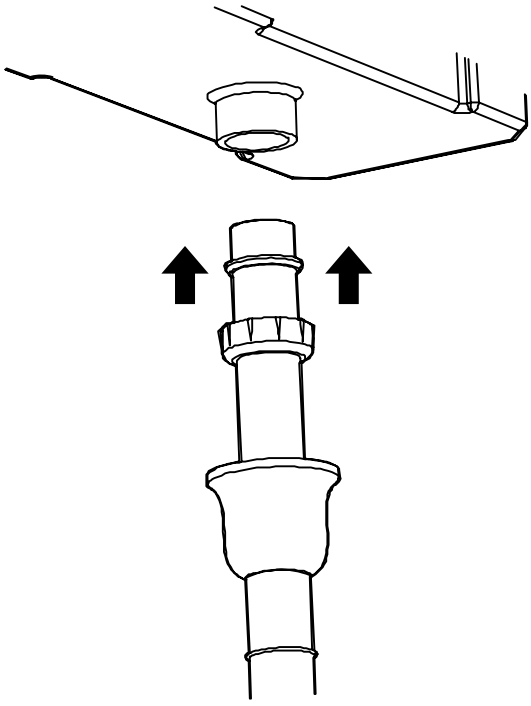

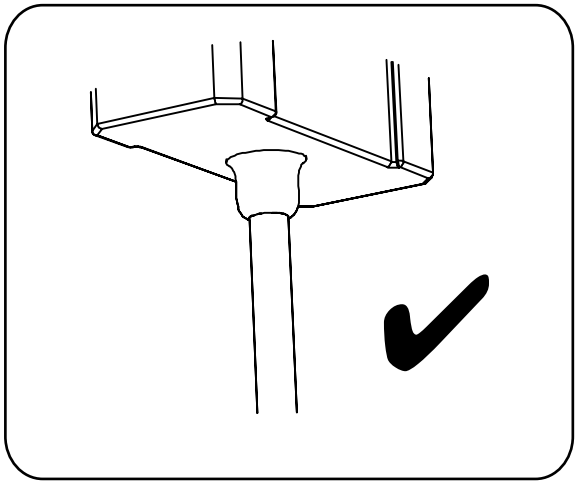

10

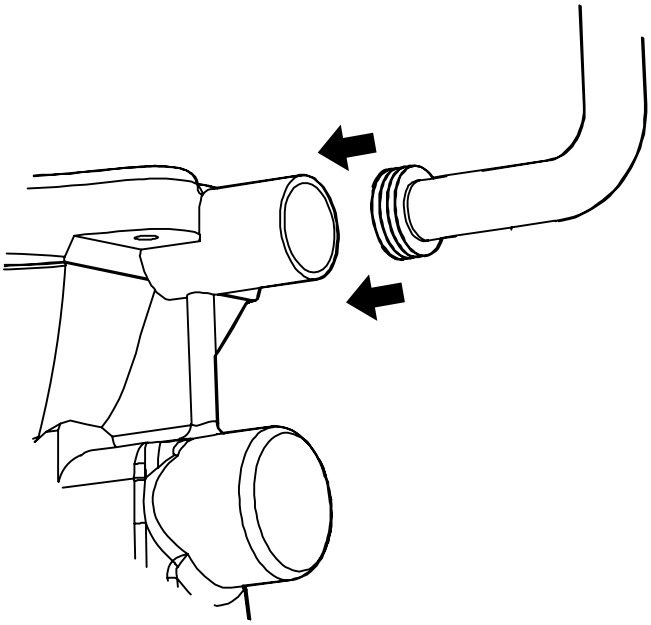

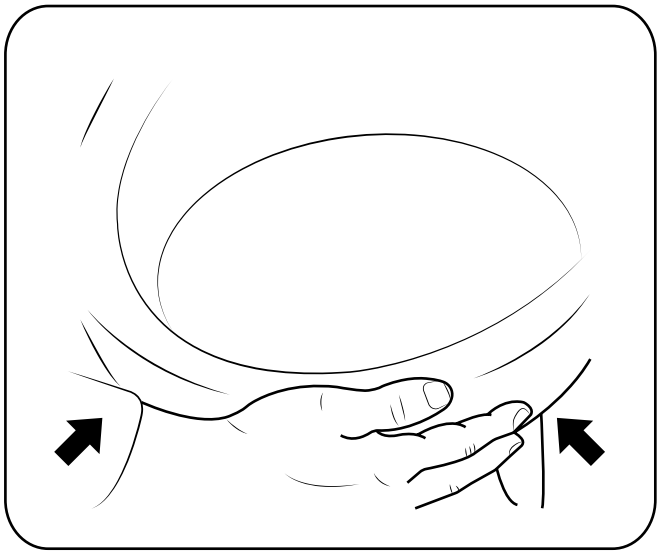

11

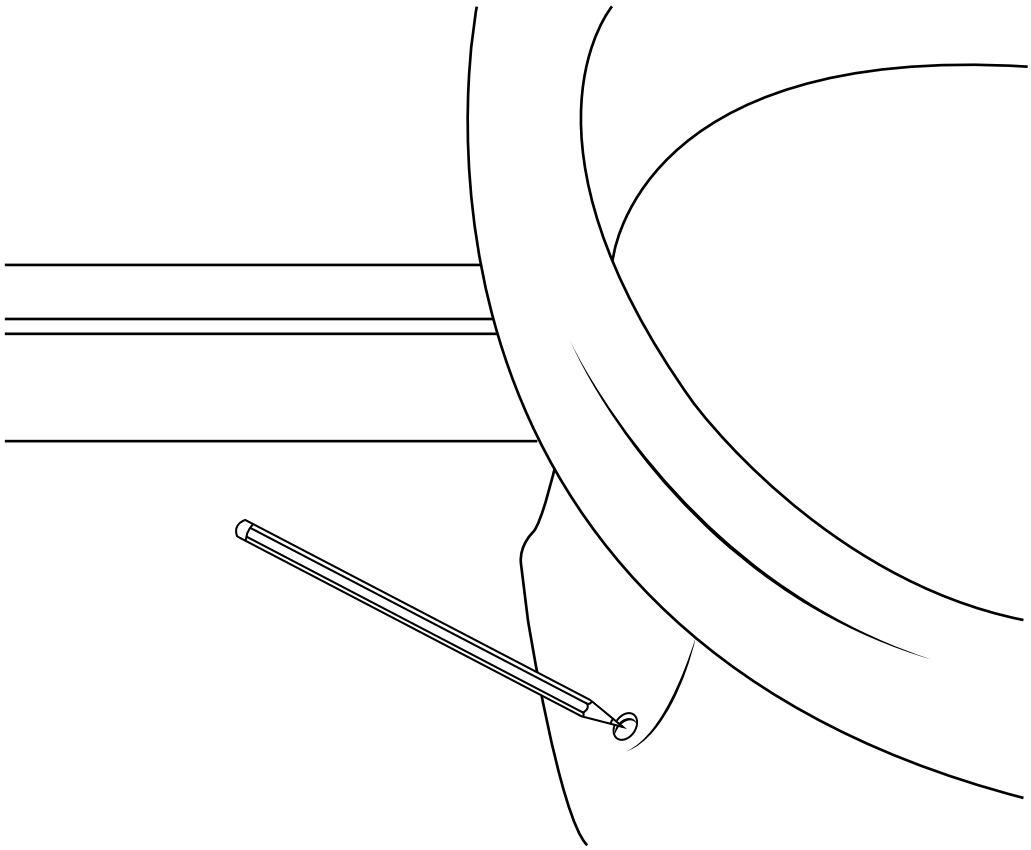

12

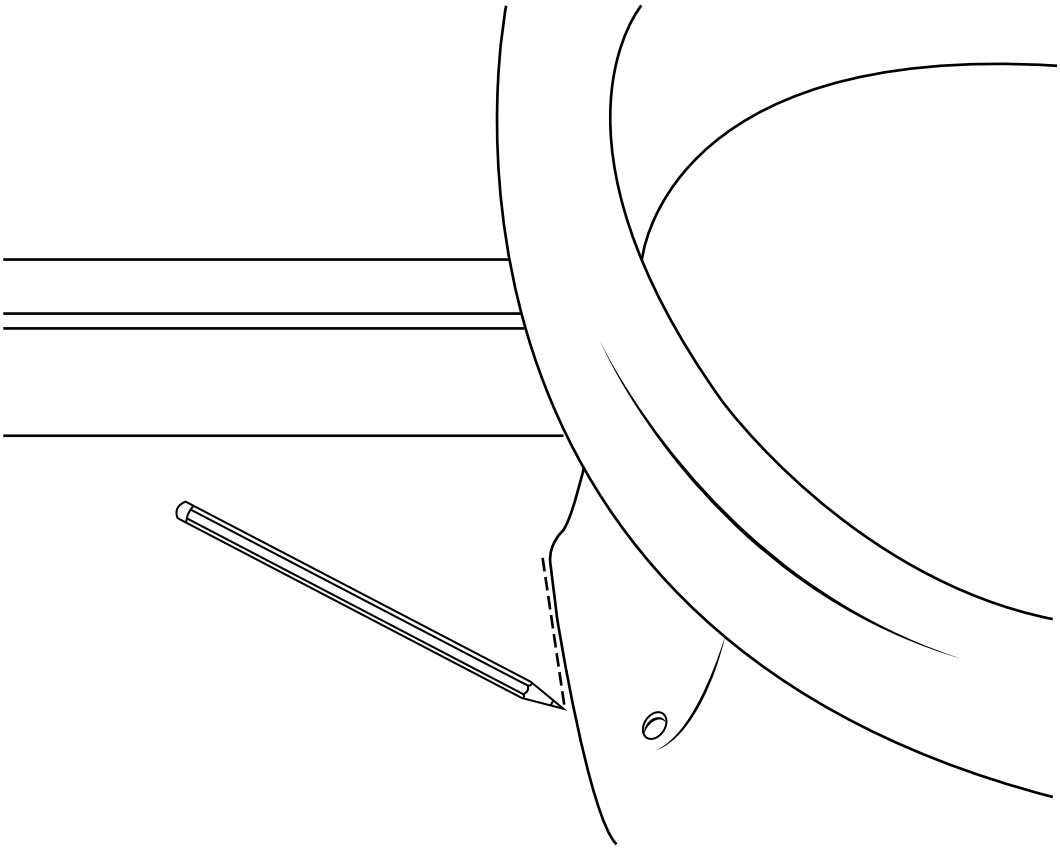

13

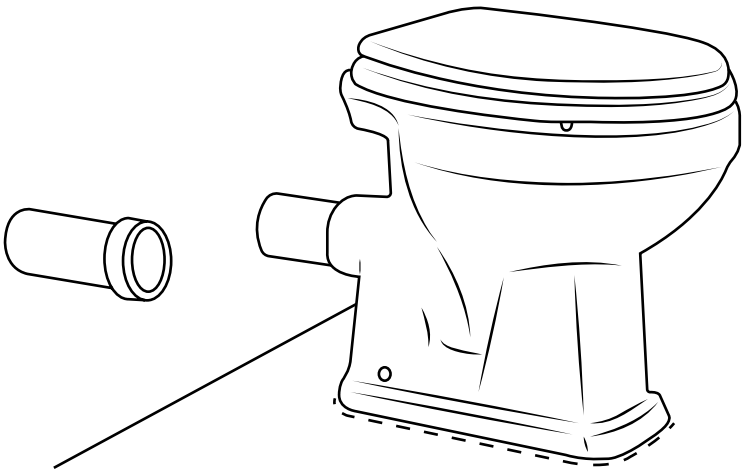

14

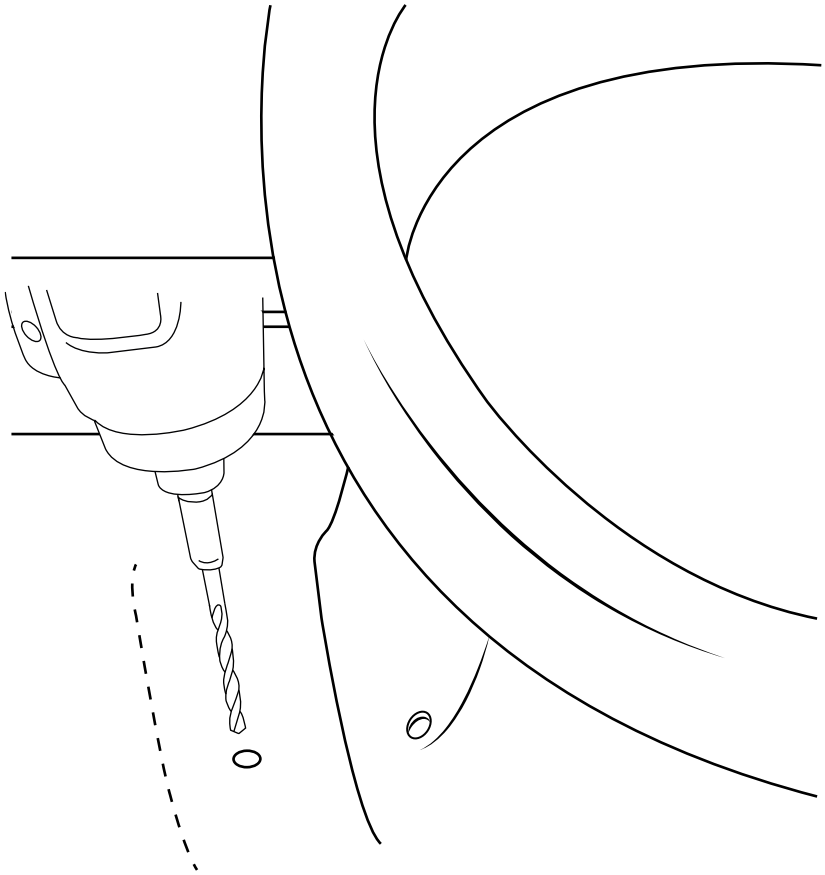

15

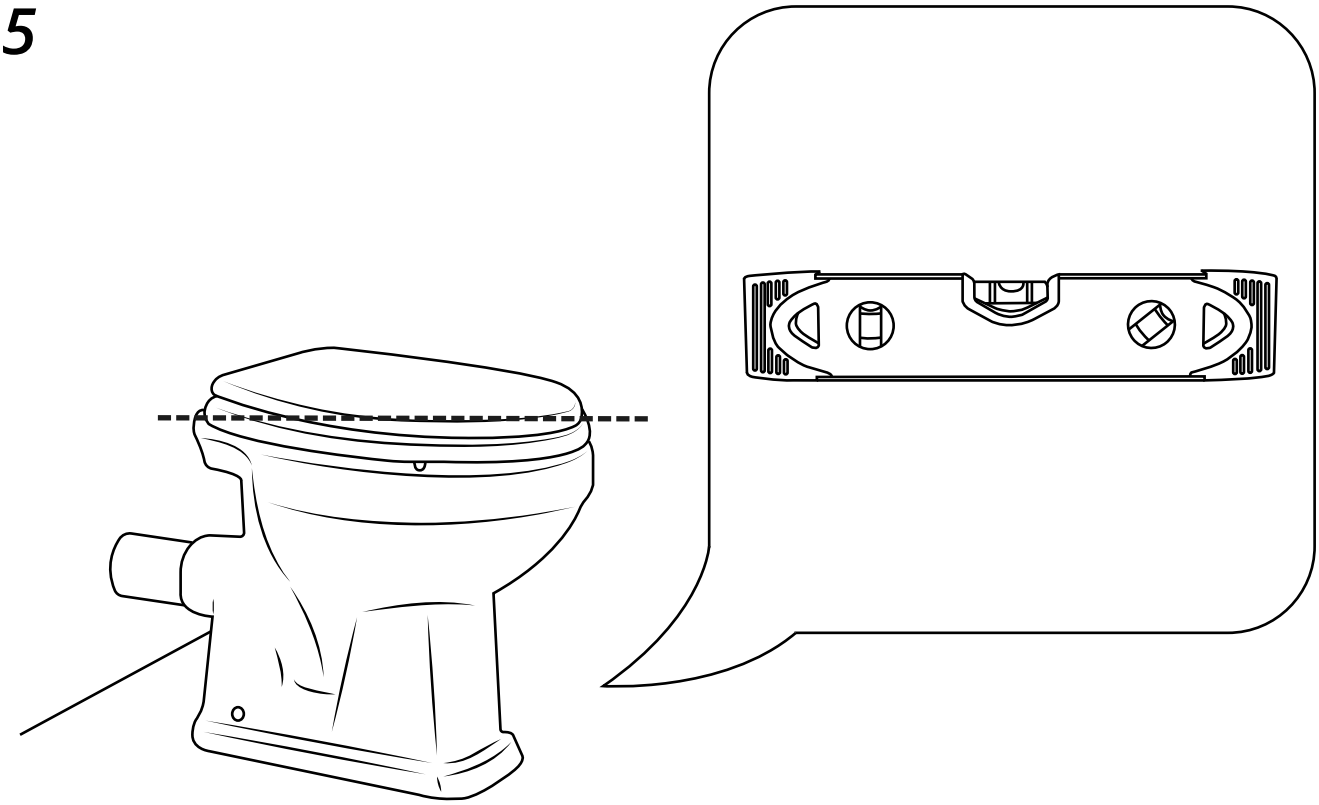

16

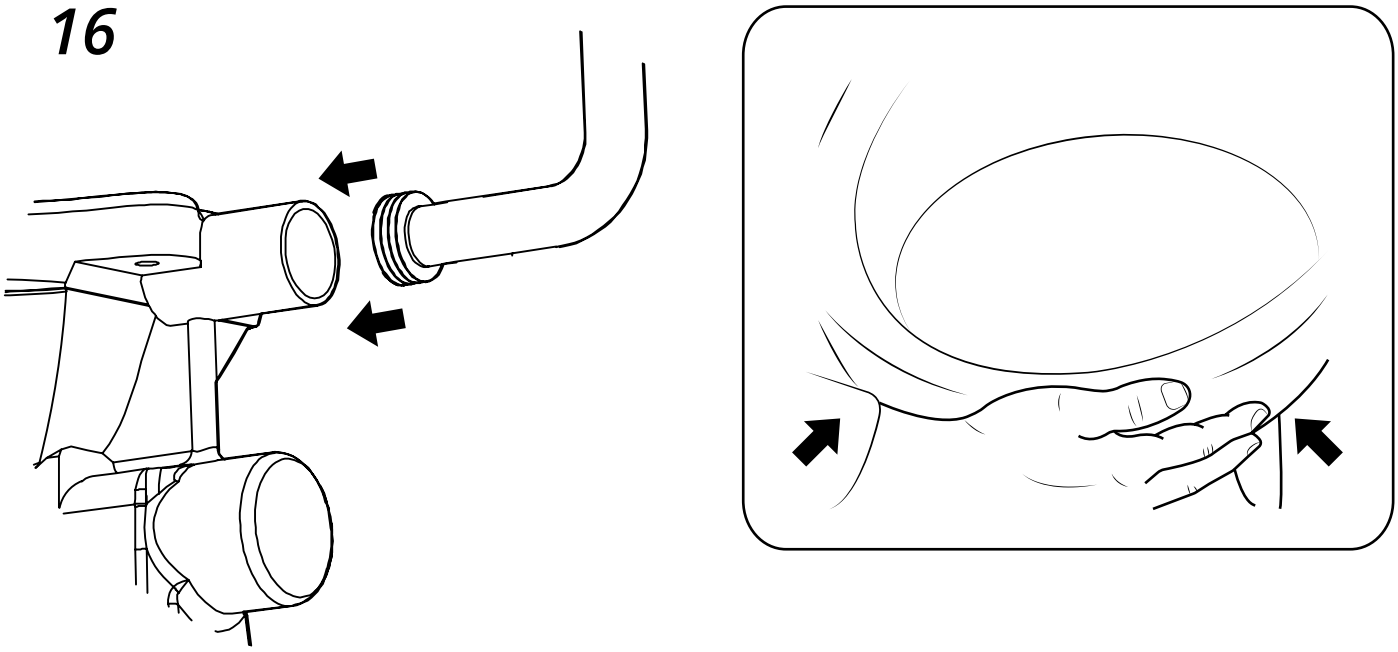

17

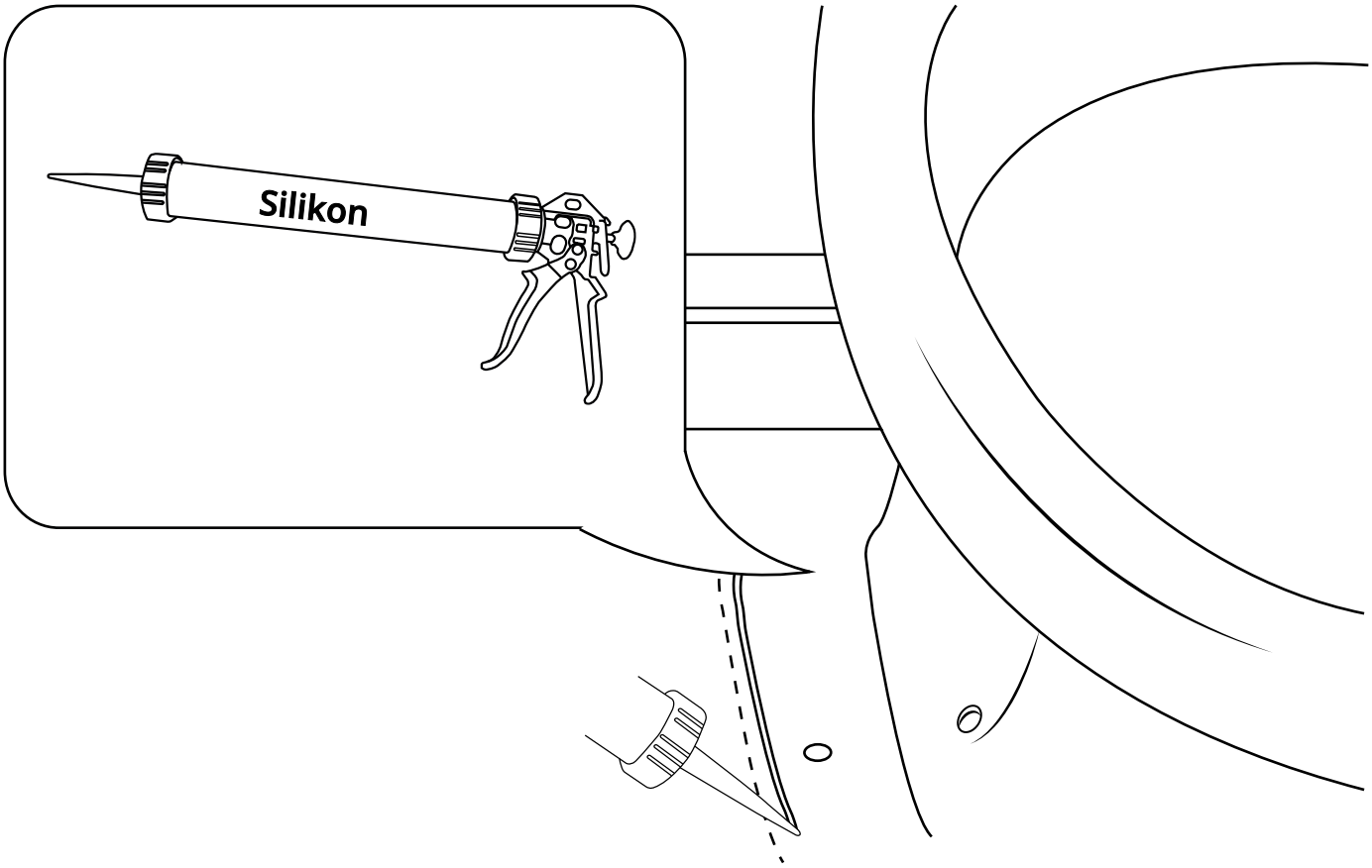

18

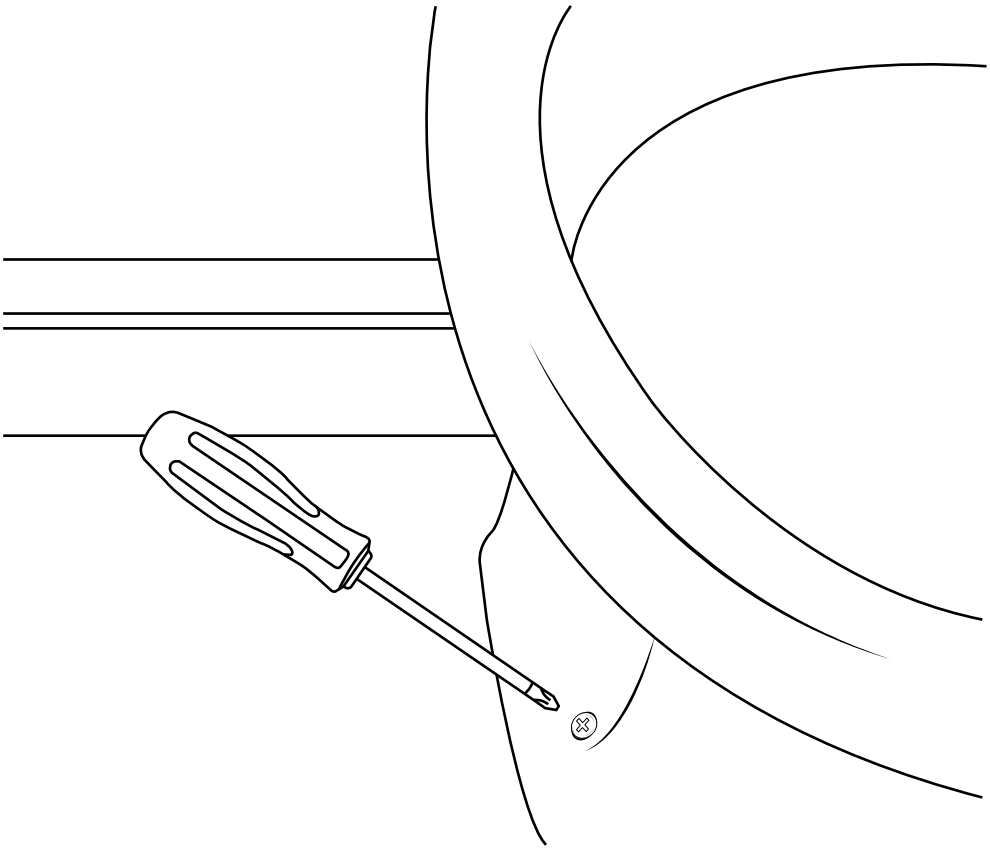
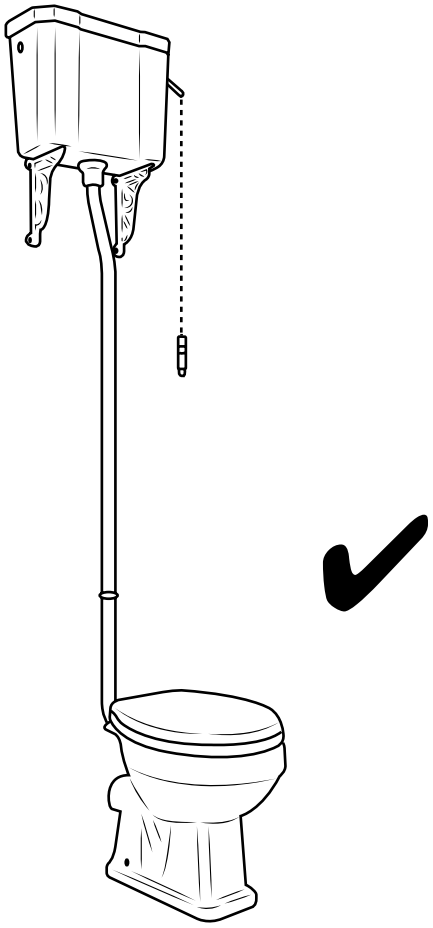
19