Milano

Sanitario WC Sospeso

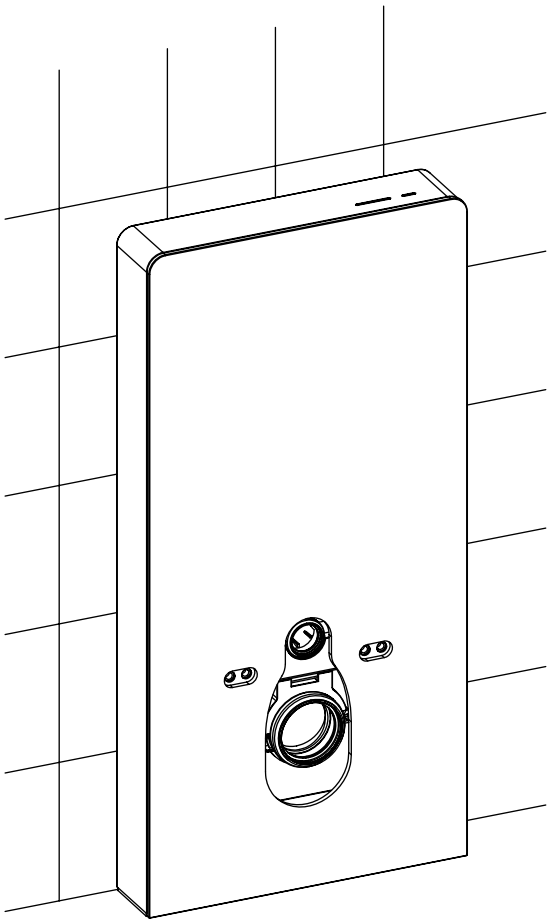

Guida di installazione

Strumenti richiesti per l'installazione:

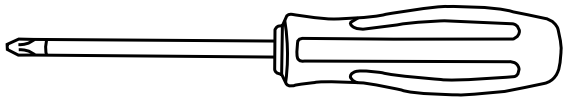

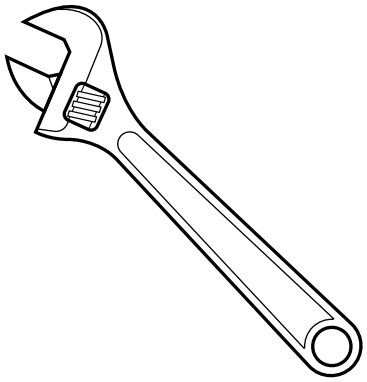

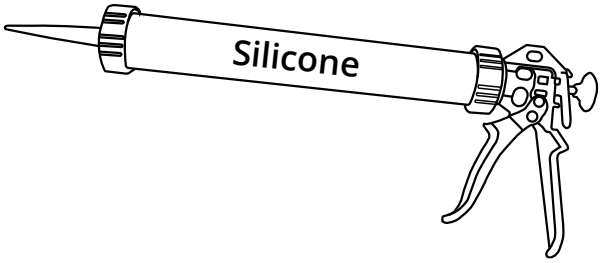

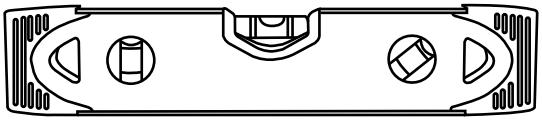

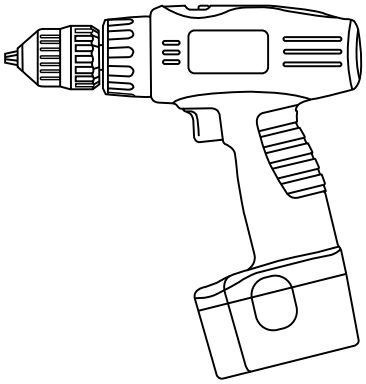

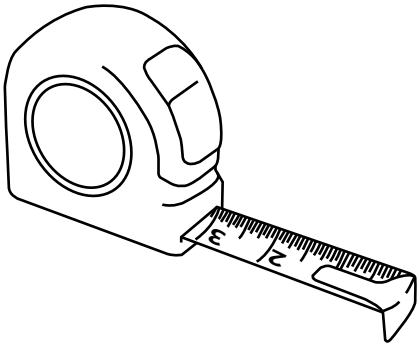

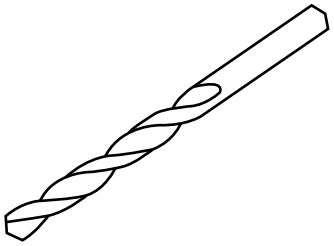

Parti incluse:

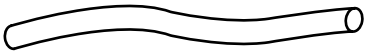

Manichetta trasparente 350mm

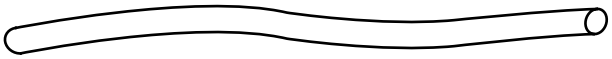

Manichetta trasparente 650mm

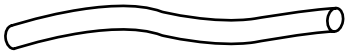

Manichetta blu 300mm

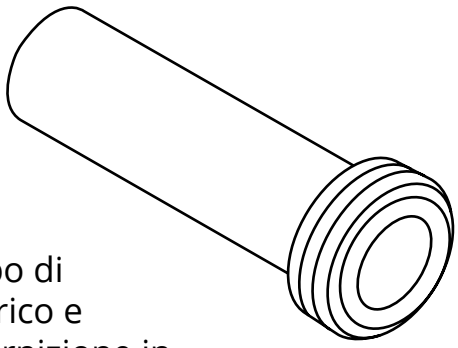

Tubo di scarico e guarnizione in gomma

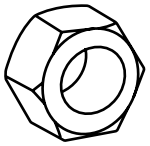

x2

M12 Dado

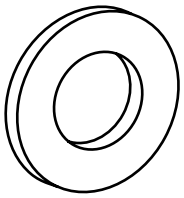

x2

Guarnizione grande

x2

Guarnizione

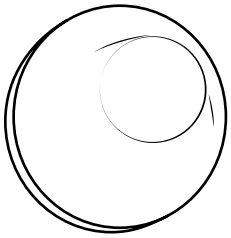

x2

Manicotto di gomma

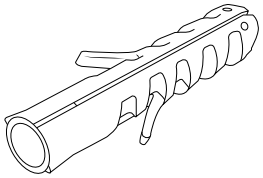

Connettore

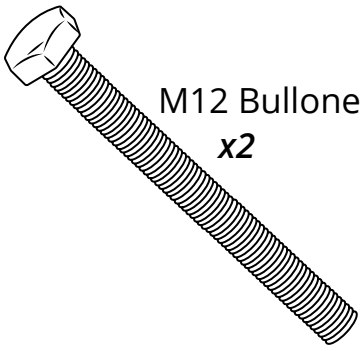

M12 Bullone

x2

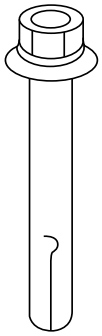

x2

Bulloni ad espansione in acciaio

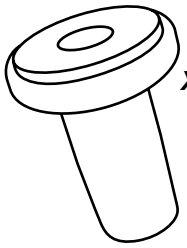

x2

Tappo decorativo e manicotto

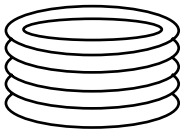

Guarnizione di gomma

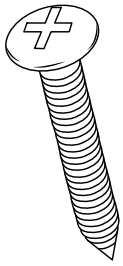

Vite

Parti incluse:

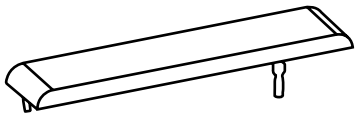

Coperchio in plastica con sensore

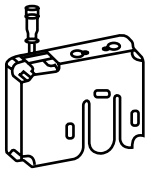

Copertura in plastica gruppo

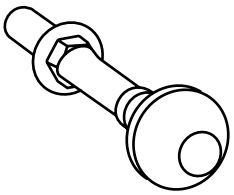

Set viti

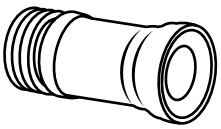

Manicotto flessibile

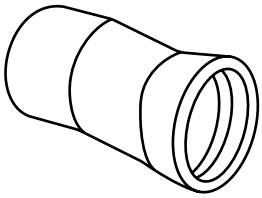

Morsetto prolunga

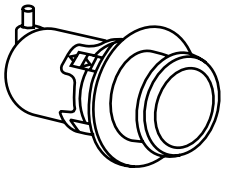

Pulsante manuale

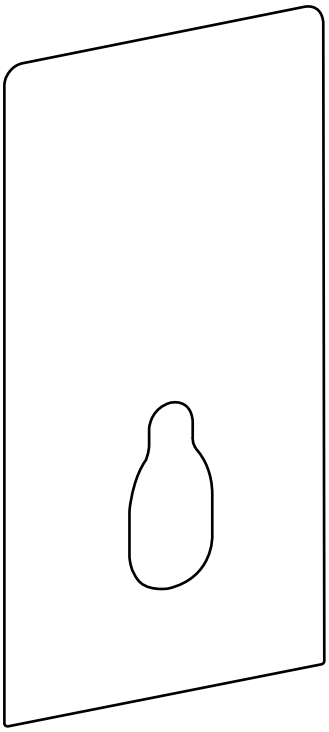

Pannello

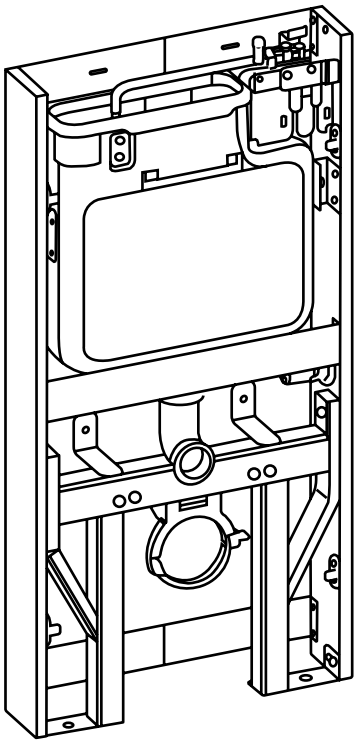

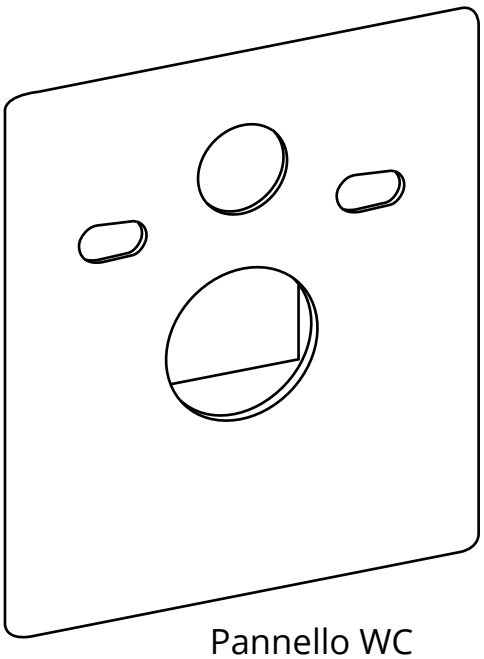

Pannello WC

Specifiche Tecniche:

Nome	Cisterna automatica per WC sospeso con infrarosso	
Modello	BCTWF004WH BCTWF005BL	
Specifiche Tecniche	tensione nominale	220V AC, 50HZ
	temperatura ambiente	3~40°C
	pressione fornitura idrica	0.07~0.75MPa
	temperatura fornitura idrica	4~35°C
	resistenza all'acqua IP67	IPX4
	dimensioni	1003.5mm X 483mm X 108mm

1

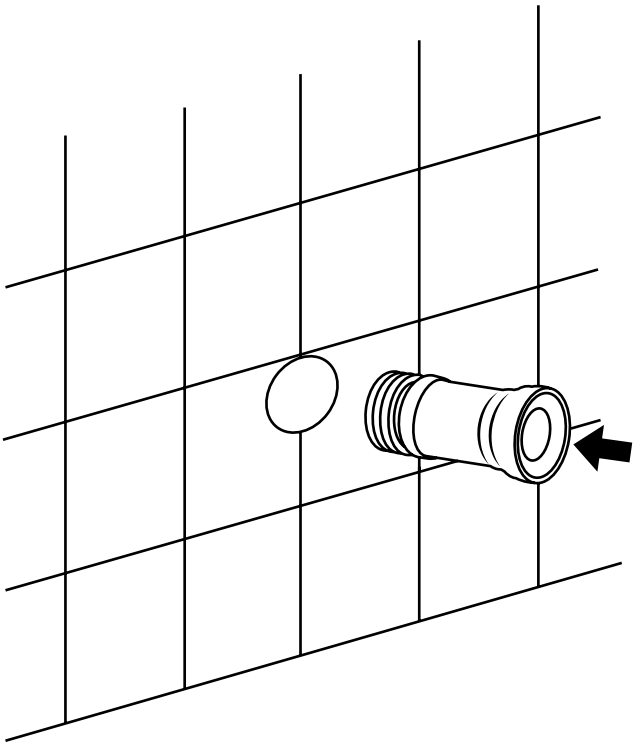

2

Rimuovere il coperchio superiore

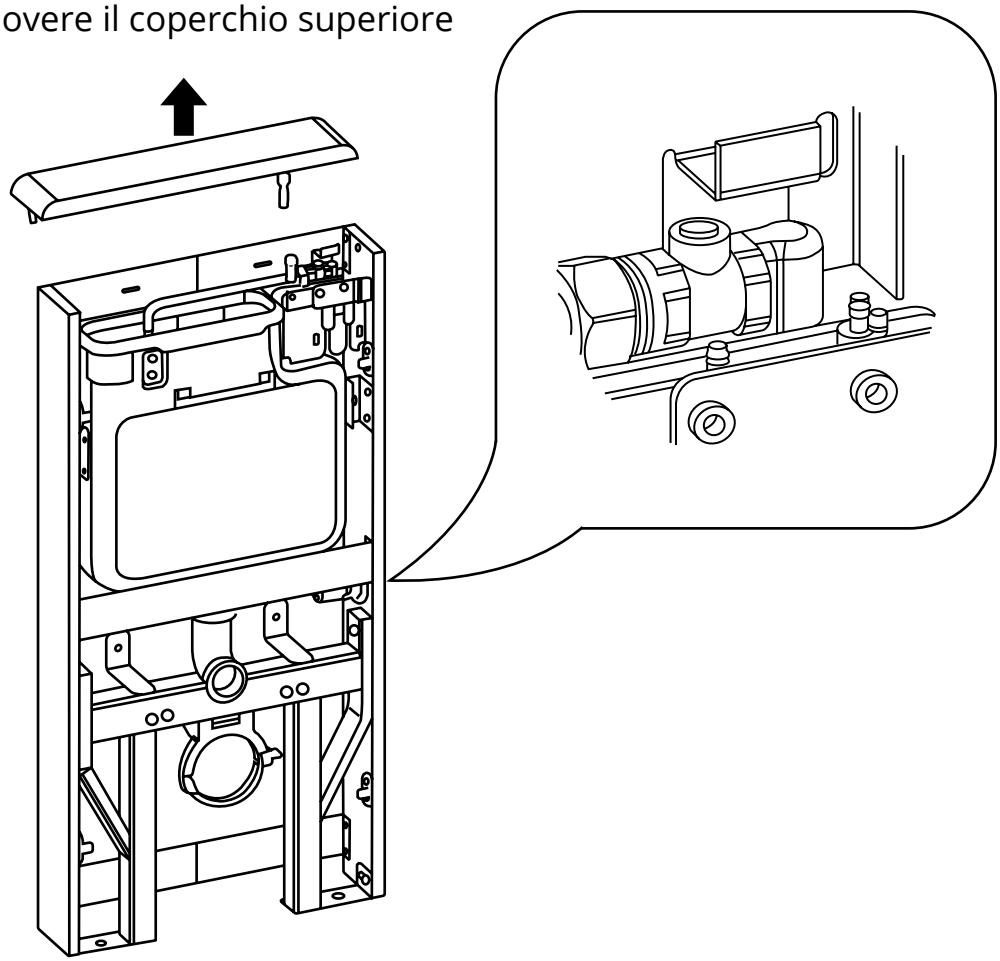

3

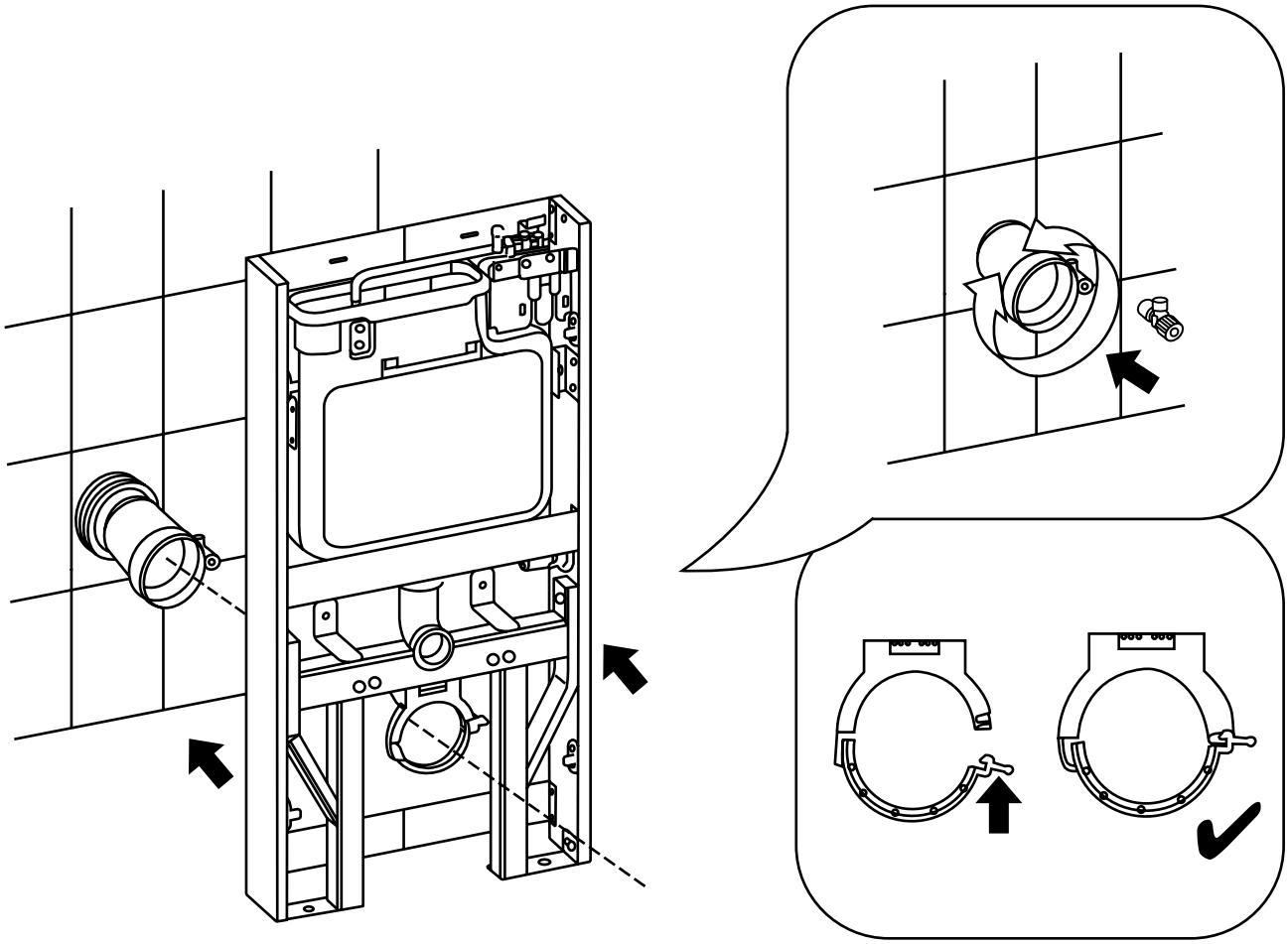

4

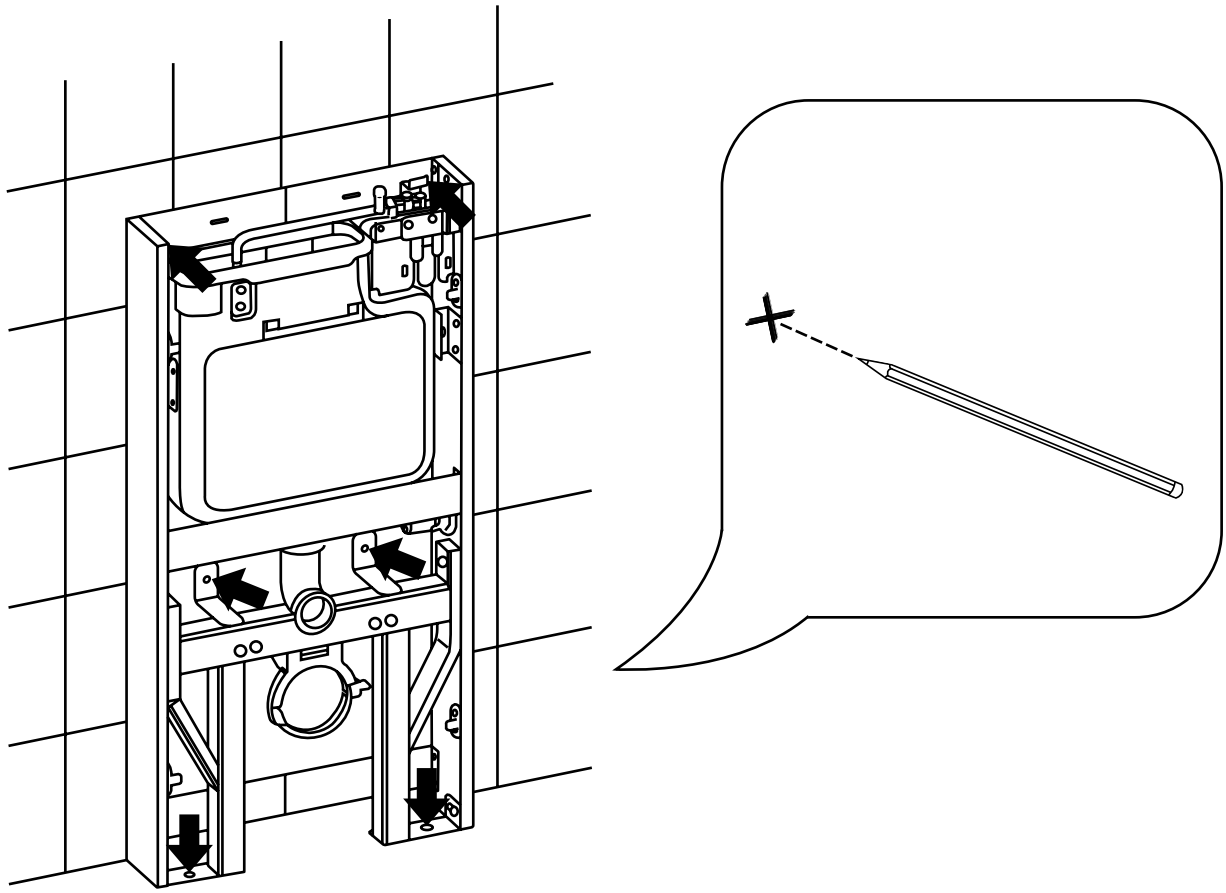

5

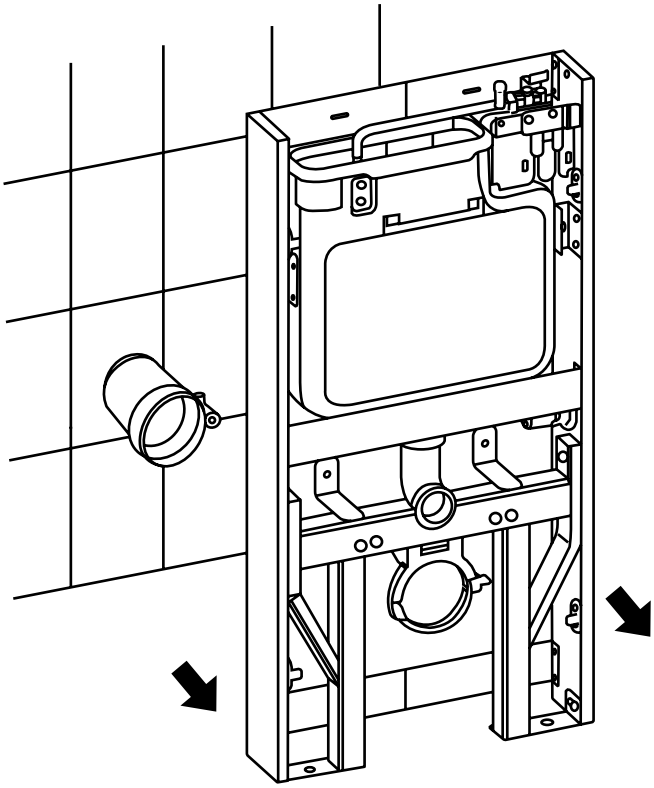

6

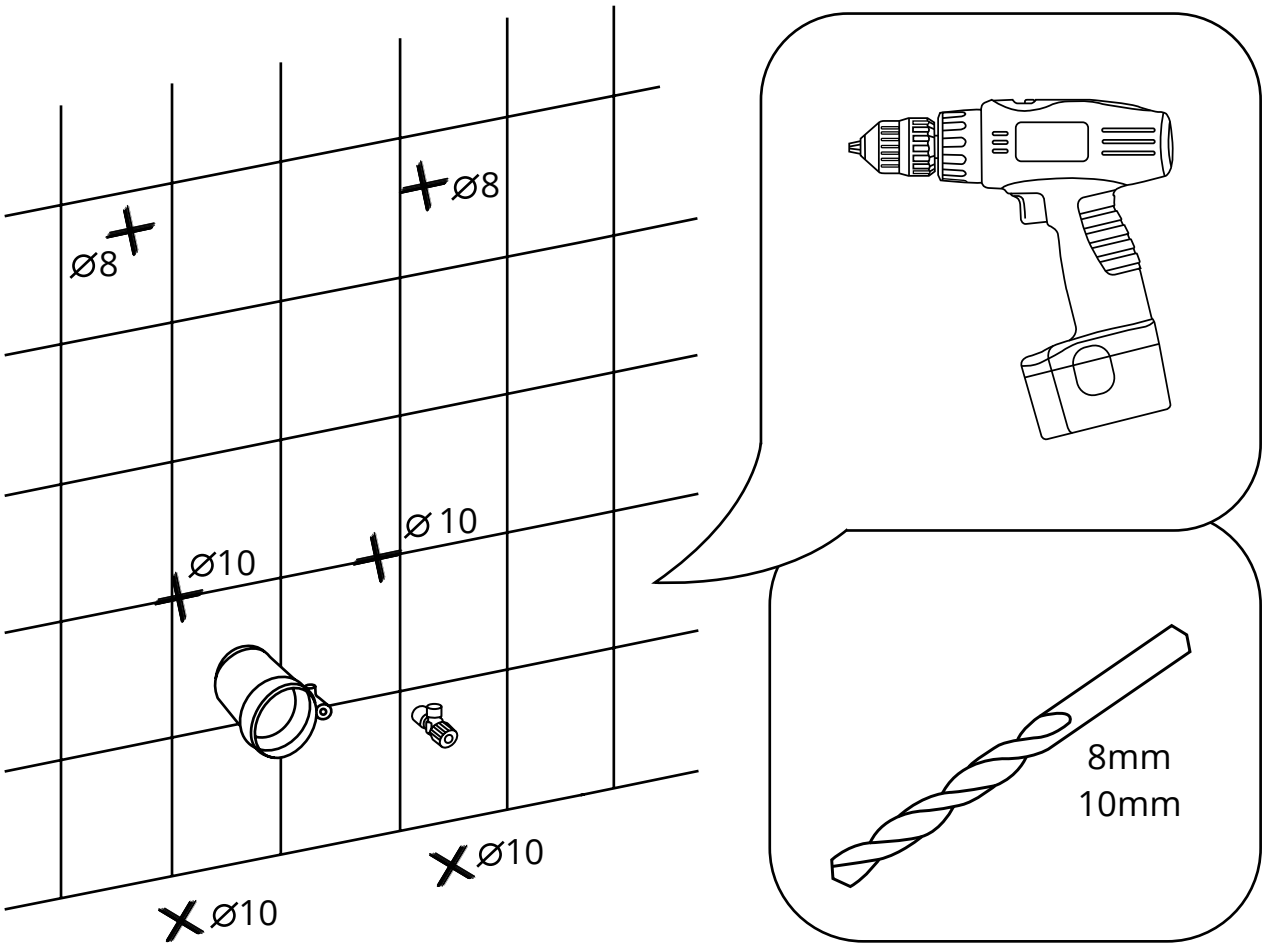

7

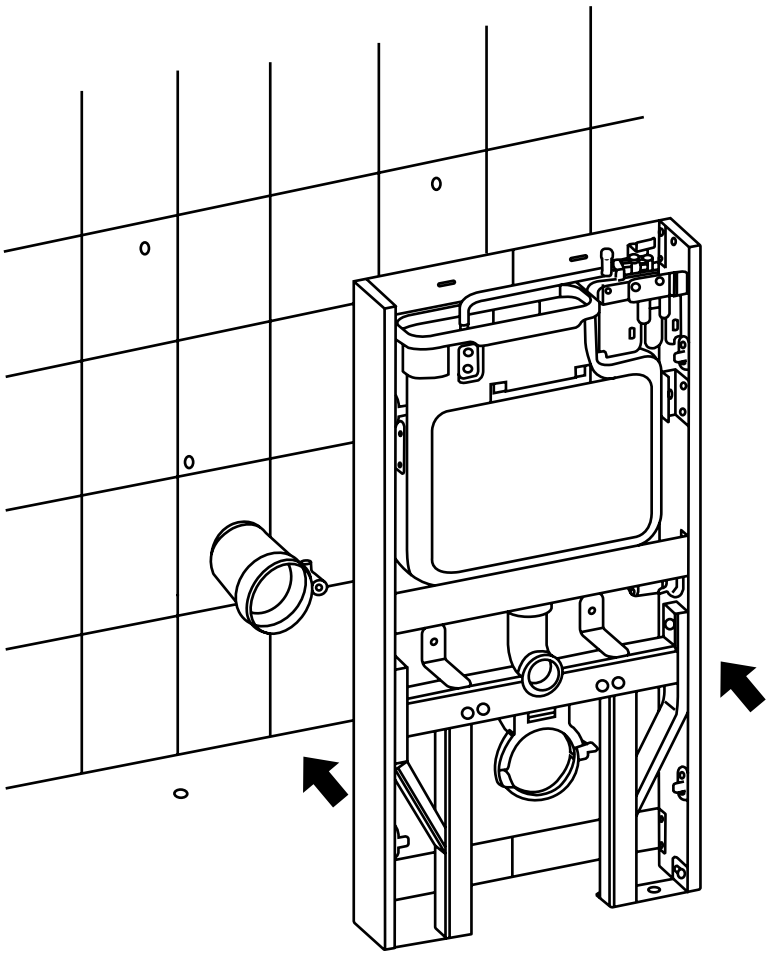

8

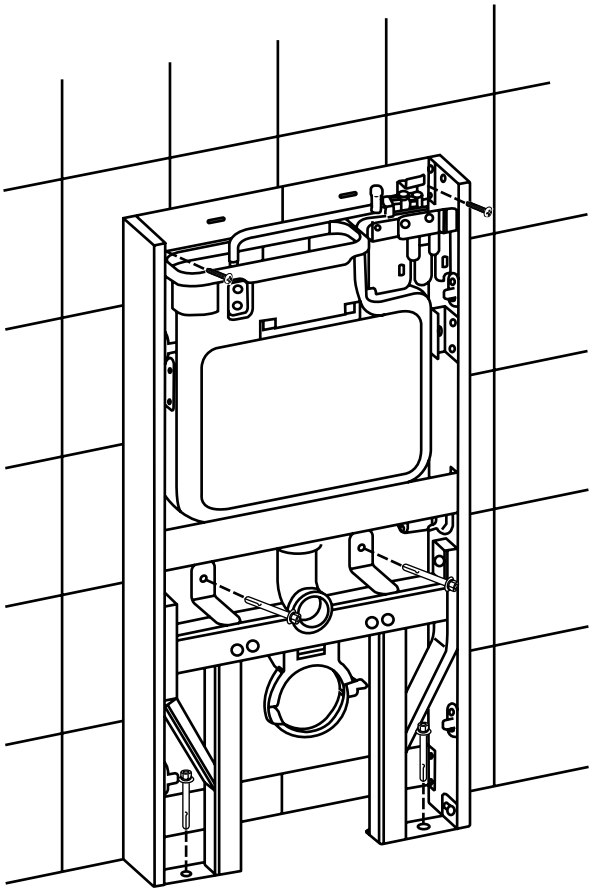

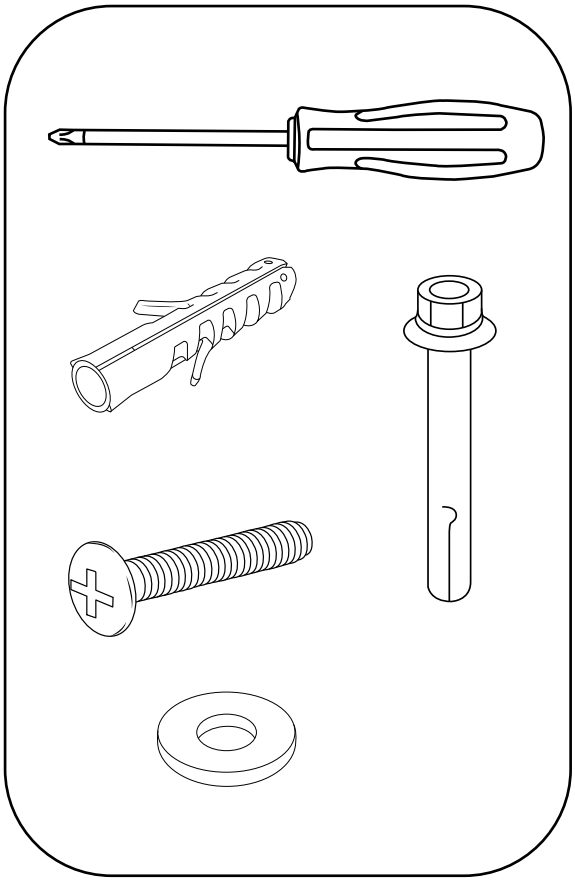

9

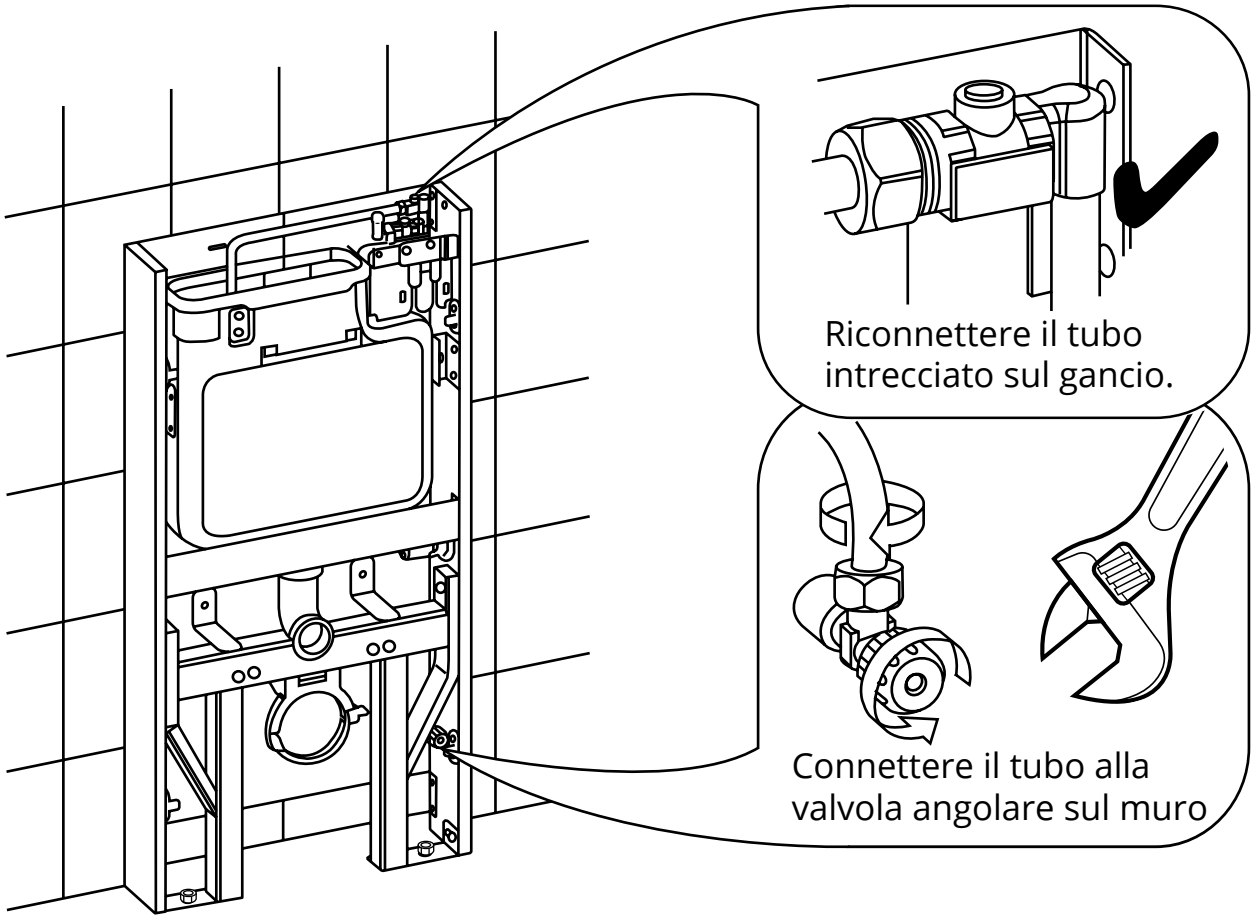
Riconnettere il tubo intrecciato sul gancio.
Connettere il tubo alla valvola angolare sul muro

10

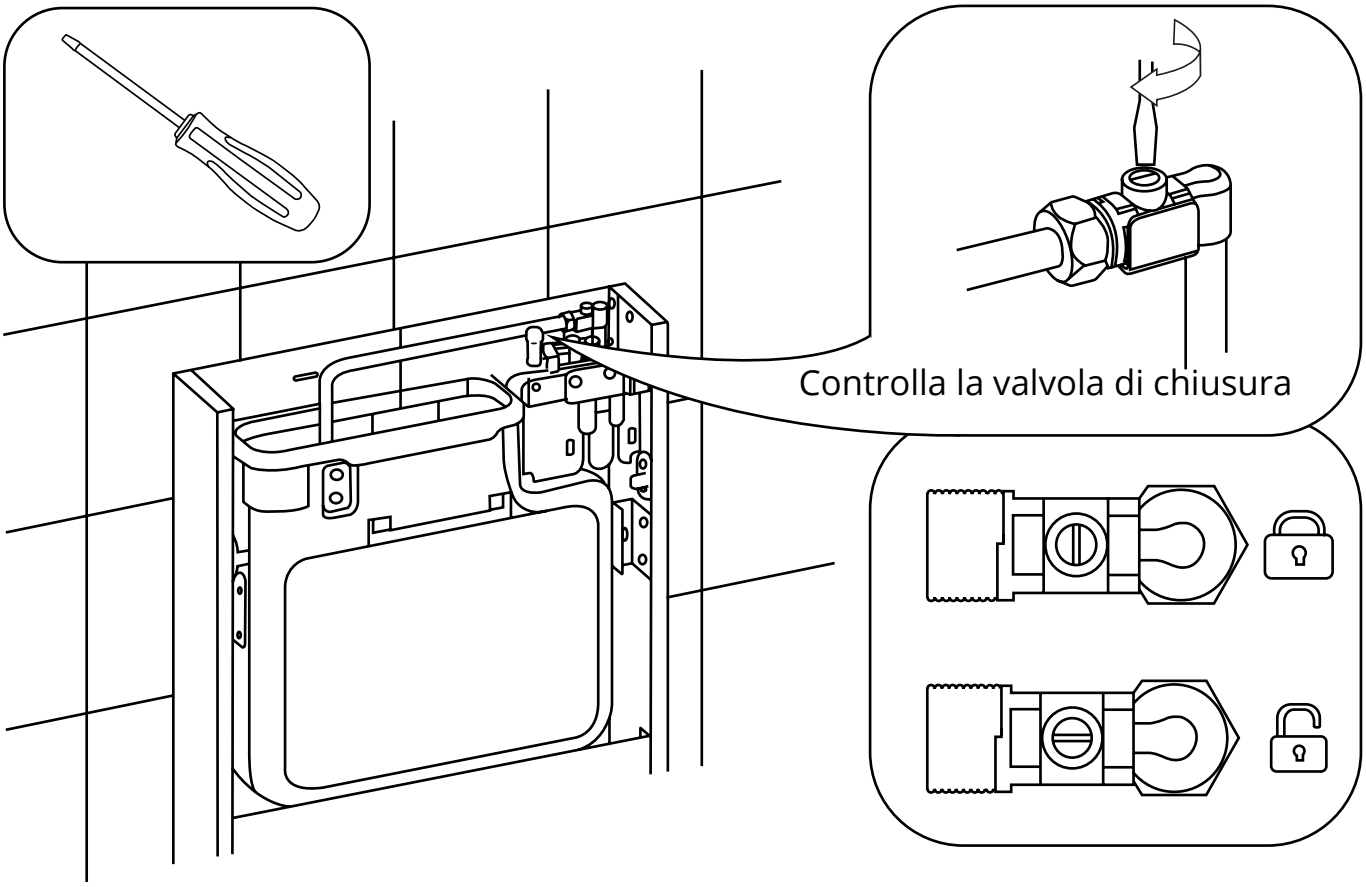
Controlla la valvola di chiusura

11

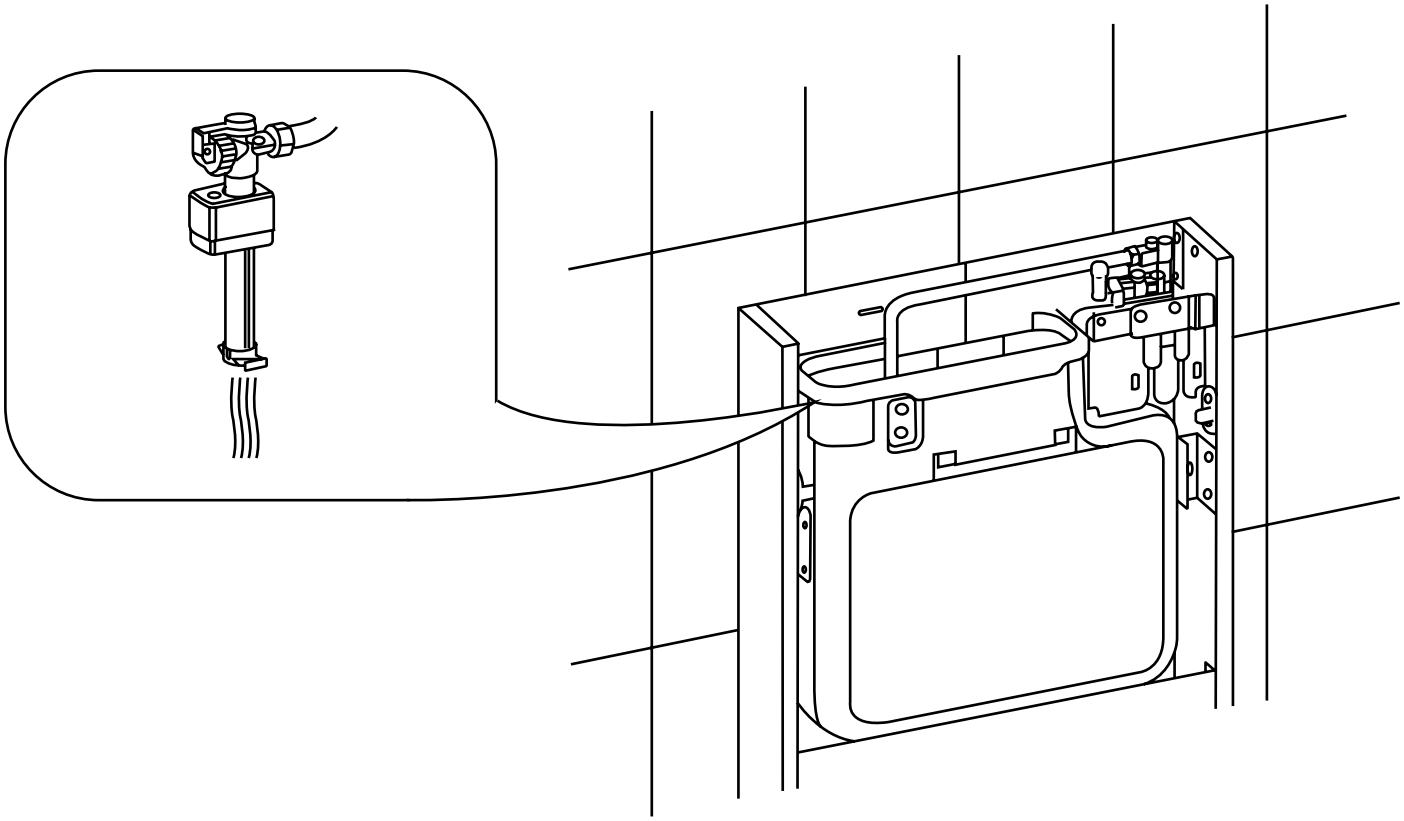

12

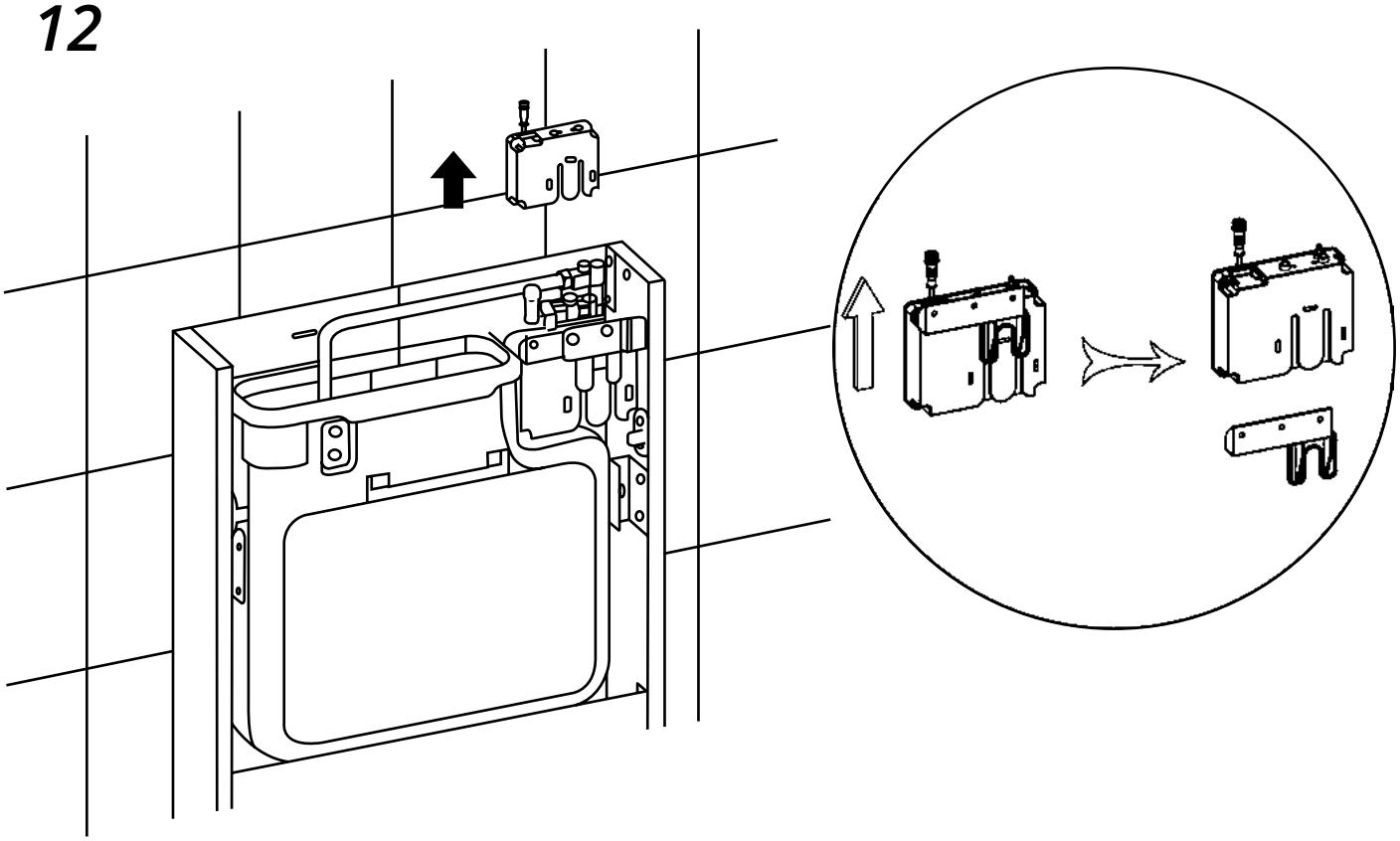

13

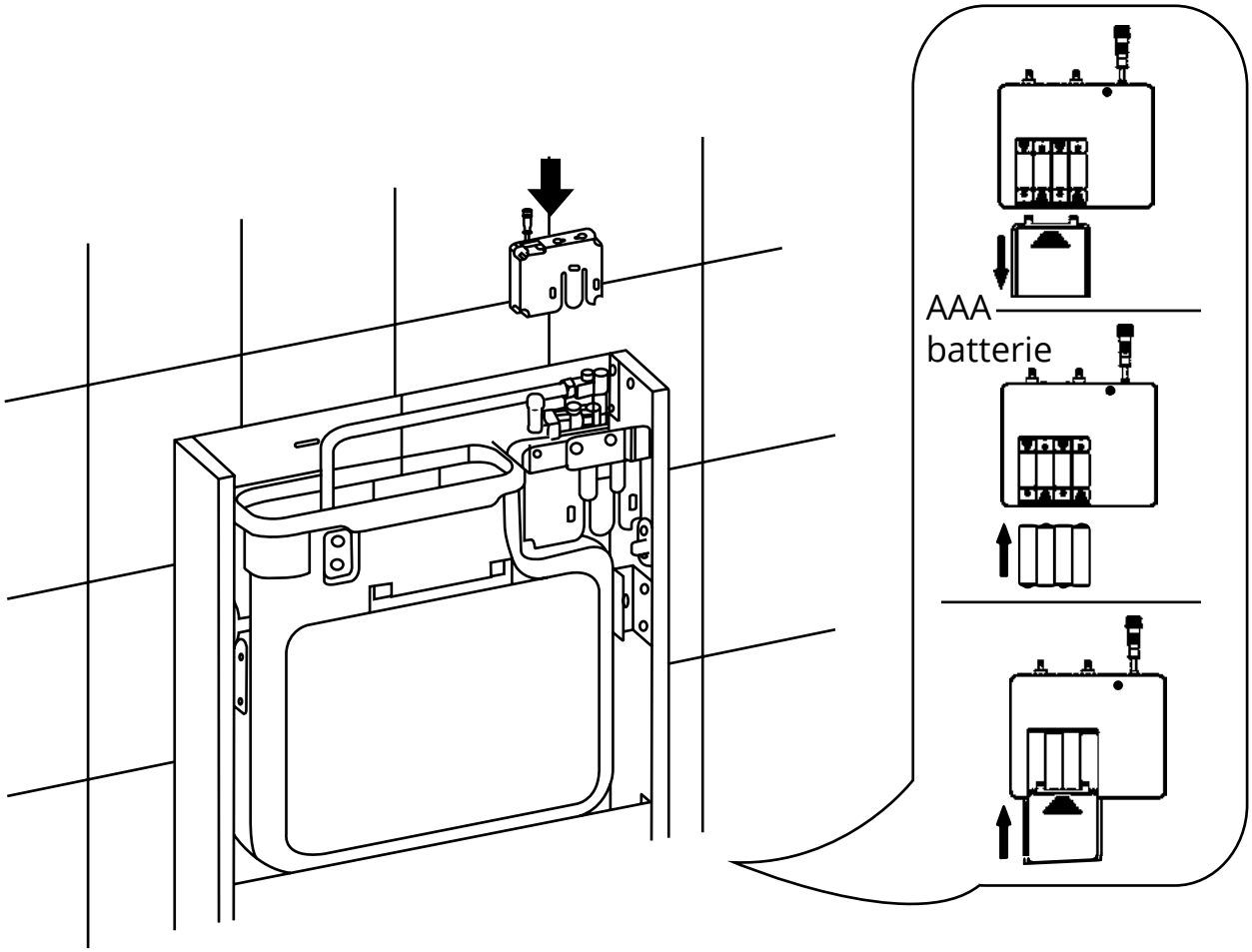

14

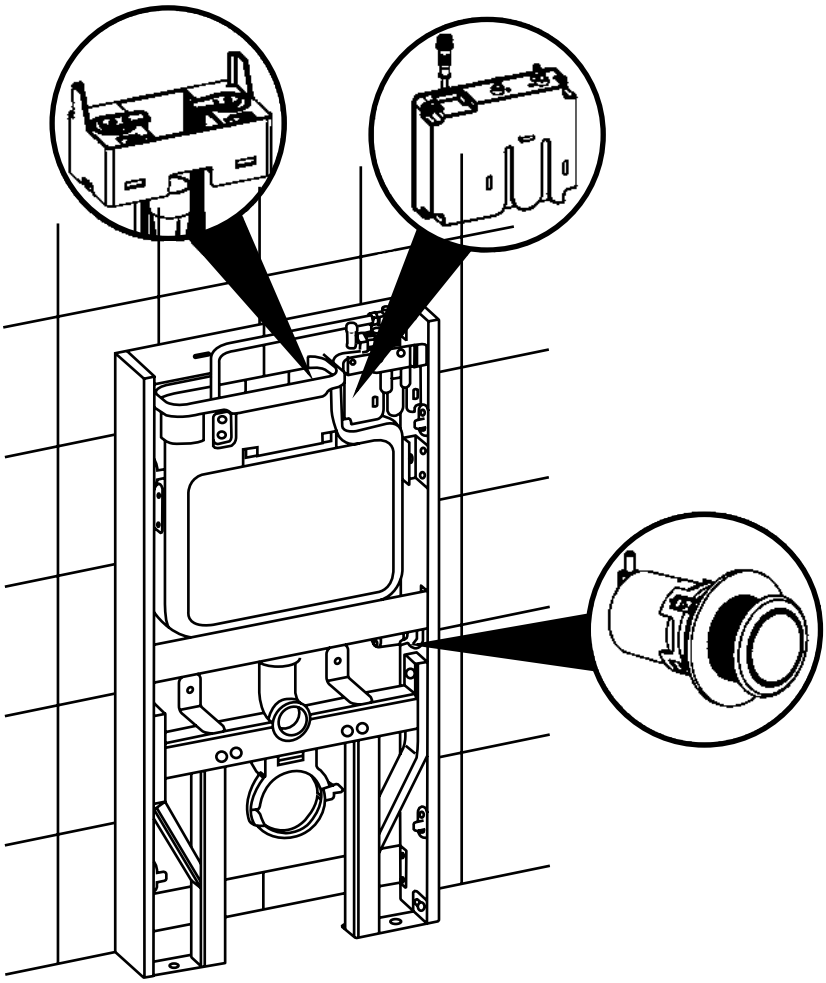

15

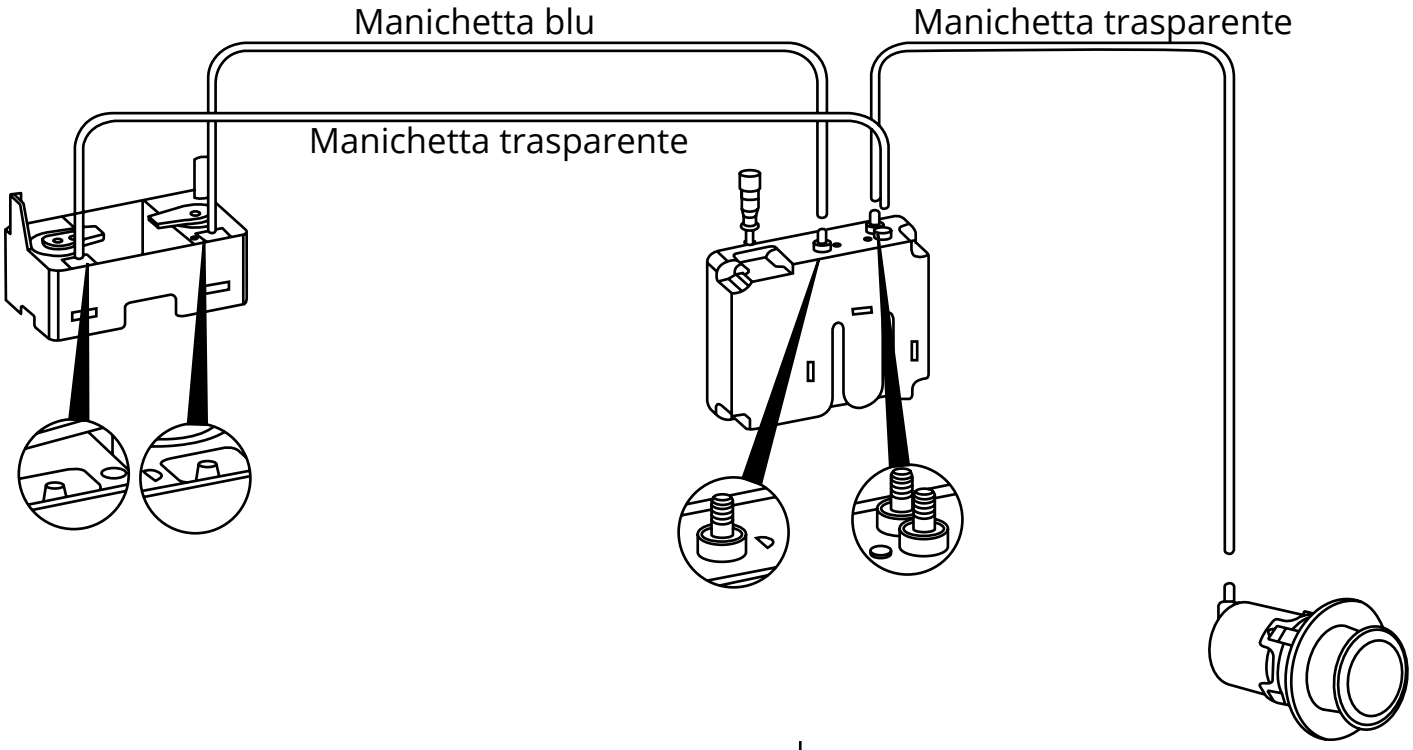
Manichetta blu
Manichetta trasparente
Manichetta trasparente

16

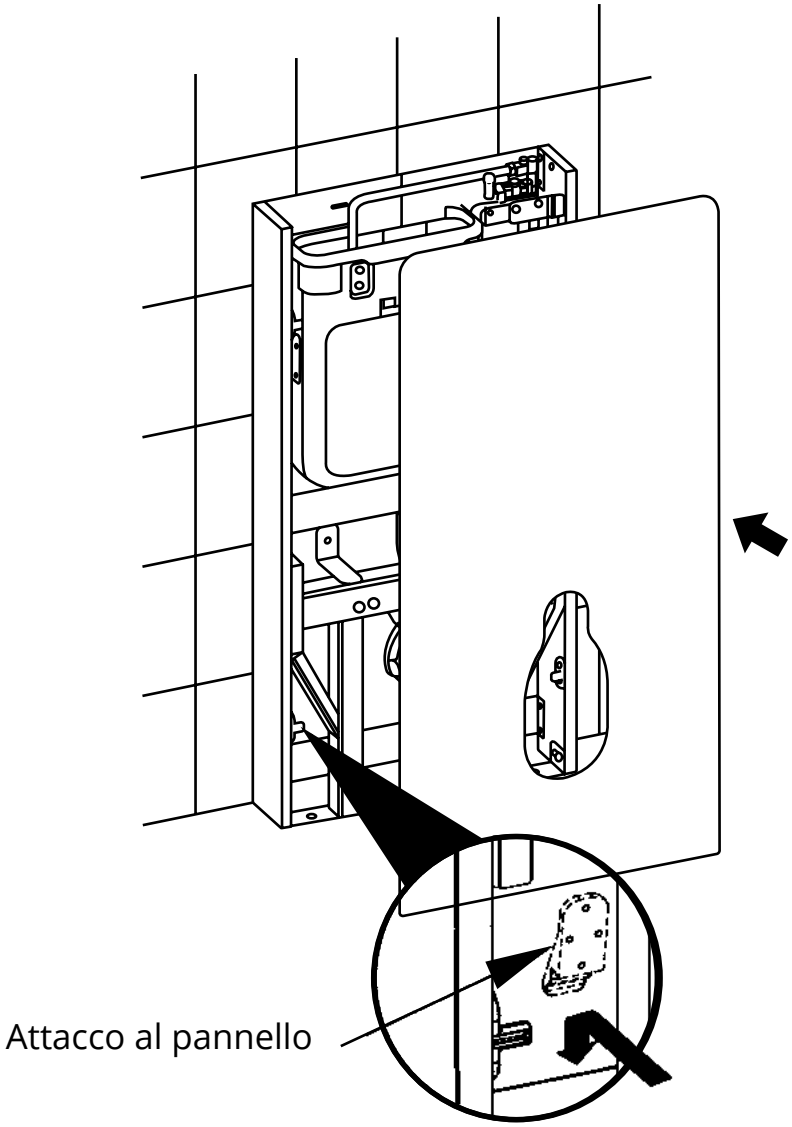
Attacco al pannello

17

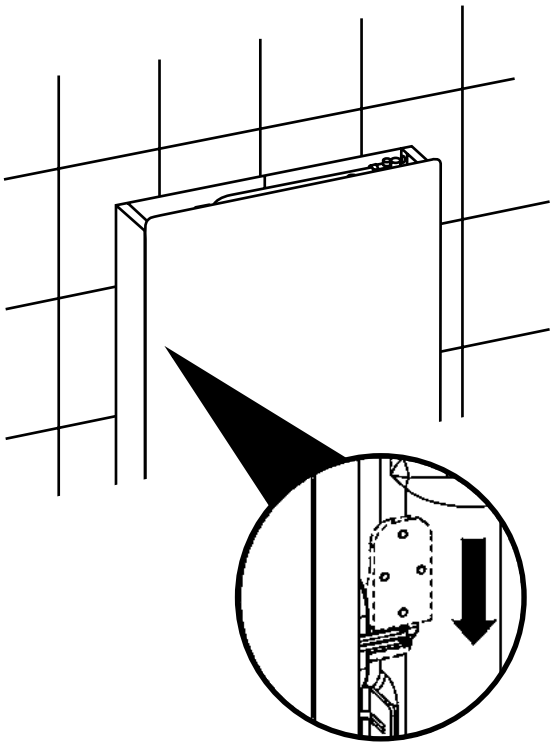

18

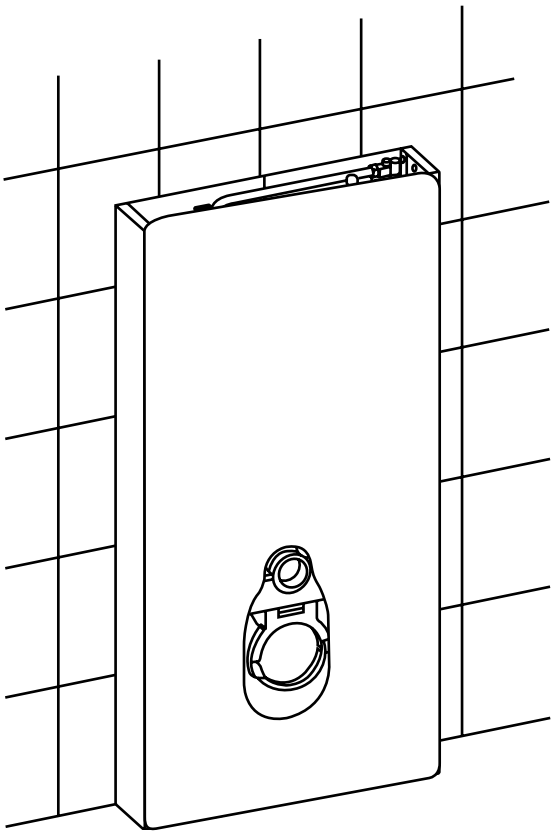

19

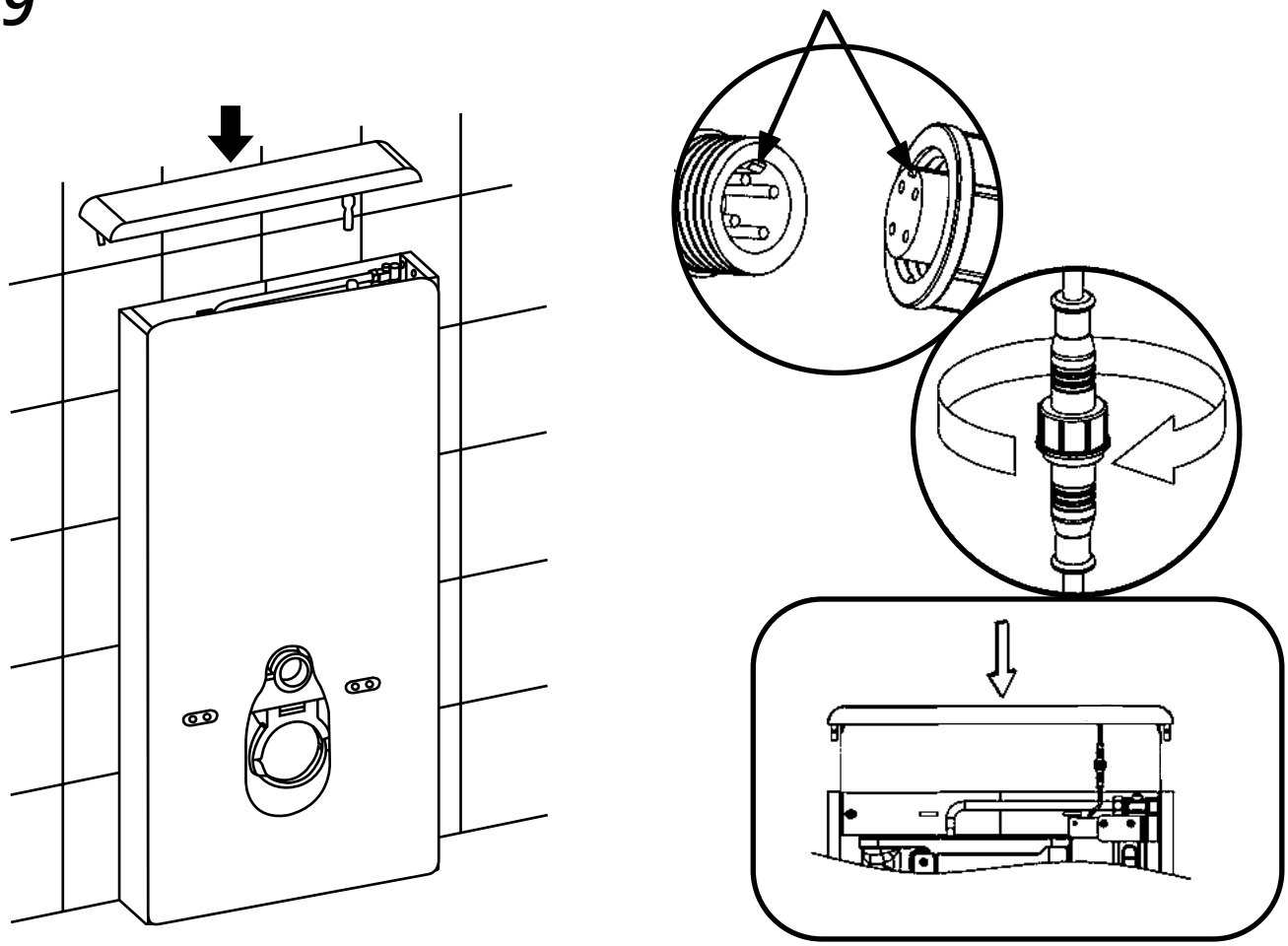

20

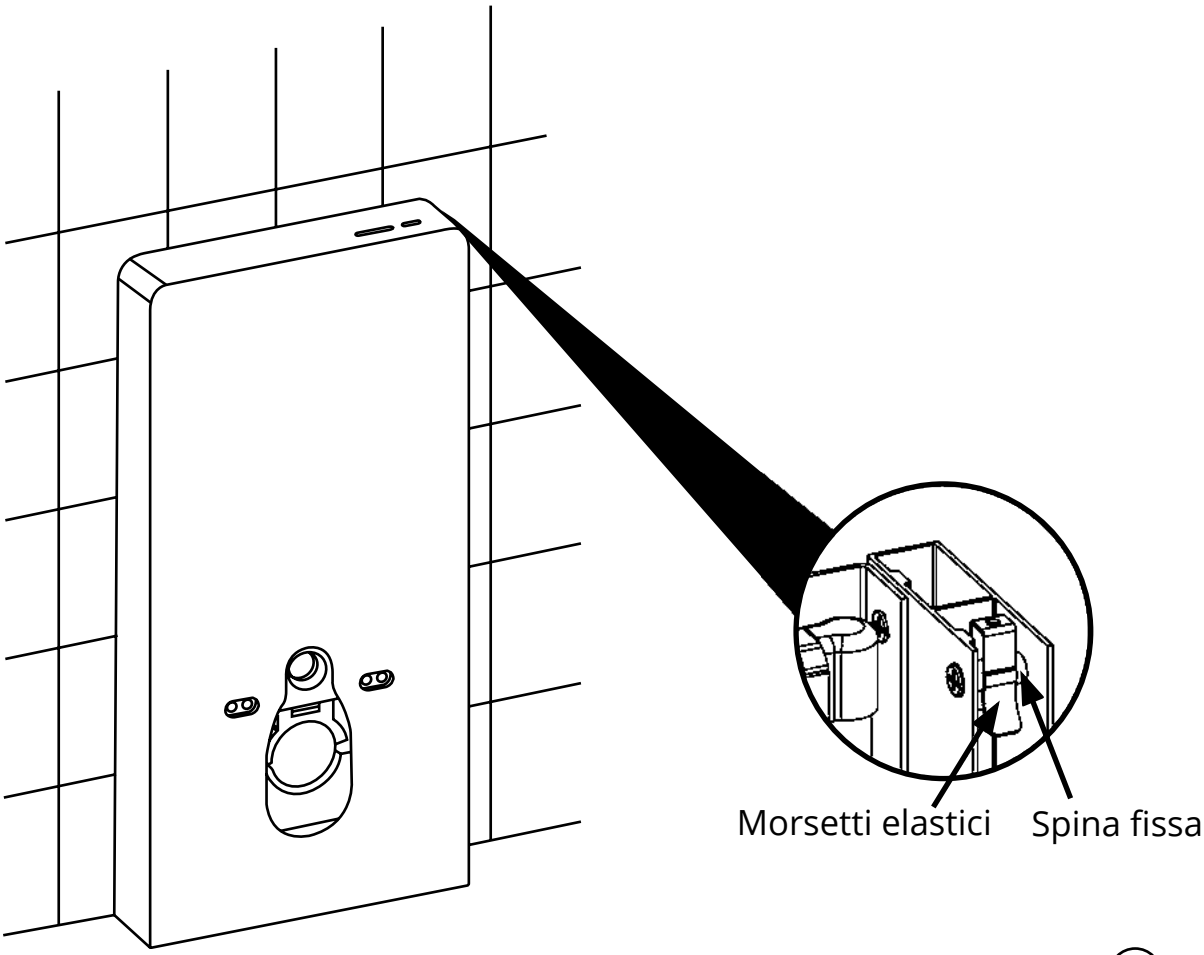

21

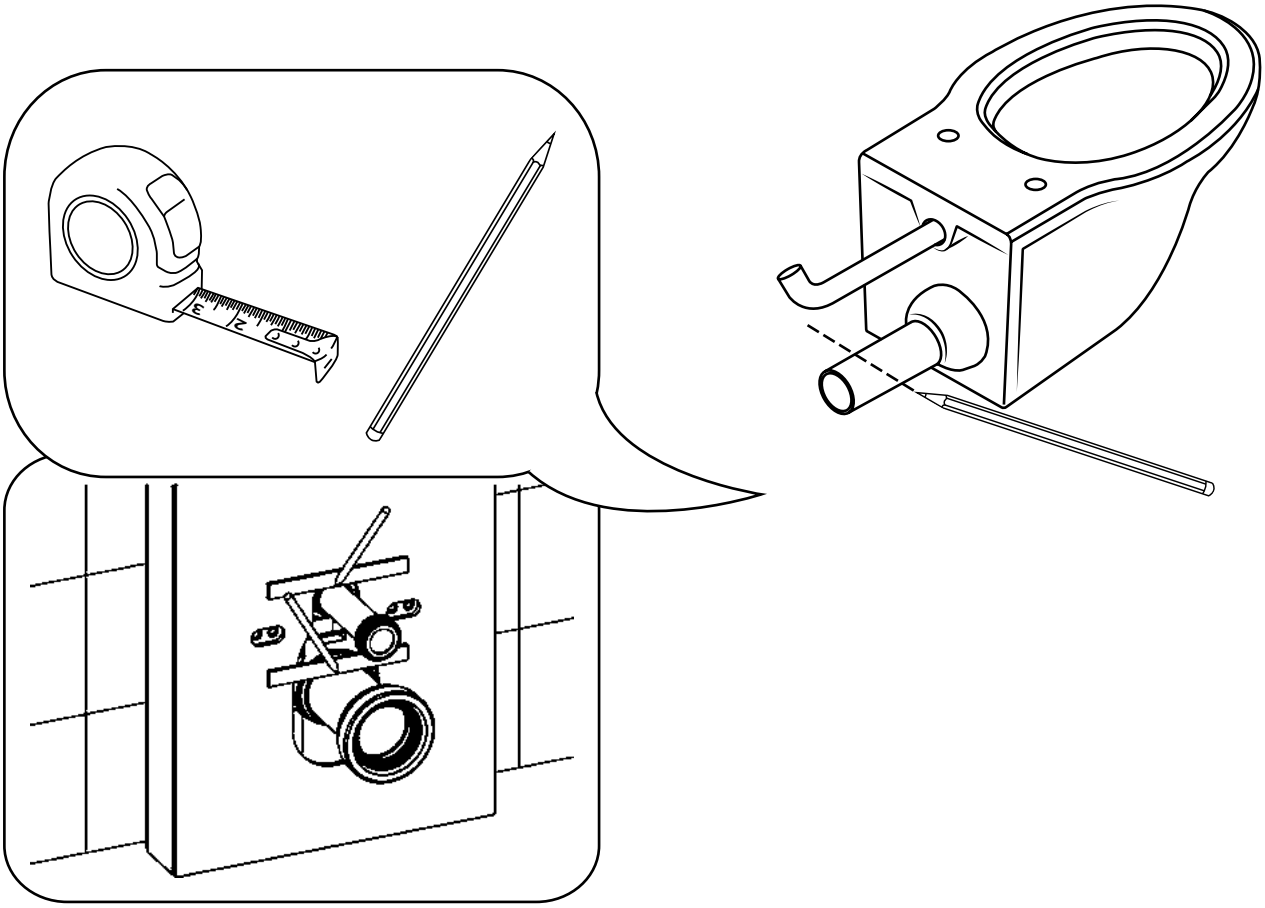

22

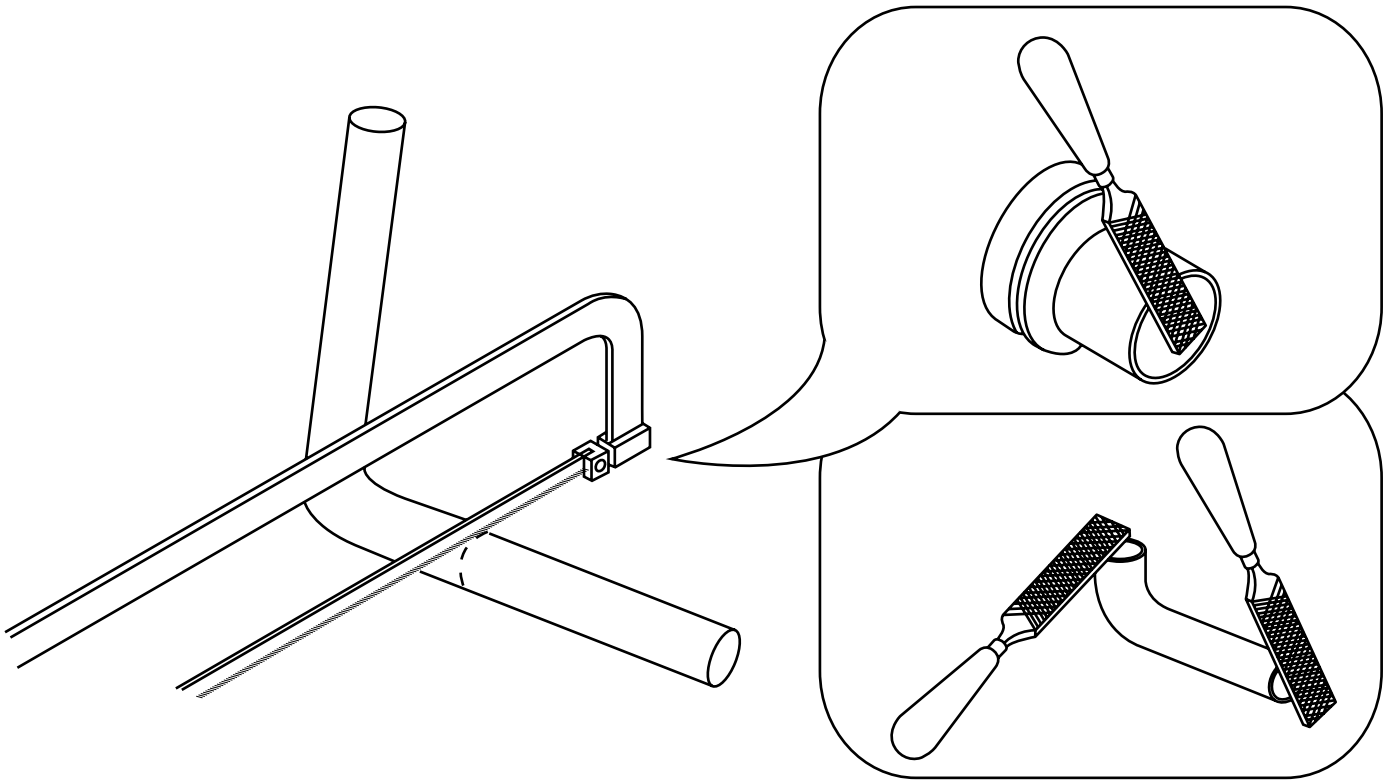

23

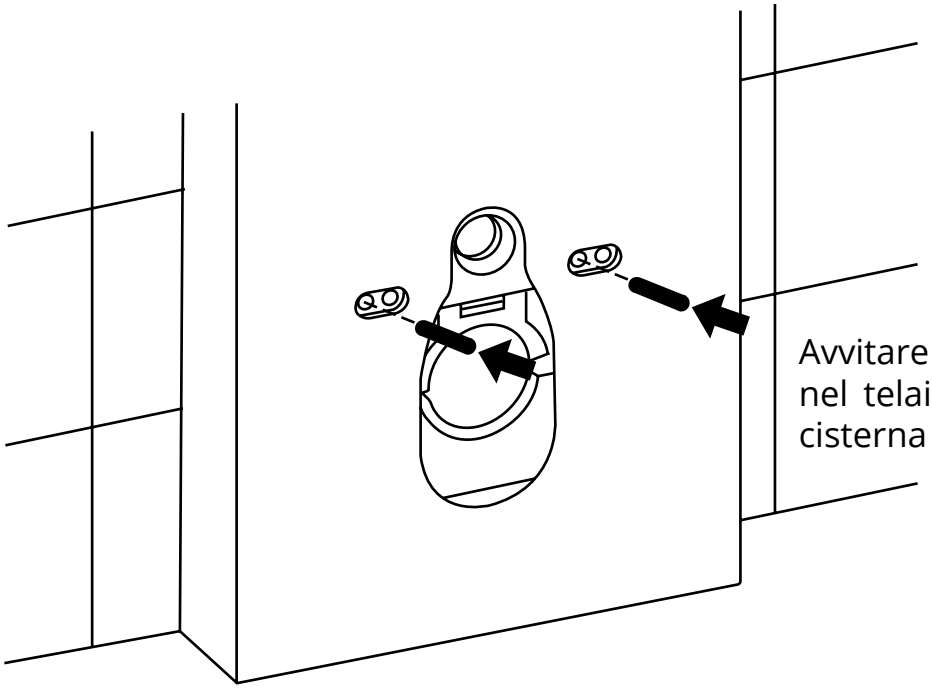

Avvitare le viti nel telaio della cisterna

24

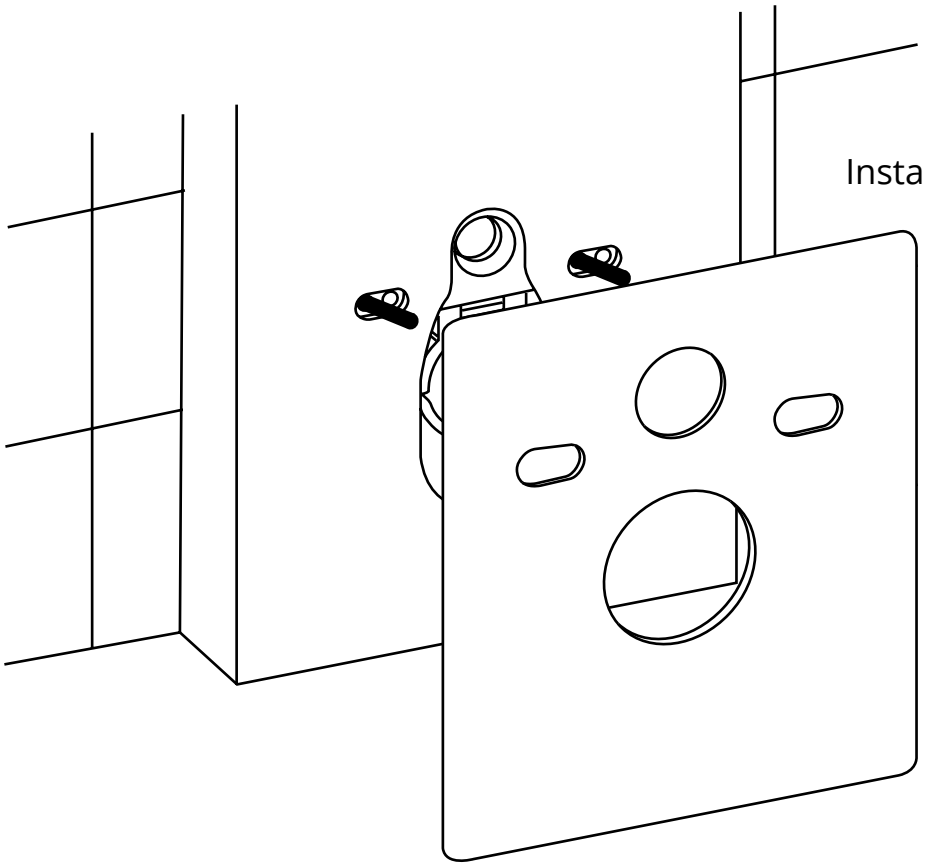

Installare il pannello WC

25

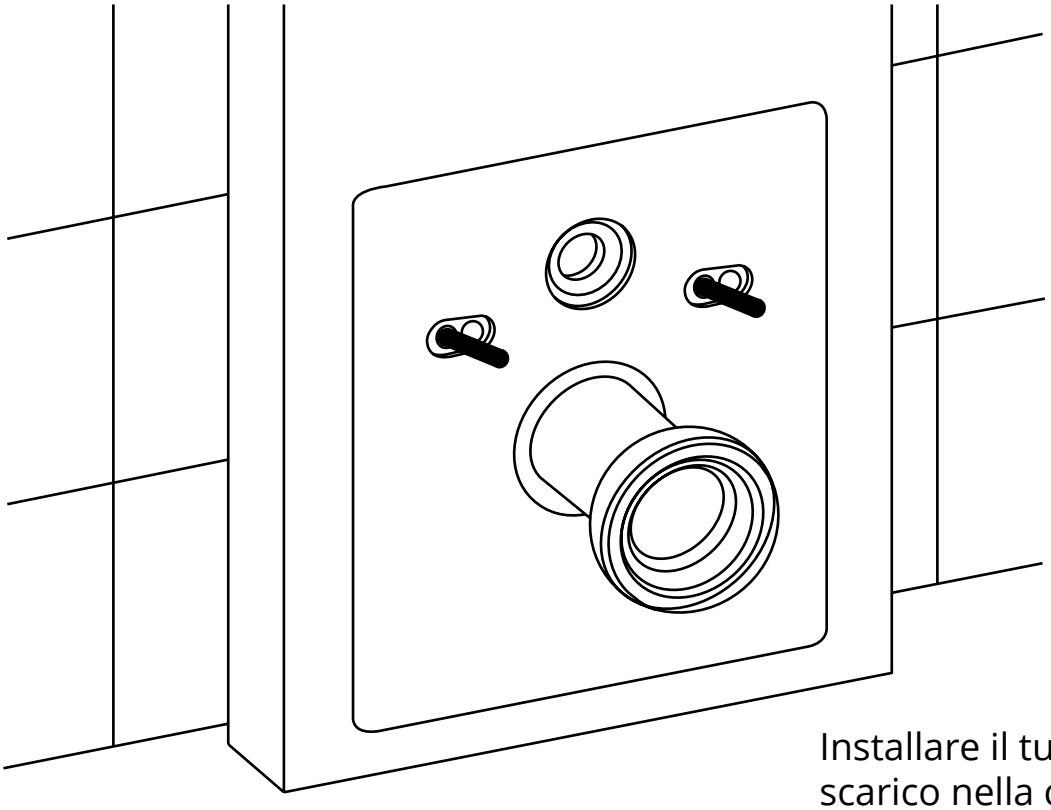

Installare il tubo di scarico nella cisterna

26

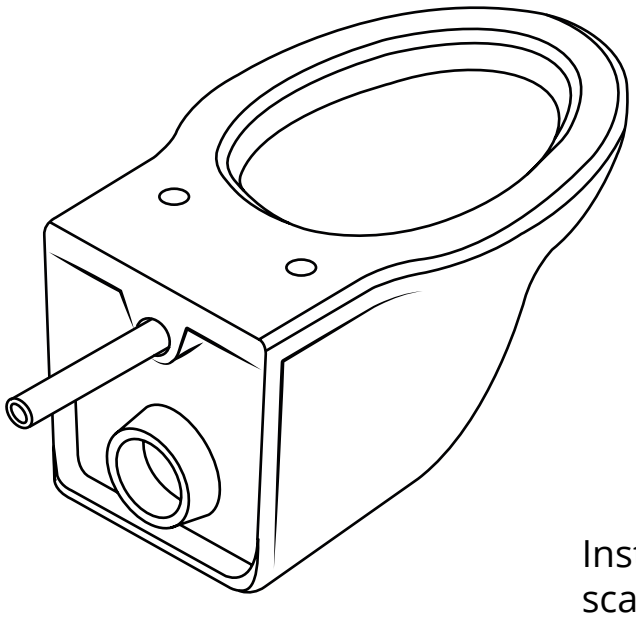

Installare il tubo di scarico nel WC

27

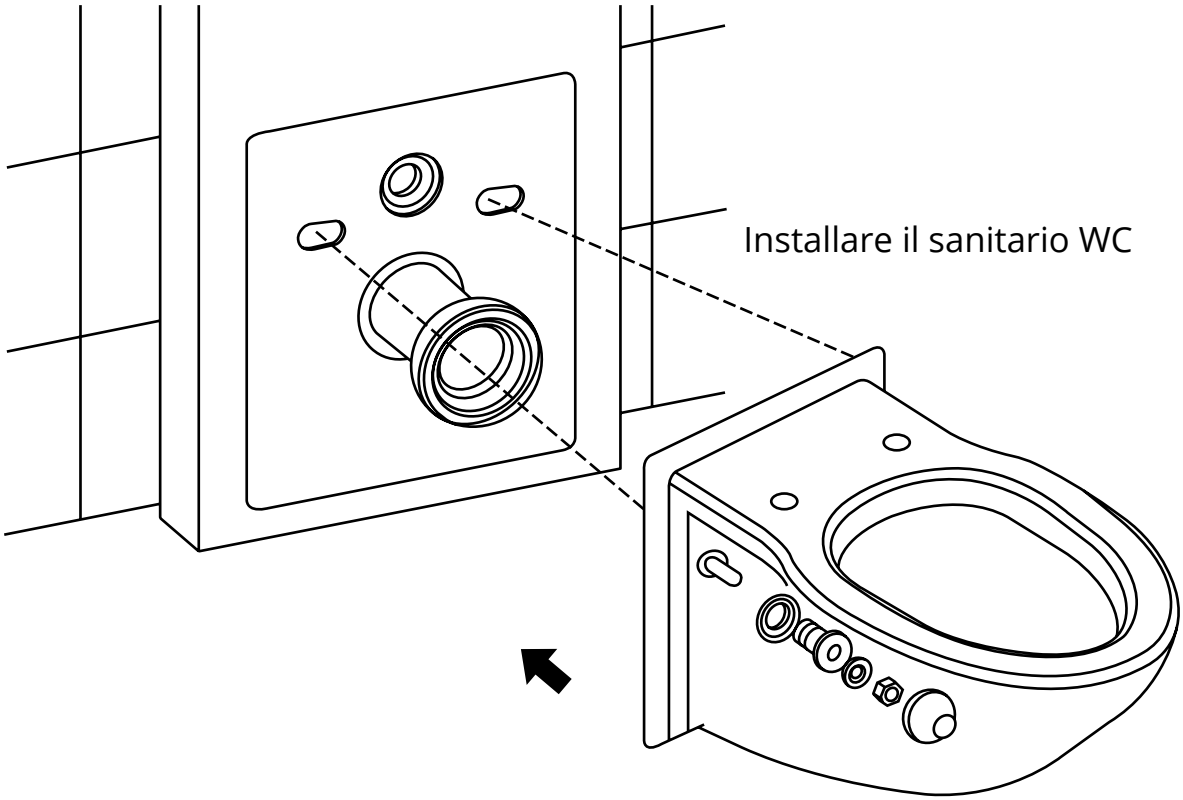

28

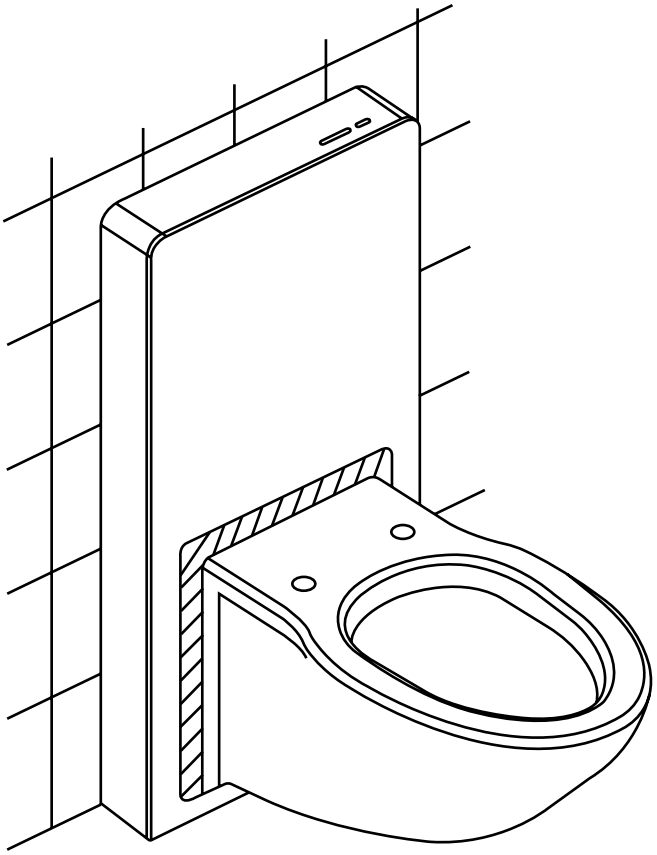

Tagliare la parte
eccedente del pannello

ⓘ Lo stile potrebbe variare

Se hai bisogno di ulteriori informazioni o hai qualche problema con questo prodotto visita il sito web.