Istruzioni per l'installazione

Sistema Vasca Idromassaggio

Leggere attentamente le seguenti istruzioni prima e durante l'installazione.

Strumenti Necessari (Non Forniti)

Trapano elettrico
Chiave inglese
Cacciavite a croce
Livella
Cacciavite terminale

Prima di Iniziare

- Rimuovere la pellicola protettiva trasparente dall'acrilico e da tutti gli imballaggi per il trasporto.
- ***Verificare la presenza di eventuali segni di danni alla vasca e alle relative tubazioni prima dell'installazione.***
- Non sollevare o manovrare la vasca dai tubi di plastica.
- Si consiglia di coprire la vasca da bagno con un lenzuolo o una coperta durante l'installazione.
- ***Una volta che l'installazione è iniziata, le richieste di risarcimento danni non possono essere prese in considerazione.***

Installazione

Importante: la pannellatura della vasca non è consigliato poiché la pompa e il sistema devono essere accessibili.

Procedura idraulica

1. **Non** posizionare la vasca con interruttore direttamente sotto il soffione.
2. Portare la vasca nella sua posizione finale.
3. Regolare il livello della vasca all'altezza corretta regolando i piedini filettati della vasca, quando si fa così per accogliere il pannello o altro, l'asta avvitata deve essere regolata verso il basso all'interno del piedino cavo.
4. Verificare che il pannello della vasca da utilizzare si adatti correttamente e pulisca la pompa e le tubazioni.
5. Bloccare i piedini per vasca serrando il controdado su ciascun piedino per vasca regolabile.
6. Verificare che la vasca sia in piano e che il pannello sia aderente.

7. È ora possibile effettuare i collegamenti dell'acqua e dello scarico.
8. Fare riferimento ai punti 3, 4, 5 e 6 della procedura di collaudo e messa in funzione e completarli.
9. Fissare la vasca alla parete con le viti e le staffe a muro a L in dotazione.

Elettrico

SI RACCOMANDA FORTEMENTE CHE TUTTI I LAVORI DI INSTALLAZIONE ELETTRICA SIANO ESEGUITI E COLLAUDATI DA UN INSTALLATORE ADEGUATAMENTE QUALIFICATO.

1. Tutti i cablaggi elettrici devono essere conformi ai requisiti del Regolamento per gli impianti elettrici.
2. Requisiti di alimentazione 230 V AC monofase 13°A.
3. L'apparecchio deve essere alimentato tramite un dispositivo di corrente residua (RCD) con una corrente di funzionamento residua nominale non superiore a 30 mA. La linea di alimentazione deve essere alimentata tramite un isolatore bipolare opportunamente dimensionato con una distanza minima di 3 mm in tutti i poli. L'isolatore e l'RCD devono essere installati all'esterno dell'area bagno (questo può essere posizionato nel centralino o separatamente). Questo apparecchio deve essere collegato permanentemente a un cablaggio fisso.
4. Tutte le parti elettricamente conduttive dell'installazione – Tubi caldi e freddi, telaio di supporto metallico, bagni di metallo, ecc., devono essere collegati insieme al terminale di TERRA dell'alimentazione di rete con un conduttore di area della sezione trasversale non inferiore a 6 mm².
5. La pompa è dotata di fabbrica di un tubo gemello lungo 4 metri e di un cavo di messa a terra per il collegamento all'alimentazione (se il cavo di alimentazione è danneggiato. Deve essere sostituito dal produttore, dal suo agente di servizio o da persone similmente qualificate per evitare rischi). Il cavo è collegato al motore mediante un pressacavo IP di adeguata classificazione. Il collegamento elettrico a questo flex deve essere effettuato all'esterno dell'area del bagno, se il collegamento deve essere effettuato all'interno
6. Non è necessario rimuovere il coperchio della morsettiera.
7. Le parti che incorporano componenti elettrici, ad eccezione dei dispositivi di comando a distanza, devono essere posizionate o fissate in modo che non possano cadere nella vasca.
8. Assicurarsi che in ogni momento durante il funzionamento e l'utilizzo del sistema non vengano utilizzati altri apparecchi o si trovino nelle immediate vicinanze della vasca.

   I mezzi per la disconnessione devono essere incorporati nel cablaggio fisso secondo le regole di cablaggio.

Schema elettrico

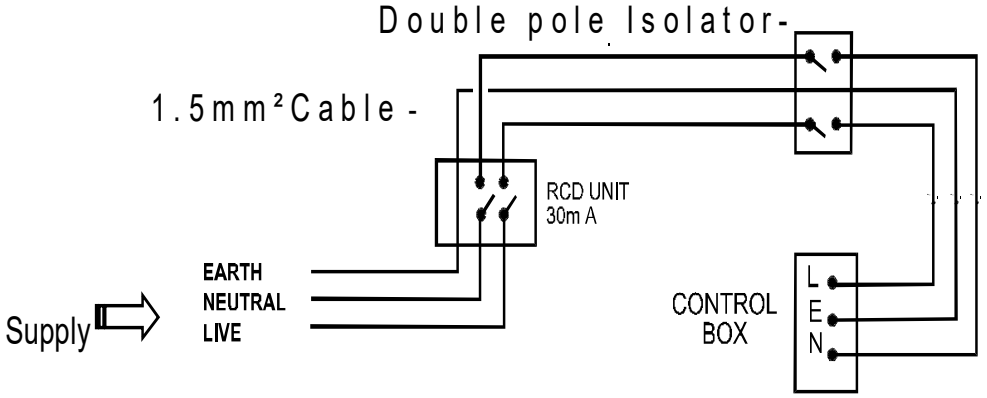

Test e funzionamento iniziale

Questa operazione deve essere eseguita prima del montaggio dei pannelli della vasca e del completamento della piastrellatura.

1. Isolare l'alimentazione.

2. Assicurarsi che la vasca sia libera da detriti, assicurarsi che il raccordo di aspirazione e i getti siano privi di sporco o detriti.

3. Assicurarsi che il tubo pneumatico trasparente (5 mm) sia saldamente collegato sia alla pompa che al lato inferiore dell'interruttore, libero da qualsiasi ostruzione.

4. Controllare che la pompa e le connessioni di scarico siano ben serrate.

5. Riempire la vasca con acqua almeno 25 mm sopra i getti idromassaggio.

6. Controllare le tubazioni, la pompa e le connessioni di scarico per eventuali segni di perdite d'acqua.

7. Attivare l'alimentazione elettrica all'unità, premere una volta il pulsante di accensione/spegnimento per azionare il sistema.

8. Controllare che le tubazioni e la pompa non presentino segni di perdite. Far funzionare il sistema per un minimo di 10 minuti controllando continuamente la presenza di perdite.

9. Mentre il sistema è in funzione aprire il comando dell'aria (ruotare in senso antiorario) Verificare che tutti i getti funzionino, Chiudere il comando dell'aria (ruotare in senso orario) dovrebbe eliminare praticamente tutte le bolle d'aria dai getti.

10. Se il sistema è privo di perdite e funziona correttamente, svuotare la vasca e completare l'installazione.

Guida alla risoluzione dei problemi di installazione

Problema	**Controllo**
Il sistema non funzionerà.	Controllare che l'isolatore elettrico e l'RCD siano accesi e fusibili/interruttori automatici sono attivi. Controllare che il tubo dell'aria (5 mm) sia collegato tra la pompa e la parte inferiore del pulsante sul bordo della vasca.Verificare che il filtro di aspirazione sulla parete della vasca non sia ostruito. (Sistema standard).Verificare che la coppa del filtro di scarico di aspirazione non sia ostruita.(Sistema Vortice).Assicurarsi che l'acqua copra i getti di almeno 25 mm Togliere l'alimentazione elettrica e controllare i collegamenti elettrici.
Acqua che defluisce.	Si prega di regolare il dado in ottone e avvitare il tappo sotto la copertura a vortice o rimuovere completamente se necessario. Controllare sotto la vasca per assicurarsi che il meccanismo D&O inferiore non sia impedito da tubazioni o altro (Sistema Vortice).

Il sistema è stato completamente ispezionato e rigorosamente testato presso il nostro stabilimento. Se al momento dell'installazione non funziona correttamente o si verificano perdite, contattare immediatamente il fornitore. Tentativi di riparare o modificare qualsiasi parte di questo prodotto possono causare danni e invalidare la garanzia.