Hudson Reed

Supporto Stabilizzatore Murale per Radiatori in Ghisa

Guida di installazione

Contenuti

Installazione **Pag - 2/3**

Manutenzione - **Pag - 4**

Informazioni sulla Garanzia **Pag - 4**

Riciclaggio e Smaltimento **Pag - 4**

Contattaci **Pag - 4**

Installazione

Strumenti richiesti per l'installazione:

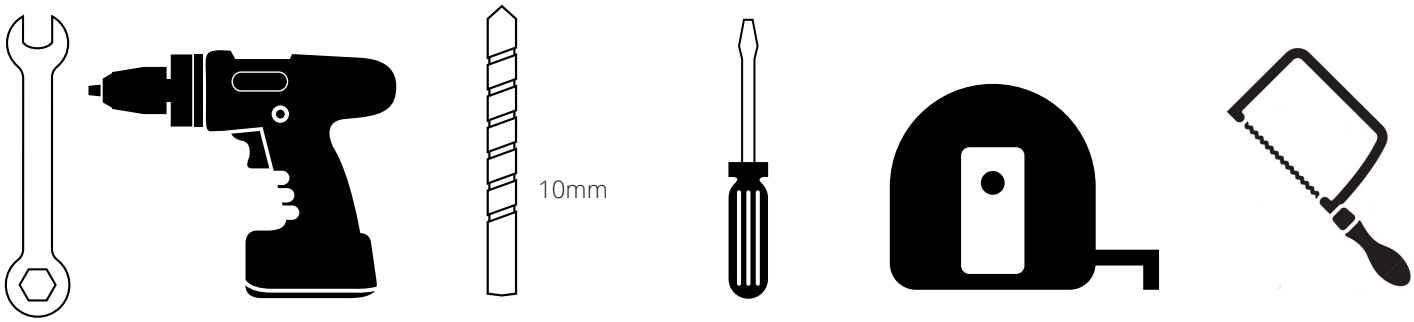

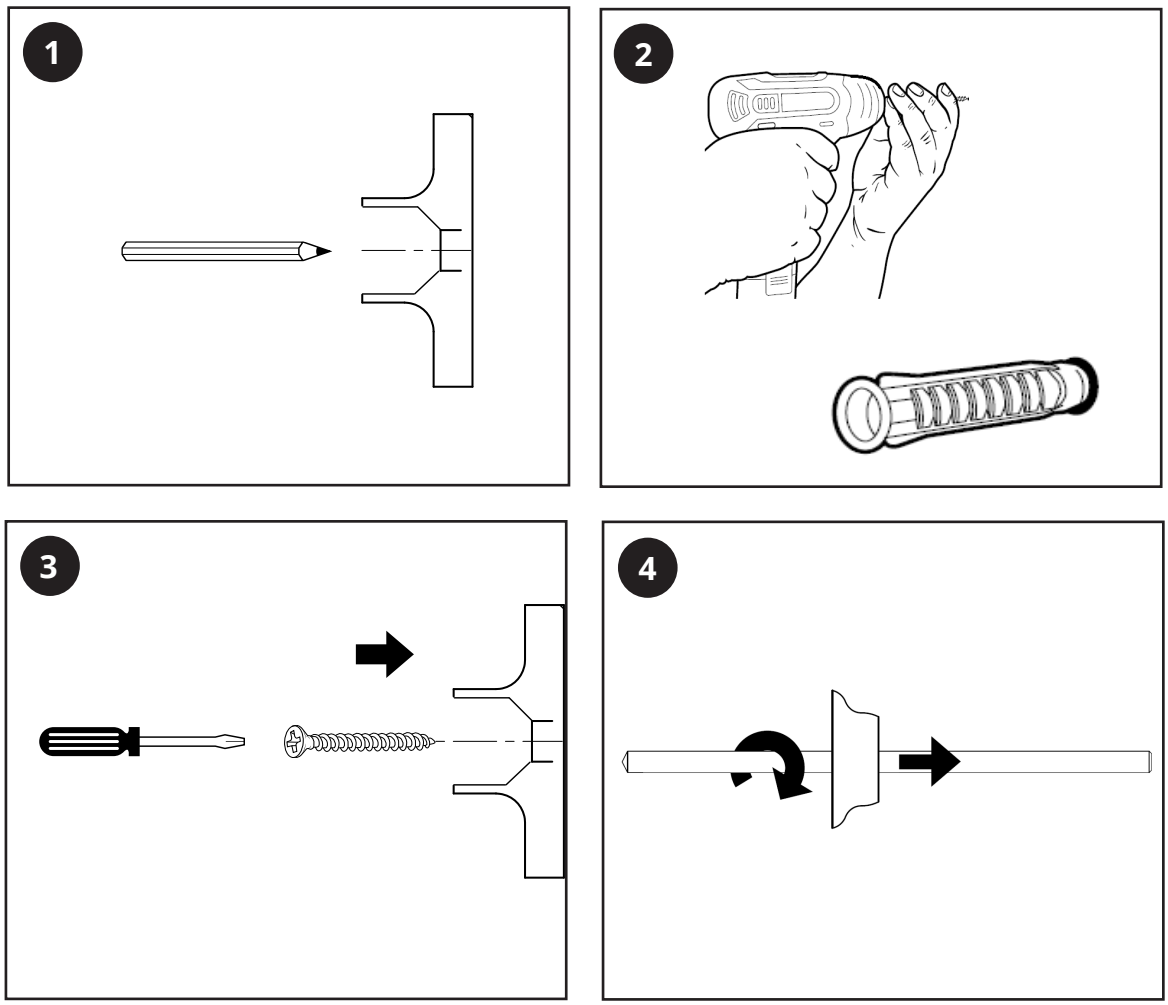

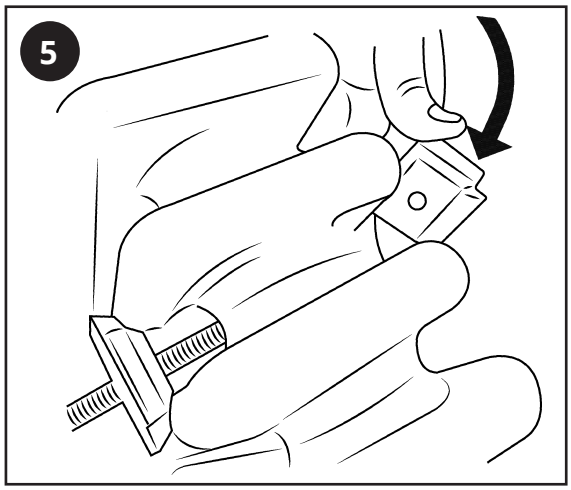
5

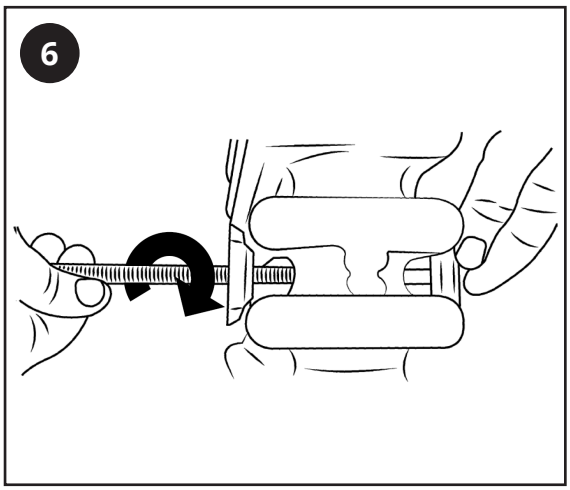
6

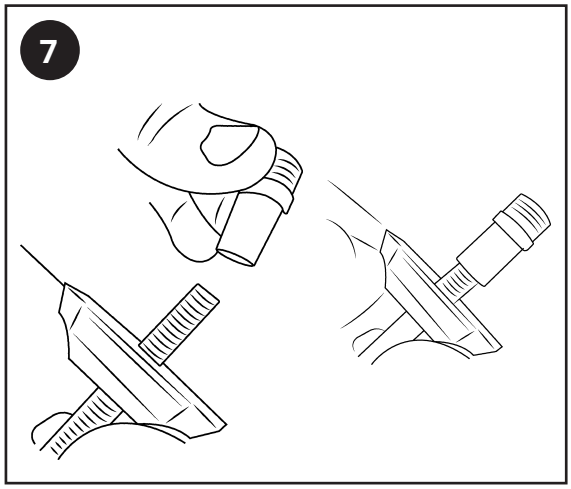
7

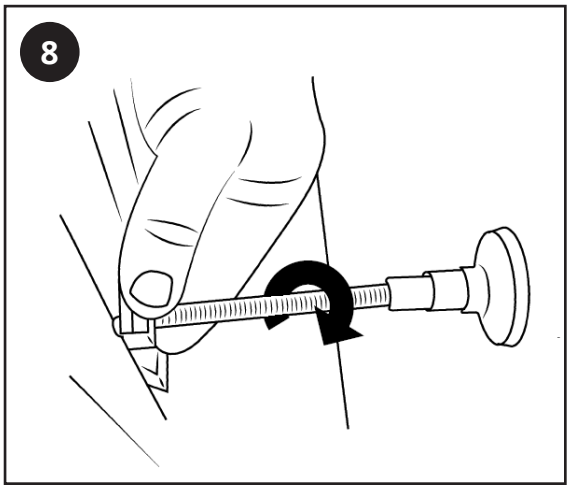
8

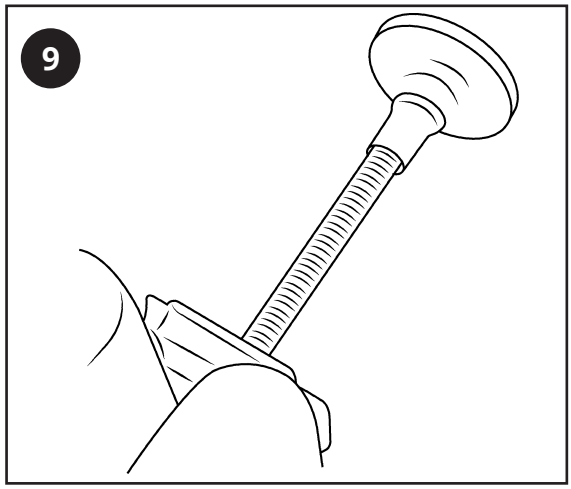
9

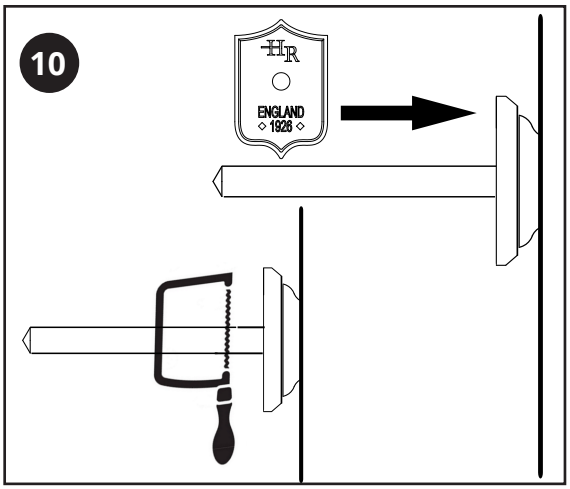
10
ENGLAND
1926

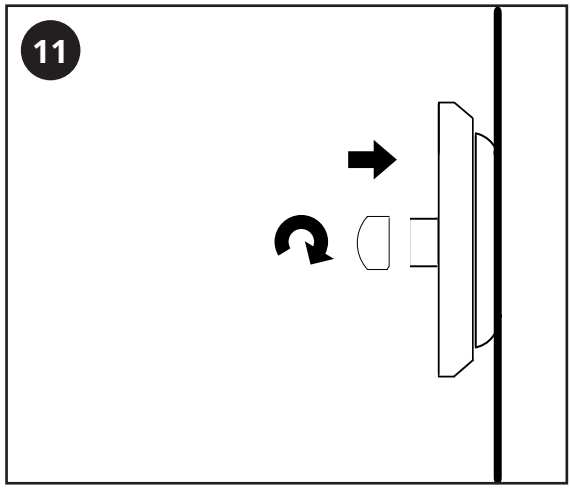
11

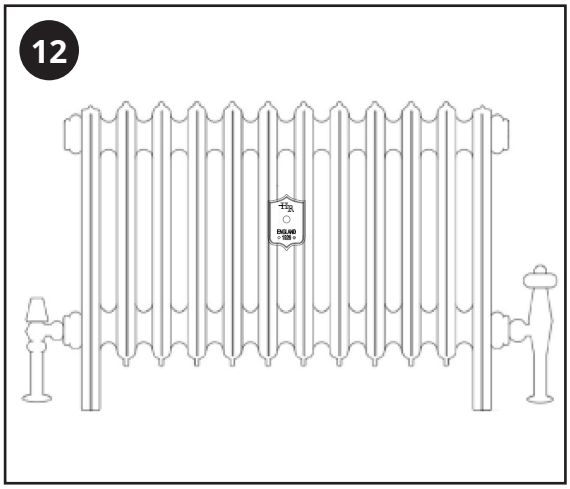
12

Manutenzione

Pulire eventuali segni con un panno morbido e asciutto, per macchie ostinate pulire con acqua leggermente saponata e lucidare con un panno morbido. NON utilizzare detergenti abrasivi o acidi, se non sei sicuro, contattaci prima.

Garanzia

• Per trovare la garanzia specifica per il prodotto, fare riferimento al sito Web.

• La garanzia decorre dalla data di acquisto.

• La garanzia copre i problemi causati da problemi relativi alla produzione, non si applica a problemi che risultano essere il risultato di una cattiva installazione.

• I costi di manodopera per l'installazione del prodotto non sono coperti e la garanzia non copre i danni conseguenti.

Riciclaggio e Smaltimento

Si prega di riciclare l'imballaggio in conformità con le normative locali sulla gestione dei rifiuti e seguire gli stessi consigli al fine vita del prodotto.

Contattaci

Hudson Reed

Unit 1&2

Burnley

BB11 5UG